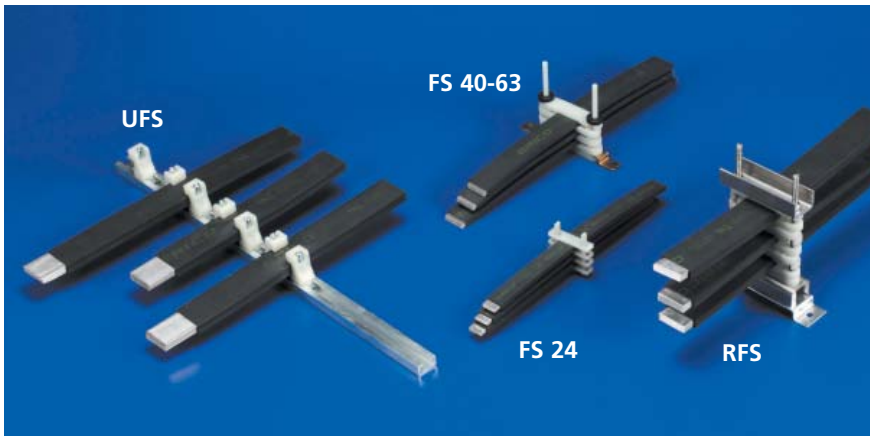

Uchwyty dystansowe ERIFLEX FLEXIBAR

- Łatwe w montażu
- Zapewnia podparcie
- Umożliwia odpowiednie chłodzenie



Zestaw UFS ERIFLEX FLEXIBAR Wspornik

Zestaw składa się z aluminiowego profilu o długości 2 m i 24 uchwytów wykonanych z poliamidu wzmocnionego włóknem szklanym bez zawartości halogenu.

- Z jednego kompletu możemy wykonać 3 wsporniki każdy o długości 650mm dla 4 szyn ERIFLEX FLEXIBAR
- Zalecany odstęp między wspornikami: maks. 400 mm.

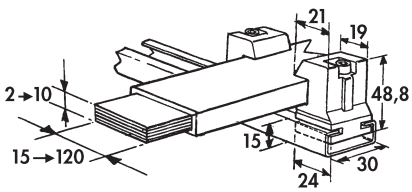

Numer kat.	Opis		Kg
553590	Zestaw UFS	1	2,3

Uchwyt dystansowy ERIFLEX FLEXIBAR FS

- Pomaga zapewnić odpowiednie mocowanie równoległe dla szyn ERIFLEX FLEXIBAR, IBSB i IBSBR bez ryzyka uszkodzenia izolacji.
- Pomaga zapewnić odpowiedni odstęp dla optymalnego chłodzenia.
- Możliwość montażu maksymalnie 4 szyn ERIFLEX FLEXIBAR w konfiguracji równoległej
- UL 67
- Zalecany odstęp między uchwytami: 400 mm

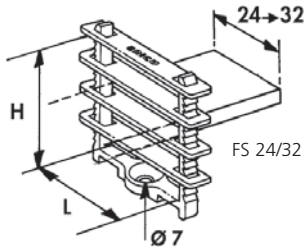

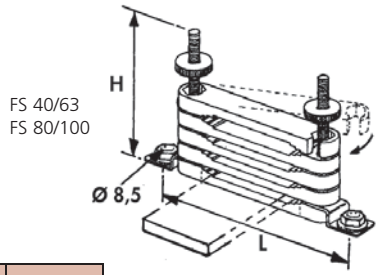

Numer kat.	Opis	Typ*	H mm	L mm		Kg
553550	FS 24	=< 24 mm	53	30	25	0,015
553560	FS 32	=< 32 mm	53	38	25	0,018
553570	FS 40-63	40-50 & 63 mm	95	150	10	0,100
553580	FS 80-100	80/100 mm	140	200	10	0,250

* Typ szyny ERIFLEX FLEXIBAR i plecionek IBS/IBSB/IBSBR

Wzmocniony wspornik ERIFLEX FLEXIBAR RFS

- Możliwość montażu maksymalnie 8 szyn ERIFLEX FLEXIBAR w konfiguracji równoległej.
- Prosty montaż wewnątrz panelu. (Podziałka co 25 mm)
- Zalecany odstęp między uchwytami: 400 mm

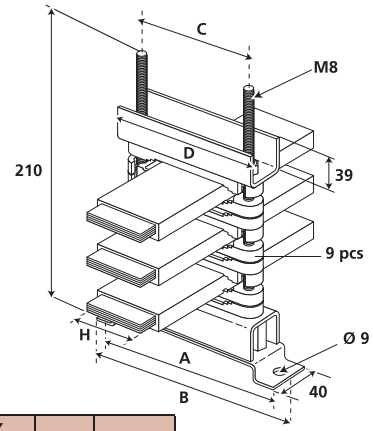

Numer kat.	Opis	A mm	B mm	C mm	D mm	ERIFLEX FLEXIBAR H mm		Kg
553370	RFS 40-63	150	175	90	120	40=>63	1	0,240
553380	RFS 80-100	200	225	140	170	80=>100	1	0,300