29590 AREL LED DL 14W-NW

Oprawa typu downlight

5905339295903







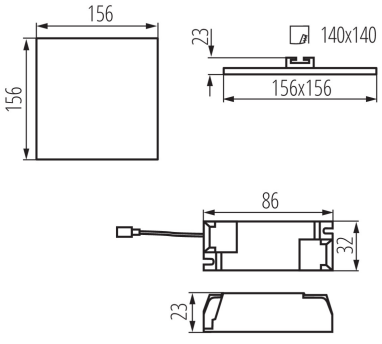

Kanlux AREL LED to nowa rodzina downlightów, które nie posiadają ramki. Wysoka klasa szczelności IP65/20 oraz wyjątkowy, prosty, a zarazem zaskakujący design sprawią, że Kanlux AREL LED wpasuje się w każde wnętrze. Dzięki unikatowej konstrukcji, panel ma grubość zaledwie 9 mm – to najcieńszy panel dostępny na rynku.

DANE OGÓLNE:

Kolor: biały
Miejsce montażu: do wbudowania w sufit
Miejsce zastosowania: wewnątrz
Minimalna odległość od oświetlanego obiektu: 0,5m
Możliwość współpracy ze ściemniaczem: nie
Wymienne źródło światła: nie
Wyrób nie nadający się do okrywania materiałem termoizolacyjnym: tak
Długość [mm]: 156
Szerokość [mm]: 156
Wysokość [mm]: 23
Otwór montażowy [mm]: 140x140
Zintegrowane źródło światła LED: tak

DANE TECHNICZNE:

Napięcie znamionowe [V]: 220-240 AC
Częstotliwość znamionowa [Hz]: 50
Moc maksymalna [W]: 14
Klasa ochronności przed porażeniem elektrycznym: II
Materiał klosza: PMMA
Rodzaj diody: LED SMD
Strumień świetlny [lm]: 1300
Barwa światła: biała
Temperatura barwowa [K]: 4000
Jednolitość barw [SDCM]: ≤6
Współczynnik oddawania barw Ra: ≥80
Trwałość [h]: 15000
Ilość cykli wł/wył: ≥30000
Kąt świecenia [°]: 120
Skuteczność świetlna lampy [lm/W]: 93
Zakres temperatury otoczenia, na którą może być narażony wyrób [°C]: 5÷25
Materiał obudowy: stop aluminium
Rodzaj przyłącza: kostka przyłączeniowa
Zakres przekrojów stosowanych przewodów [mm²]: 0,75-1,5
W skład oprawy wchodzą wbudowane lampy LED o

29590 AREL LED DL 14W-NW

Oprawa typu downlight

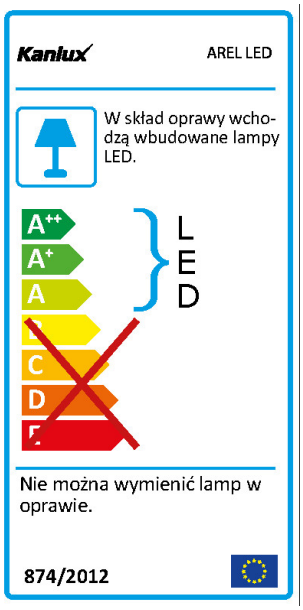



klasach energetycznych: A++,A+,A
Czas nagrzewania lampy [s]: ≤1
Czas zapłonu lampy [s]: ≤0,5
Stopień IP: 65/20

DANE LOGISTYCZNE:

Jednostka miary: sztuka
Jak pakowane: 50
Ilość sztuk w opakowaniu pośrednim: 1
Ilość sztuk w opakowaniu zbiorczym: 50
Masa jednostkowa netto [g]: 270
Gramatura [g]: 344.6
Długość opakowania jednostkowego [cm]: 18.5
Szerokość opakowania jednostkowego [cm]: 3
Wysokość opakowania jednostkowego [cm]: 19
Waga kartonu [kg]: 17.23
Szerokość kartonu [cm]: 38.5
Wysokość kartonu [cm]: 22
Długość kartonu [cm]: 78
Objętość kartonu [m³]: 0.066066

