29589 AREL LED DO 14W-WW

Oprawa typu downlight

5905339295897

IP 65/20 | ultra SLIM panel | HIGH quality







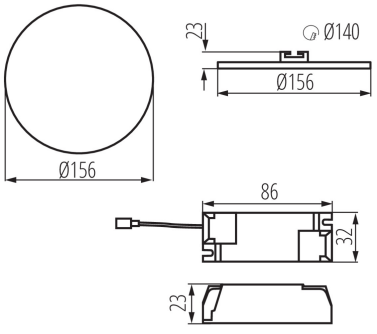

Kanlux AREL LED to nowa rodzina downlightów, które nie posiadają ramki. Wysoka klasa szczelności IP65/20 oraz wyjątkowy, prosty, a zarazem zaskakujący design sprawią, że Kanlux AREL LED wpasuje się w każde wnętrze. Dzięki unikatowej konstrukcji, panel ma grubość zaledwie 9 mm – to najcieńszy panel dostępny na rynku.

DANE OGÓLNE:

Kolor: biały
Miejsce montażu: do wbudowania w sufit
Miejsce zastosowania: wewnątrz
Minimalna odległość od oświetlanego obiektu: 0,5m
Możliwość współpracy ze ściemniaczem: nie
Wymienne źródło światła: nie
Wyrób nie nadający się do okrywania materiałem termoizolacyjnym: tak
Wysokość [mm]: 23
Średnica [mm]: 156
Otwór montażowy [mm]: Ø140
Zintegrowane źródło światła LED: tak

DANE TECHNICZNE:

Napięcie znamionowe [V]: 220-240 AC
Częstotliwość znamionowa [Hz]: 50
Moc maksymalna [W]: 14
Klasa ochronności przed porażeniem elektrycznym: II
Materiał klosza: PMMA
Rodzaj diody: LED SMD
Strumień świetlny [lm]: 1210
Barwa światła: ciepłobiała
Temperatura barwowa [K]: 3000
Jednolitość barw [SDCM]: ≤6
Współczynnik oddawania barw Ra: ≥80
Trwałość [h]: 15000
Ilość cykli wł/wył: ≥30000
Kąt świecenia [°]: 120
Skuteczność świetlna lampy [lm/W]: 86
Zakres temperatury otoczenia, na którą może być narażony wyrób [°C]: 5÷25
Materiał obudowy: stop aluminium
Rodzaj przyłącza: kostka przyłączeniowa
Zakres przekrojów stosowanych przewodów [mm²]: 0,75-1,5
W skład oprawy wchodzą wbudowane lampy LED o klasach energetycznych: A++,A+,A

Dokument utworzono: 08.10.2020, 13:48
Zastrzega się możliwość wprowadzenia zmian technicznych. Dane zawarte w tym katalogu nie są prawnie wiążące.
Fotometria: wyniki uzyskane podczas badania konkretnego egzemplarza.

PL

29589 AREL LED DO 14W-WW

Oprawa typu downlight

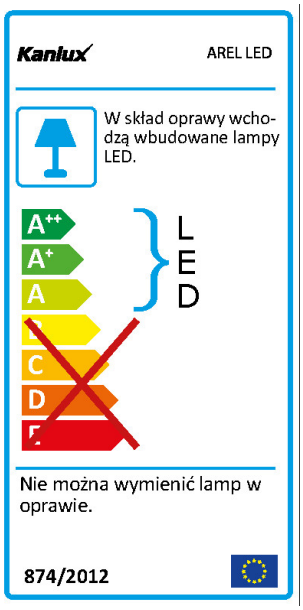



Czas nagrzewania lampy [s]: ≤1
Czas zapłonu lampy [s]: ≤0,5
Stopień IP: 65/20

DANE LOGISTYCZNE:

Jednostka miary: sztuka
Jak pakowane: 50
Ilość sztuk w opakowaniu pośrednim: 1
Ilość sztuk w opakowaniu zbiorczym: 50
Masa jednostkowa netto [g]: 220
Gramatura [g]: 294.6
Długość opakowania jednostkowego [cm]: 18.5
Szerokość opakowania jednostkowego [cm]: 3
Wysokość opakowania jednostkowego [cm]: 19
Waga kartonu [kg]: 14.73
Szerokość kartonu [cm]: 38.5
Wysokość kartonu [cm]: 22
Długość kartonu [cm]: 78
Objętość kartonu [m³]: 0.066066

