ALREN R

Pierścień oprawy punktowej









ALREN R DTL-W

		[W]			[°]
ALREN R DTL-B	**26757**	max 35	czarny	w dwóch osiach	60/60
ALREN R DTL-W	**26758**	max 35	biały	w dwóch osiach	60/60

Model pierścieni dekoracyjnych Kanlux ALREN R to ciekawy, niespotykany na rynku kształt opraw - oczka z zaokrąglonymi narożnikami. Możliwość regulacji o 60 stopni w dwóch płaszczyznach to ich niewątpliwa zaleta. Kanlux ALREN R oferowane są bez oprawki.

- Materiał obudowy: stop aluminium



ALREN R DTL-B



ALREN R DTL-W

ALREN R

Pierścień oprawy punktowej

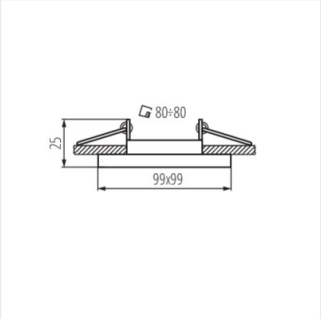

ALREN R DTL-W

Zastrzega się możliwość wprowadzenia zmian technicznych. Dane zawarte w tym katalogu nie są prawnie wiążące.

PL