APRILA

Pierścień oprawy punktowej



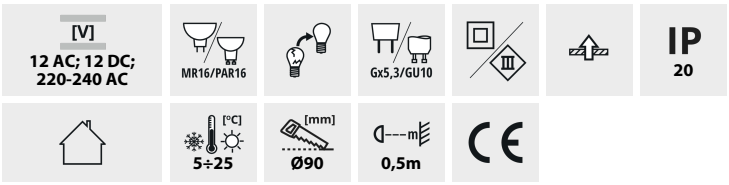





APRILA DTO-W

		[W]			[°]
APRILA DTO-W	**26738**	max 35	biały mat	w jednej osi	20
APRILA DTL-W	**26739**	max 35	biały mat	w jednej osi	20



Kanlux APRILA to rodzina białych pierścieni dekoracyjnych wykonanych z aluminium. Kanlux APRILA ma opływowy kształt i możliwość regulacji kąta padania światła w zakresie 20 stopni. W opraw możemy zastosować oprawkę GU10 lub Gx5,3, co pozwoli nam na zastosowanie źródeł światła dopasowanych do przygotowanej instalacji.

- Materiał obudowy: stop aluminium





APRILA

Pierścień oprawy punktowej

APRILA DTO-W

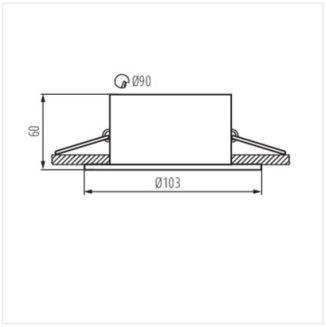

APRILA DTO

APRILA DTL-W

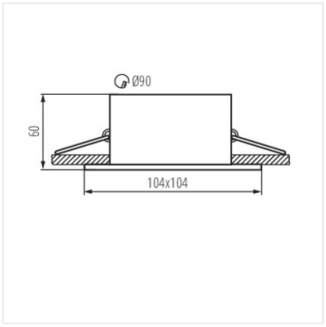

APRILA DTL