Rozdzielnice budowlane



Mi-RBT/KE 400001

IP 44

- Gniazda: 1 x 16 A, 5-bieg., 400 V, 50-60 Hz, 6h; 1 x 32 A, 5-bieg., 400 V, 50-60 Hz, 6h; 6 x 16 A, 2-bieg., + PE, 230 V
- Wyłącznik główny 63 A

- zabezpieczenia nadpradowe: charakterystyka B
- zabezpiecznia rożnicowo-prądowe: 30 mA, typ AC
- wg PN-EN 61439-3
- wyłącznik główny z możliwością blokady w pozycji "0"- rozdzielnica wyłączona
- materiał: PC (poliwęglan)
- klasa ochronności: II
- kolor: szary, RAL 7035
- jeśli potrzebujesz produktu w innym wykonaniu, skontaktuj się z nami poprzez e-mail na adres: hpl@hensel.com.pl lub pod numerem telefonu: +48 61 876 61 46 w. 107

Napięcie znamionowe	U_n = 230/400 V a.c.
Prąd znamionowy	I_{nA} = 63 A
wysokość	1010 mm
szerokość	700 mm
głębokość	330 mm
masa	21,0 kg

Rysunki

Rysunek wymiarowy

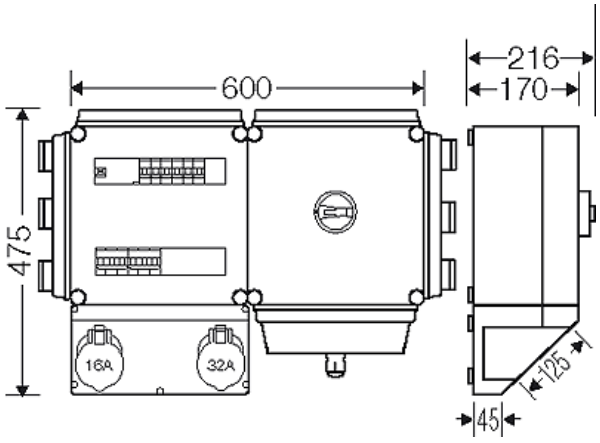

Warunki pracy i otoczenia

zakres zastosowań	Nadaje się do pomieszczeń i osłoniętych instalacji zewnętrznych należy jednak brać pod uwagę wpływ warunków atmosferycznych na zainstalowane urządzenia, np. minimalną i maksymalną temperaturę otoczenia oraz kondensację pary wodnej — patrz rozdział "Dane techniczne".
odporność na przypadkowe strugi wody	Odporność przy okazjonalnych procesach czyszczenia (bezpośrednim spryskiwaniu) myjką wysokociśnieniową bez dodatków do czyszczenia, ciśnienie wody: maks. 100 bar, temperatura wody: maks. 80°C, oddalenie => 0,15 m, zgodnie z wymogami IP 69, jako pojedyncza obudowa bez zamontowanych na niej aparatów (bez połączenia z inną obudową), obudowa i dławnice co najmniej IP 65
temperatura otoczenia	Wartość średnia na 24 godziny + 35 °C Wartość maksymalna + 40 °C Wartość minimalna - 5 °C
względna wilgotność powietrza	50% przy 40° C

Rozdzielnice budowlane



Mi-RBT/KE 400001

- Gniazda: 1 x 16 A, 5-bieg., 400 V, 50-60 Hz, 6h; 1 x 32 A, 5-bieg., 400 V, 50-60 Hz, 6h; 6 x 16 A, 2-bieg., + PE, 230 V
- Wyłącznik główny 63 A

IP 44

	krótkotrwale 100% przy 25° C
ochrona pożarowa przy błędach wewnętrznych	Wymagania: przepisy i normy dla urządzeń elektrycznych Wymagania minimalne - próba rozżarzonego drutu według IEC 60695-2-11: - 650°C dla obudów i dławnic - 850°C dla części przewodzących prąd
palność	próba rozżarzonego drutu IEC 60695-2-11: 960 °C UL Subject 94: V-2 trudno palne samogasnące
stopień ochrony przed mechanicznymi udarami	IK08 (5 Joule)
wydzielanie toksyn	bez halogenu bezsilikonowe "Bezhalogenowy" odpowiednio do kontroli kabli i przewodów izolowanych - korozyjność gazów pożarowych - według IEC 60754-2
Wskazówka	Właściwości materiału - patrz rozdział "dane techniczne".

Hensel Polska Sp. z o.o. * ul. Wiktora Jankowskiego 1 * 61-248 Poznań * * Telefon: + 48 61 / 876-61-46 * Faks: + 48 61 / 879-93-50 * Data: December 16. 2020