# TP SLIM TW LED

## Oprawa liniowa LED









TP SLIM TW LED 40W-NW

| | | [W] | [lm] | Tc [K] | [°] | |
|---|---|---|---|---|---|---|
| TP SLIM TW LED 40W-NW | **27117** | 40 | 4400 | 4000 | X145/Y110 | biały |
| TP SLIM TW LED 50W-NW | **27118** | 50 | 5500 | 4000 | X145/Y110 | biały |

Kanlux TP SLIM TW to niewielka oprawa hermetyczna, którą możemy zamontować natynkowo lub w formie zwieszanej. Wygodę montażu zapewniają regulowane uchwyty i szybkozłączki, które dołączone są do oprawy.  Dzięki klasie szczelności IP65 i odporności na uderzenia IK 08 mamy możliwość zastosowania oprawy w takich miejscach jak: pomieszczenia przemysłowe, magazyny, parkingi i garaże. Ponadto oprawy Kanlux TP SLIM TW ma też dodatkową funkcjonalność, którą jest możliwość łączenia w linie. W wersji 40W połączymy ze sobą aż do 12 opraw, a w wersji 50W do 10 opraw.

- Materiał obudowy: tworzywo sztuczne
- Materiał klosza: tworzywo sztuczne

# TP SLIM TW LED

## Oprawa liniowa LED





TP SLIM TW LED 40W-NW



TP SLIM TW LED 50W-NW

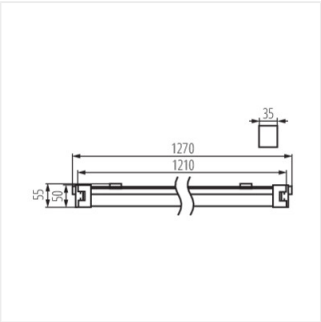


TP SLIM TW LED 40W-NW

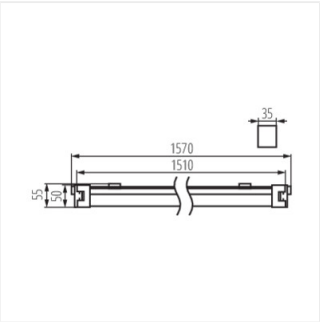


TP SLIM TW LED 50W-NW