MAH PLUS 4LED

Oprawa pyłoszczelna pod tuby LED



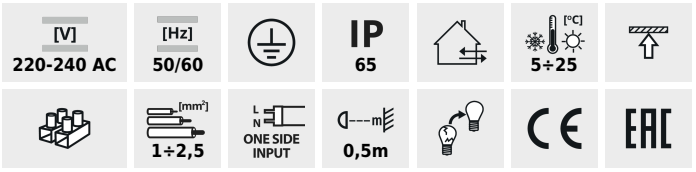





MAH PLUS-236/4LED/PC

		[W]			
MAH PLUS-236/4LED/PC	**22800**	2 x max 36	T8 LED	G13	szary
MAH PLUS-258/4LED/PC	**22801**	2 x max 58	T8 LED	G13	szary
MAH PLUS-136/4LED/PC	**22802**	max 36	T8 LED	G13	szary
MAH PLUS-158/4LED/PC	**22803**	max 58	T8 LED	G13	szary



Kanlux MAH PLUS 4LED to ledowe odpowiedniki popularnych opraw. Ich głównym atutem jest fakt, że można zastosować w nich ledowe źródła światła T8 o długościach 1200 mm lub 1500 mm. Jest to doskonałe rozwiązanie dla zastosowań przemysłowych.

- oprawy MAH PLUS 4LED/PC są przeznaczone do źródeł T8 LED 220-240 V~; 50/60 Hz z zasilaniem jednostronnym
- Atest PZH: Numer BK/K/0024/01/2019, ważny do 2024-03-12
- Materiał obudowy: tworzywo sztuczne
- Materiał klosza: PC
- Materiał zapinek: tworzywo sztuczne

Zastrzega się możliwość wprowadzenia zmian technicznych. Dane zawarte w tym katalogu nie są prawnie wiążące.

PL

MAH PLUS 4LED

Oprawa pyłoszczelna pod tuby LED





MAH PLUS-236/4LED/PC



MAH PLUS-258/4LED/PC



MAH PLUS-136/4LED/PC



MAH PLUS-158/4LED/PC

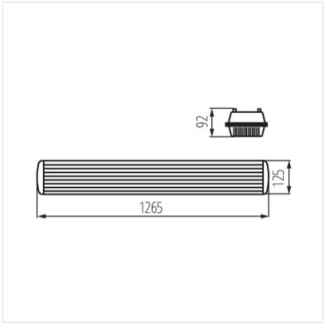

MAH PLUS-236/4LED/PC

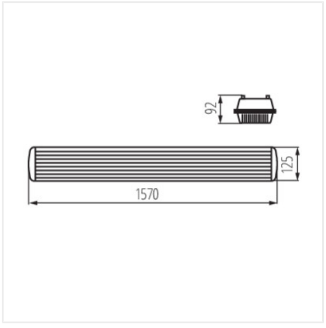

MAH PLUS-258/4LED/PC

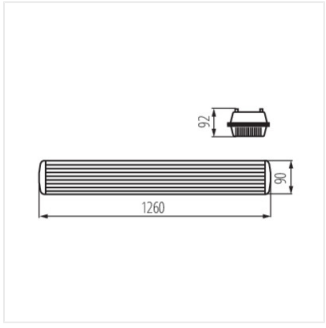

MAH PLUS-136/4LED/PC

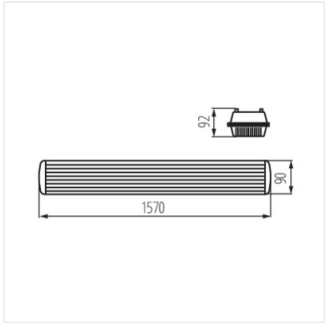

MAH PLUS-158/4LED/PC

Zastrzega się możliwość wprowadzenia zmian technicznych. Dane zawarte w tym katalogu nie są prawnie wiążące.

PL