TP STRONG

Oprawa liniowa LED

5 WARRANTY 5 years

IP 65

EASY installation

up to 130 lm/W

[V] 220-240 AC	[Hz] 50	≥30000	[h] 50000	ellipse ≤ 6x MacAdam	Ra ≥80	SMD
		IP 65		[°C] -20÷40		IK 08
	[mm²] 1,5÷2,5	m 0,5m		CE	EAC	









TP STRONG LED 48W-NW

		[W]	[lm]	Tc [K]	[°]		
TP STRONG LED 48W-NW	**33170**	48	6500	4000	X125/Y110	biały
TP STRONG LED 75W-NW	**33171**	75	10000	4000	X125/Y110	biały



Kanlux TP STRONG to oprawa hermetyczna do zadań specjalnych. Szczelność na poziomie IP65, odporność na uszkodzenia mechaniczne: IK08 i skuteczność świetlna: 135lm/W - to główne atuty tej oprawy. Ponadto kąt rozsyłu światła to X125⁰/Y110⁰. Parametry mówią same za siebie, a my dodajemy jeszcze 5 lat gwarancji.

- 5 lat Gwarancji na warunkach oświadczenia gwarancyjnego, dostępnego na stronie internetowej
- Materiał obudowy: tworzywo sztuczne
- Materiał klosza: PC

TP STRONG

Oprawa liniowa LED





TP STRONG LED 48W-NW



TP STRONG LED 75W-NW

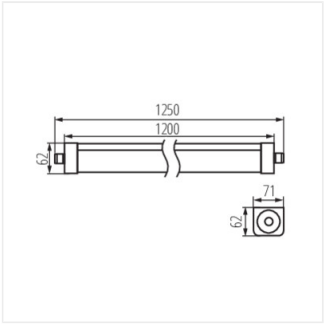

TP STRONG LED 48W-NW

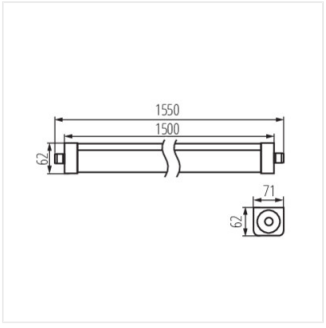

TP STRONG LED 75W-NW

Zastrzega się możliwość wprowadzenia zmian technicznych. Dane zawarte w tym katalogu nie są prawnie wiążące.

PL