ESG LED

Źródło światła LED



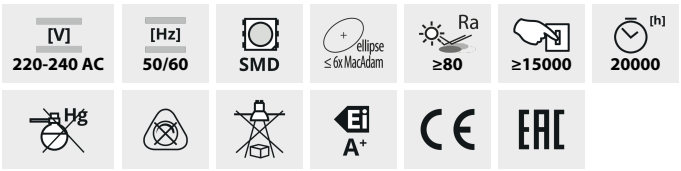







ESG LED 9W GX53

		[W]	[W]	[lm]	[lm] Φuse	Tc [K]	[°]	
ESG LED 9W GX53-WW	**22422**	9	55	720	575	3000	110	GX53
ESG LED 9W GX53-NW	**22423**	9	57	750	600	4000	110	GX53
ESG LED 9W GX53-CW	**22424**	9	57	750	600	6000	110	GX53

Kanlux ESG LED charakteryzuje się estetycznym wykonaniem i trwałą konstrukcją. Matowy klosz gwarantuje równomierny i szeroki rozsył światła. Biała obudowa wykonana z aluminium zapewnia prawidłowe odprowadzenie ciepła, a wysokowydajne diody LED SMD trwałość 20000h.

- Materiał: stop aluminium, tworzywo sztuczne

ESG LED

Źródło światła LED





ESG LED 9W GX53

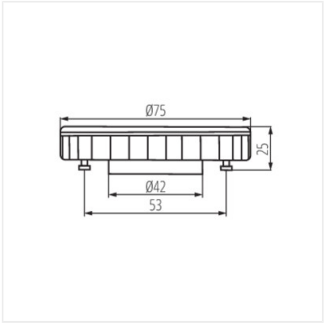

ESG LED 9W GX53