ERINUS LED

Oprawa przyschodowa LED







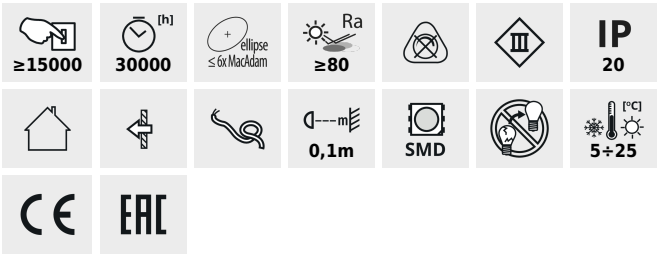



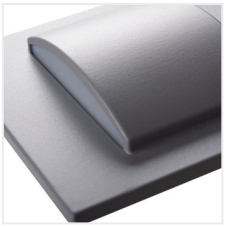

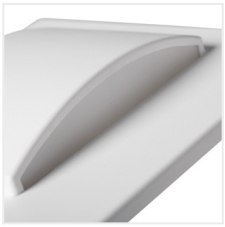

ERINUS LED L W

		[V]	[W]		[lm]	Tc [K]
ERINUS LED L W-WW	**33320**	12 DC	0,8	biały	15	3000
ERINUS LED L W-NW	**33321**	12 DC	0,8	biały	15	4000
ERINUS LED O W-WW	**33322**	12 DC	0,8	biały	15	3000
ERINUS LED O W-NW	**33323**	12 DC	0,8	biały	15	4000
ERINUS LED LL W-WW	**33324**	12 DC	1,5	biały	30	3000
ERINUS LED LL W-NW	**33325**	12 DC	1,5	biały	30	4000
ERINUS LED L GR-WW	**33326**	12 DC	0,8	szary	15	3000
ERINUS LED L GR-NW	**33327**	12 DC	0,8	szary	15	4000
ERINUS LED O GR-WW	**33328**	12 DC	0,8	szary	15	3000
ERINUS LED O GR-NW	**33329**	12 DC	0,8	szary	15	4000
ERINUS LED LL GR-WW	**33330**	12 DC	1,5	szary	30	3000
ERINUS LED LL GR-NW	**33331**	12 DC	1,5	szary	30	4000
ERINUS LED L B-WW	**33332**	12 DC	0,8	czarny	15	3000
ERINUS LED L B-NW	**33333**	12 DC	0,8	czarny	15	4000
ERINUS LED O B-WW	**33334**	12 DC	0,8	czarny	15	3000
ERINUS LED O B-NW	**33335**	12 DC	0,8	czarny	15	4000
ERINUS LED LL B-WW	**33336**	12 DC	1,5	czarny	30	3000
ERINUS LED LL B-NW	**33337**	12 DC	1,5	czarny	30	4000



Zastrzega się możliwość wprowadzenia zmian technicznych. Dane zawarte w tym katalogu nie są prawnie wiążące.

PL

ERINUS LED

Oprawa przyschodowa LED

Kanlux ERINUS to wyjątkowa seria opraw przyschodowych wykonanych z tworzywa. Oprawy te charakteryzują się niezwykłą lekkością z powodu materiałów, z których zostały stworzone, a jednocześnie są wykonane z dużą precyzją i dbałością o detale. Oprawy Kanlux ERINUS są bardzo cienkie, dzięki czemu licują się za ścianą i stanowią jej dyskretną dekorację. Do wyboru mamy trzy kolory (biały, czarny i szary), dwie barwy światła (ciepła i neutralna) i trzy różne modele opraw. Kanlux ERINUS L to kwadratowa oprawa świecąca w jedną stronę, model LL świeci w dwie strony, a model Kanlux ERINUS O to okrągła oprawa świecąca w jedną stronę.

- Materiał obudowy: tworzywo sztuczne
- Materiał klosza: tworzywo sztuczne



ERINUS LED L W

ERINUS LED O W

ERINUS LED LL W



ERINUS LED L GR



ERINUS LED O GR



ERINUS LED LL GR



ERINUS LED L B



ERINUS LED O B

Dokument utworzono: 14.12.2020, 15:40
Zastrzega się możliwość wprowadzenia zmian technicznych. Dane zawarte w tym katalogu nie są prawnie wiążące.

PL

ERINUS LED

Oprawa przyschodowa LED



ERINUS LED LL B

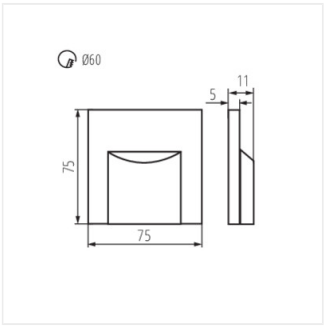

ERINUS LED L

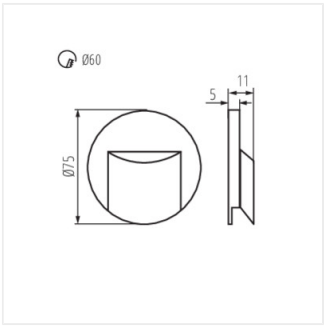

ERINUS LED O

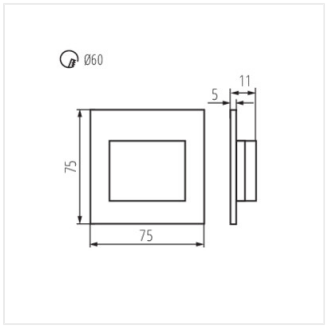

ERINUS LED LL

Zastrzega się możliwość wprowadzenia zmian technicznych. Dane zawarte w tym katalogu nie są prawnie wiążące.

PL