BRAVO ADTR

Ramka natynkowa BRAVO



ADTR 6060 SR

		[mm]	[mm]	[mm]	
ADTR 6060 SR	**27610**	600	600	45	srebrny
ADTR 12030 W	**27611**	1200	300	45	biały
ADTR 12030 SR	**27612**	1200	300	45	srebrny
ADTR 6060 W	**27613**	600	600	45	biały
ADTR 12030 B	**27614**	1200	300	45	czarny
ADTR 6060 B	**27615**	600	600	45	czarny
ADTR 3060 W	**29840**	600	300	45	biały
ADTR 3060 SR	**29841**	600	300	45	srebrny
ADTR 3060 B	**29842**	600	300	45	czarny

Ramki Kanlux ADTR przeznaczone są do paneli Kanlux BRAVO i pozwalają zamontować je również natynkowo. Ramki Kanlux ADTR dostępne są w różnych kolorach i rozmiarach dopasowanych do wszystkich paneli Kanlux BRAVO.






BRAVO ADTR

Ramka natynkowa BRAVO

ADTR 6060 SR



ADTR 12030 W



ADTR 12030 SR



ADTR 6060 W



ADTR 12030 B



ADTR 6060 B

ADTR 3060 W

ADTR 3060 SR

ADTR 3060 B

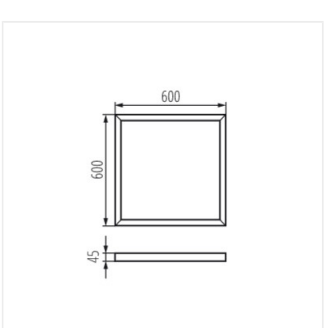

ADTR 6060 SR

ADTR 12030 W

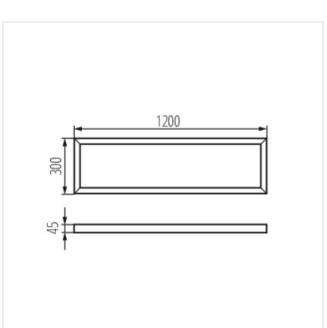

ADTR 12030 SR

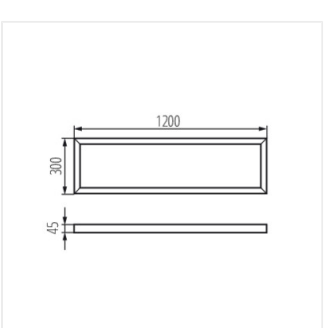

ADTR 6060 W

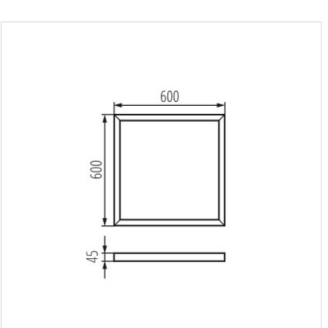

ADTR 12030 B

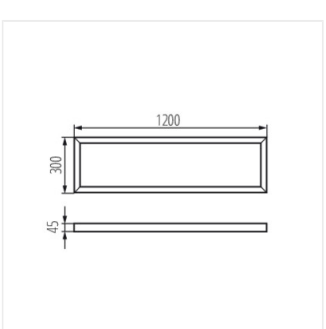

ADTR 6060 B

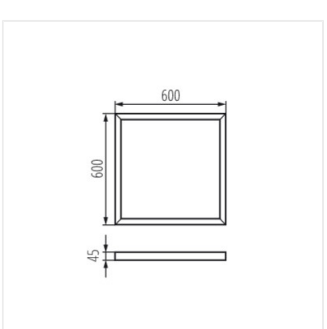

ADTR 3060 W

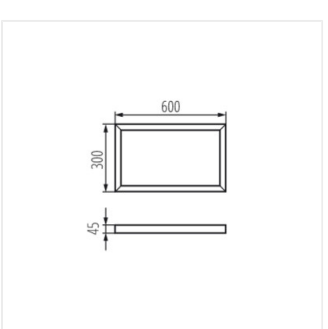

ADTR 3060 SR

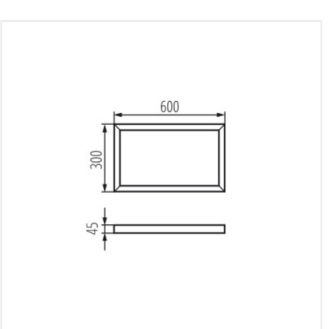

Zastrzega się możliwość wprowadzenia zmian technicznych. Dane zawarte w tym katalogu nie są prawnie wiążące.

PL

BRAVO ADTR

Ramka natynkowa BRAVO

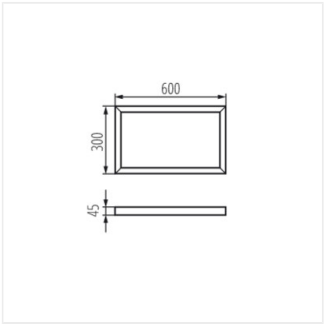

ADTR 3060 B

Zastrzega się możliwość wprowadzenia zmian technicznych. Dane zawarte w tym katalogu nie są prawnie wiążące.

PL