Arkusz danych produktu
Specyfikacja

08274
Rozdzielnice Prisma, przedział boczny do obudowy stojącej 33 modułowej 300mm

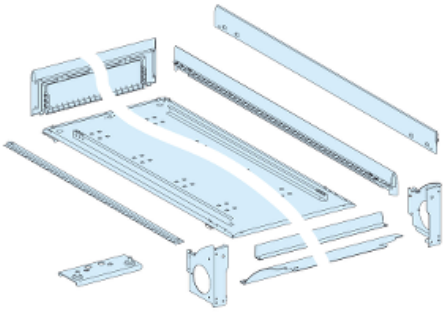

Parametry podstawowe

Gama produktów	Prisma
Typ produktu lub komponentu	Kanał
Zgodność produktu	Obudowa stojąca - width 850 mm
Zastosowanie urządzenia	Dystrybucja energii elektrycznej na napięciu niskim
Typ obudowy	Obudowa do określonych funkcji dostarczany w formie zestawu
Opis obudowy/szafy rozdzielczej	Koryto kablowe leżące na podłodze - width 300 mm
Montaż obudowy	Powierzchnia
Dodatkowe informacje	Mogą być łączone równolegle
Type of front plate	Bez do osobnego zamówienia
Liczba modułów pionowych (50 mm)	33
Ilość modułów 18mm w rzędzie	10
Normy	IEC 61439-2 IEC 61439-1 IEC 62208

Parametry uzupełniające

Znamionowe napięcie izolacji [Ui]	1000 V na głównych tylnich szynoprzewodach zgodnie z IEC 61439-2
Częstotliwość sieci	50/60 Hz
[In] prąd znamionowy	630 A w 40 °C zgodnie z IEC 61439-2
[Icw] znamionowy prąd krótkotrwały wytrzymywany	25 kA 1 s zgodnie z IEC 61439-2
[Ipk] znamionowy wytrzymywany prąd udarowy	53 kA zgodnie z IEC 61439-2
Klasa izolacji elektrycznej	Klasa I
Pokrycie ochronne	Elektroforeza i termoutwardzalny proszek na bazie poliestru i zywicy epoksydowej
Wykończenie powierzchni	Matowy Smooth
Kolor	Biały (RAL 9001)

Wyłączenie odpowiedzialności: Niniejsza dokumentacja nie pełni funkcji zastępczej i nie powinna być wykorzystywana do określenia niezawodności lub przydatności opisanych w niej produktów do konkretnych zastosowań użytkownika

Szerokość	300 mm
Wysokość	Z cokołem: 1830 mm
Głębokość	205 mm
Masa produktu	14,32 kg
Ilość sztuk w zestawie	1 sztuka

Środowisko pracy

Stopień ochrony IP	IP43 z drzwiami, daszkiem i uszczleką IP43 IP30 without door IP40 with door IP41 z drzwiami i daszkiem
Stopień ochrony IK	IK07 bez drzwi zgodnie z EN/IEC 62262 IK08 z drzwiami
Odporność mechaniczna	Badania odporności sejsmicznej - 2.5G zgodnie z IEC 60068-2-57

Jednostka opakowania

Waga dla opakowania 1	14,320 kg
Wysokość dla opakowania 1	1,050 dm
Szerokość dla opakowania 1	3,600 dm
Długość dla opakowania 1	18,850 dm

Oferta zrównoważonego rozwoju

Stan trwałej oferty	Produkt Green Premium
Rozporządzenie REACh	Deklaracja REACh
Bez SVHC REACh	Tak
Europejska dyrektywa RoHS	Zgodność z pro-active (produkt poza zakresem obowiązywania dyrektywy UE RoHS) Europejska deklaracja RoHS
Bez toksycznych metali ciężkich	Tak
Bez rtęci	Tak
Informacje na temat zwolnienia z RoHS	Tak
Norma RoHS Chiny	Dyrektywa RoHS Chiny Pro-aktywna dyrektywa RoHS Chiny (poza zakresem prawnym RoHS Chiny)
Ujawnienie informacji o wpływie na środowisko	Środowiskowy profil produktu
Zawiera halogeny	Produkt bez halogenów

Warunki gwarancji

Gwarancja	18 miesięcy