TKDJ...H50 Trójnik dostawny H50

1,0 Grubość blachy: 1,0 mm

Informacje

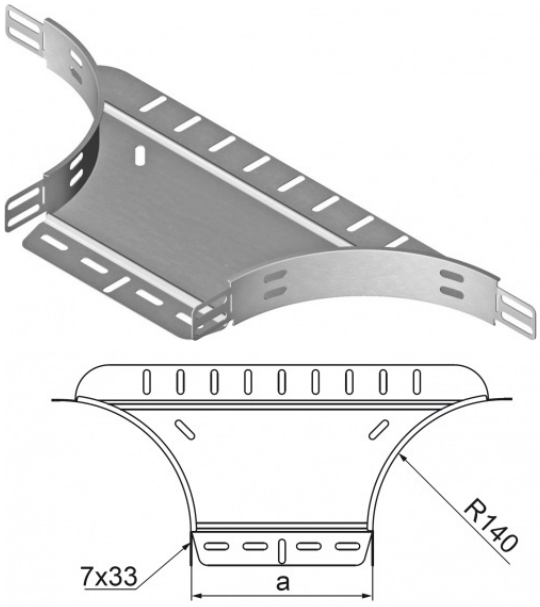

Zastosowanie
Rozgałęzienie trasy kablowej.

Uwaga
Zintegrowane łączniki. Montaż nie wymaga stosowania dodatkowych łączników.

Materiał
S - stal cynkowana met. Sendzimira PN-EN 10346:2015-09
Na zamówienie:
F - stal cynkowana metodą zanurzeniową PN-EN ISO 1461:2011, lub metodą cynku płatkowego tylko dla elementów o max. wymiarze 200 mm
L - lakierowanie w standardowej palecie RAL
E - stal kwasoodporna

Dodatkowe informacje
- montaż śrubami SGKM6x12 lub SGM6x12.

Wersje

Symbol	Numer katalogowy	Szerokość a (mm)	Ciężar 1 szt. (kg)	Ilość (szt.)
TKDJ50H50	159705	50	0,35	10
TKDJ100H50	159710	100	0,43	10
TKDJ150H50	159715	150	0,50	1
TKDJ200H50	159720	200	0,57	10
TKDJ300H50	159730	300	0,72	1