INCOBEX ELPLAST

A4
A6



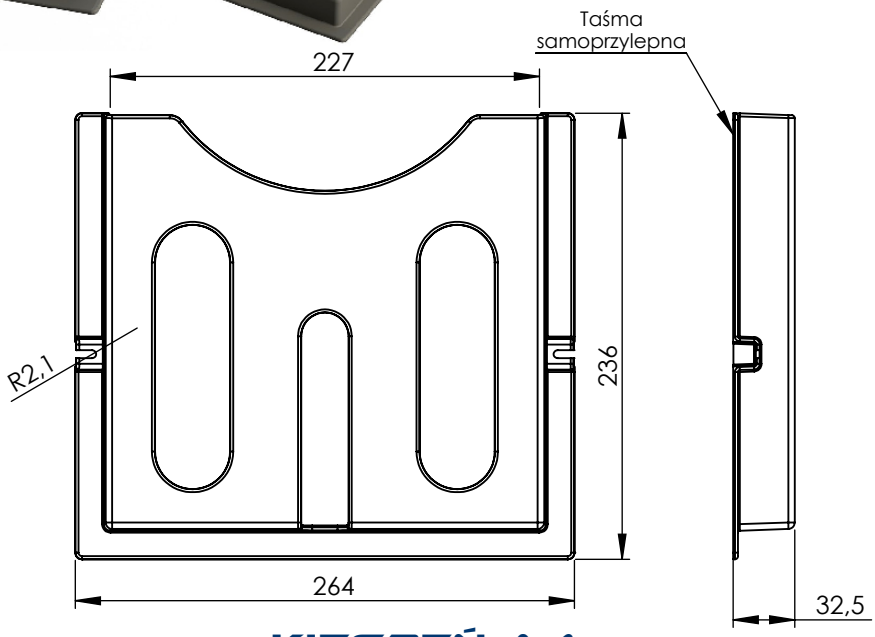

KIESZEŃ A4

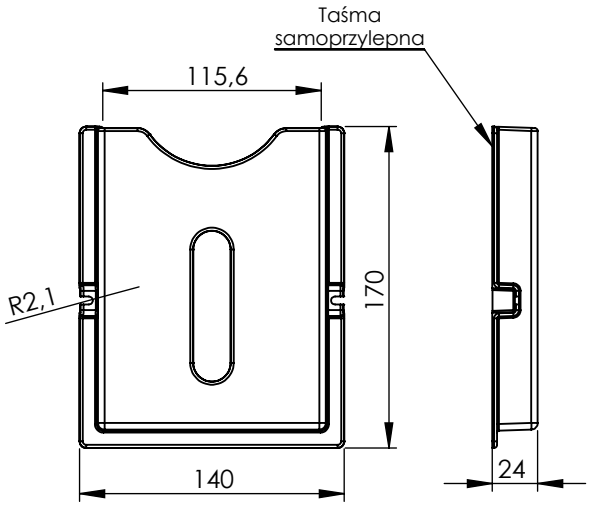

KIESZEŃ A6

Nazwa	Nr kat.
Kieszeń na dokumenty A4	ENE-40017
Kieszeń na dokumenty A6	ENE-40018