OBUDOWA HERMETYCZNA TYPU SWD
SWD TYPE WATERTIGHT CABINETS

ICW-304019-P

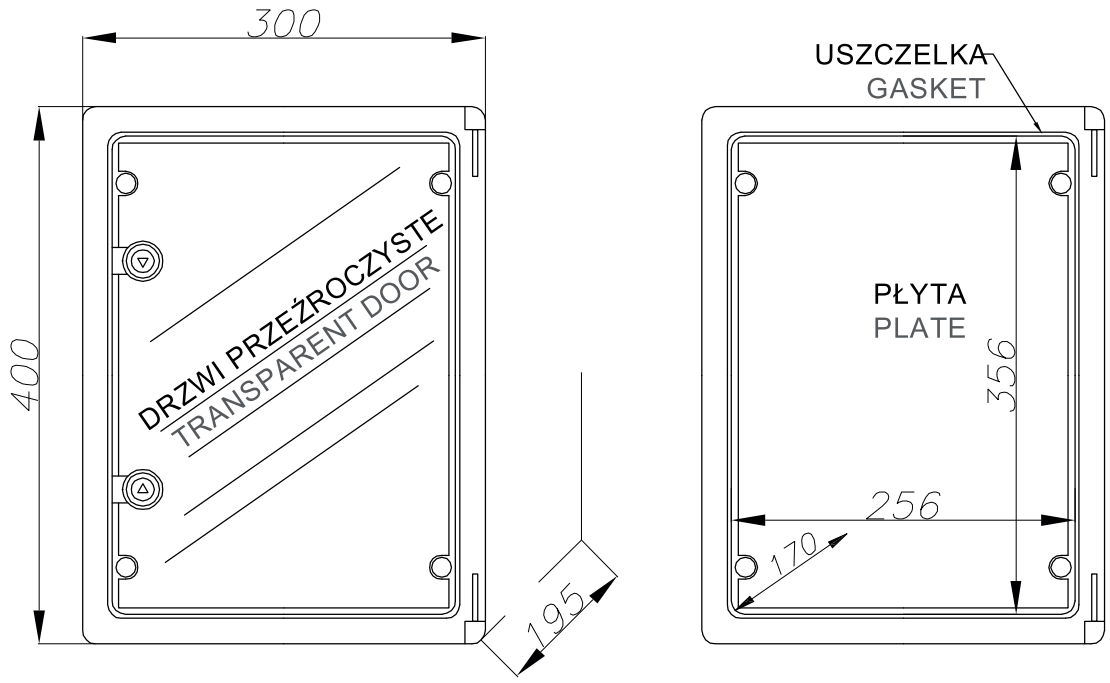

INFORMACJE TECHNICZNE:
TECHNICAL SPECIFICATION:

- Kolor: RAL 7035 (szary)
- COLOR: RAL7035 GREY
- Materiał: ABS
- MADE OF ABS
- Stopień ochrony IP65
- PROTECTION GRADE: IP65
- Materiał drzwi przeźroczystych: poliwęglan
- TRANSPARENT DOOR MADE OF POLYCARBONATE
- Wyposażona w ocynkowaną płytę montażową 1,2mm
- INCLUDES 1.20 MM GALVANIZED MOUNTING PLATE
- Wyposażona w zamki z tworzywa
- LOCKS MADE OF PLASTIC MATERIAL
- Wyposażona w 4 naścienne uchwyty montażowe
- INCLUDES 4 WALL MOUNTING HANDLES
- Kąt otwarcia drzwi 180°
- DOOR OPENING ANGLE 180°
- Możliwość założenia zamka z wkładką metalową zamykaną na klucz
- POSSIBLE TO INSTALL A LOCK WITH METAK PATENT INSERT WITH KEY

