INCOBEX Sp. z o.o. 43-300 Bielsko-Biała, ul. Grażyńskiego 71
Tel. +48 (33) 822-70-63, 82-82-400, fax +48 (33) 822-70-63 wew. 220
NIP 5471896027, REGON 072314171
KRS 0000191824 Sąd Rejonowy w Bielsku-Białej
Kapitał zakładowy 1 643 800,00 PLN

PRZEKŁADNIKI PRĄDOWE KL.0,2s
DO ROZLICZEŃ Z ENERGETYKĄ

Specyfikacja techniczna

Norma	PN EN 61869
Napięcie pracy	720V
Częstotliwość	50/60 Hz
Temperatura pracy	-25/75 ^{O}C
Temperatura magazynowania	-50/80 ^{O}C
Dopuszczalna wilgotność względna	Do 95%
Ciągły prąd termiczny	1.2 x In
Znamionowy krótkotrwały prąd cieplny	60 x In / 1s
Znamionowy prąd dynamiczny	2.5 x Ith / 1s
Napięcie probiercze	5kV eff.(50Hz)/1min.
Klasa izolacji	E (120 ^{O}C max.)
Obudowa	Niepalna, samogasnąca, wzmocniona włóknem szklanym PA6
Stopień ochrony	IP20
Współczynnik bezpieczeństwa	5, 10
Zaciski wtórne	Mosiądz niklowany, śruby M5
Zalecany moment dokręcania	2Nm (dla zacisków wtórnych)
Klasa dokładności	Pomiarowe 0.2s
Moc	2.5VA lub 5VA
Prąd pierwotny	Od 50A do 1000A
Prąd wtórny	5A



UWAGA! Wszystkie przekładniki posiadają świadectwo wzorcowania Okręgowego Urzędu Miar.

Przekładnik prądowy S25B

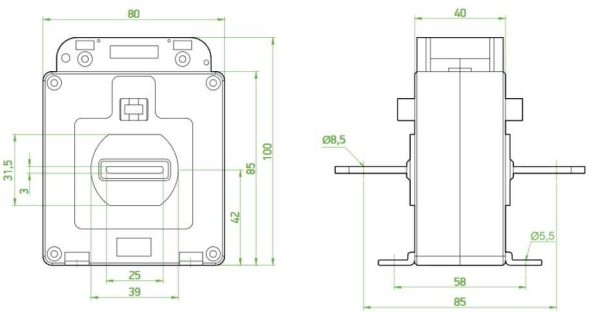

Przekładnik prądowy S40

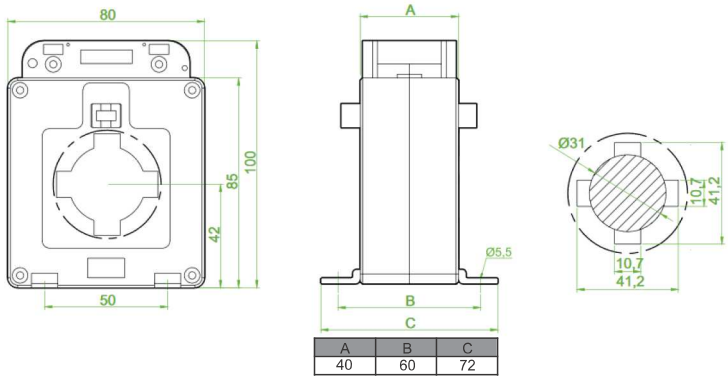

A	B	C
40	60	72