LUP...H50 Łuk 90°

1,5 Grubość blachy: 1,5 mm

Informacje

Zastosowanie
Zmiana kierunku prowadzenia trasy kablowej.

Uwaga
Montaż wymaga dodatkowych łączników.

Materiał
S - stal cynkowana met. Sendzimira PN-EN 10346:2015-09
Na zamówienie:
F - stal cynkowana metodą zanurzeniową PN-EN ISO 1461:2011, lub metodą cynku płatkowego tylko dla elementów o max. wymiarze 200 mm
L - lakierowanie w standardowej palecie RAL
E - stal kwasoodporna

Dodatkowe informacje
- montaż przy użyciu łączników i śrub SGKM6x12 lub SGM6x12.
- może służyć jako łuk zewnętrzny lub wewnętrzny.

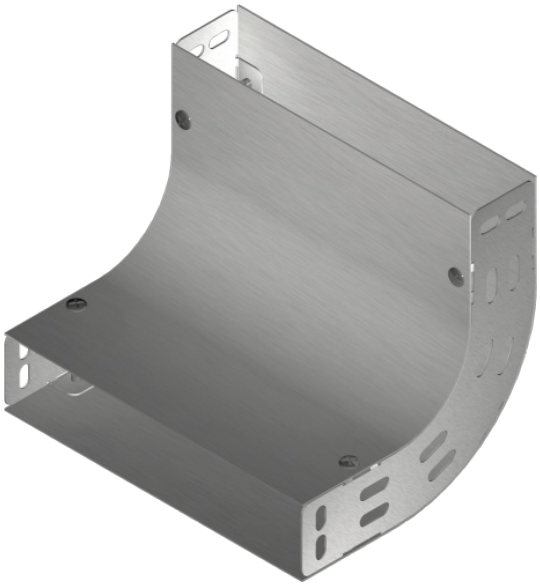

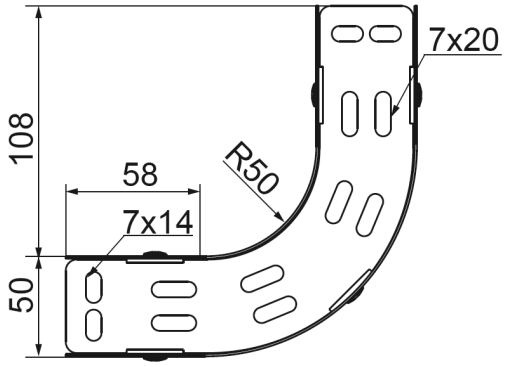

Wersje

Symbol	Numer katalogowy	Ciężar 1 szt. (kg)	Ilość (szt.)	Wymiar a (mm)
LUP400H50	153640	2,41	1	400
LUP500H50	153650	2,95	1	500
LUP600H50	153660	3,48	1	600