LUJ...H50 Łuk 90°

1,0 Grubość blachy: 1,0 mm

Informacje

Zastosowanie
Zmiana kierunku prowadzenia trasy kablowej.

Uwaga
Montaż wymaga dodatkowych łączników.

Materiał
S - stal cynkowana met. Sendzimira PN-EN 10346:2015-09
Na zamówienie:
F - stal cynkowana metodą zanurzeniową PN-EN ISO 1461:2011, lub metodą cynku płatkowego tylko dla elementów o max. wymiarze 200 mm
L - lakierowanie w standardowej palecie RAL
E - stal kwasoodporna

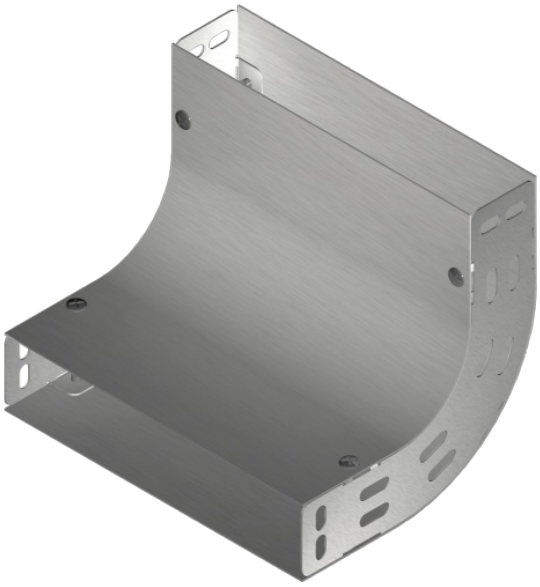

Dodatkowe informacje
- montaż przy użyciu łączników i śrub SGKM6x12 lub SGM6x12.
- może służyć jako łuk zewnętrzny lub wewnętrzny.

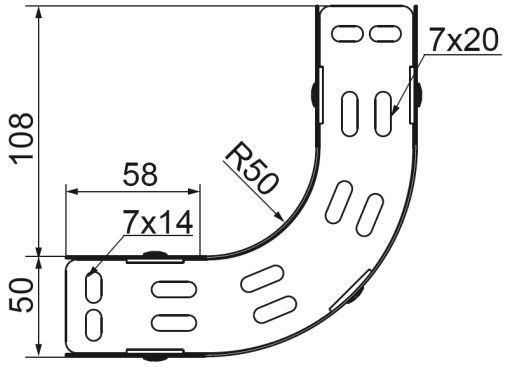

Wersje

Symbol	Numer katalogowy	Ciężar 1 szt. (kg)	Ilość (szt.)	Wymiar a (mm)
LUJ50H50	153505	0,36	30	50
LUJ100H50	153510	0,54	30	100
LUJ150H50	153515	0,72	1	150
LUJ200H50	153520	0,89	10	200
LUJ300H50	153530	1,25	1	300