IP 44 ABS



HERMES IP 44 GNIAZDO POTRÓJNE SCHUKO KLAPKA W KOLORZE DYMNYM

Typ	Kolor	Opak. szt.	Waga op./kg	Indeks
GNT 3x2P+Z schuko	Brązowy RAL 8028	4	1,14	**0326-05**

NORMA: PN-IEC-60884-1:2006
Gniazda: 16A/250V~ zaciski gwintowane
Stopień ochrony IP44
Wymiary: 195 mm x 75 mm x 48mm

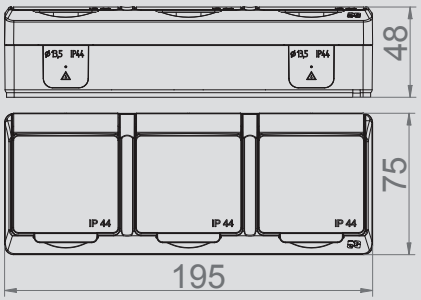

ELEKTRO-PLAST NASIELSK