Kanlux

33070 REXAR LED W

Lampka biurkowa LED

changeable COLOUR temperature

DIMMABLE FUNCTION 3 STEP

USB PORT

HIGH quality finish



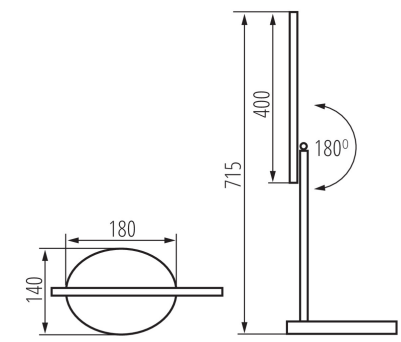

Lampka biurkowa Kanlux REXAR to minimalistyczny, elegancki design i mnóstwo funkcji. Możemy dowolnie regulować barwę światła i jego natężenie, a także skorzystać z portu USB. aby doładować urządzenie mobilne. Po skończonej pracy złożona lampka nie zajmie dużo miejsca i będzie pełnić funkcję minimalistycznej ozdoby.

DANE OGÓLNE:

Kolor: biały
Miejsce montażu: na podłożu
Miejsce zastosowania: wewnątrz
Minimalna odległość od oświetlanego obiektu: 0,1m
Możliwość ściemniania wyłącznie za pomocą wewnętrznego układu elektronicznego: tak
Włącznik: tak
Wymienne źródło światła: nie
Długość [mm]: 180
Szerokość [mm]: 140
Wysokość MAX [mm]: 715
Długość kabla [m]: 1.8
Zintegrowane źródło światła LED: tak

DANE TECHNICZNE:

Napięcie znamionowe [V]: 220-240 AC
Częstotliwość znamionowa [Hz]: 50
Moc maksymalna [W]: max 7
Klasa ochronności przed porażeniem elektrycznym: II
Rodzaj diody: LED SMD
Strumień świetlny [lm]: max 400
Barwa światła: ciepłobiała, biała, chłodnobiała
Temperatura barwowa [K]: 3000/4000/6500
Jednolitość barw [SDCM]: ≤6
Współczynnik oddawania barw Ra: ≥80
Trwałość [h]: 25000
Ilość cykli wł/wył: ≥15000
Kąt świecenia [°]: 100
Materiał obudowy: stop aluminium, tworzywo sztuczne
Rodzaj przyłącza: przewód zakończony wtyczką
W skład oprawy wchodzą wbudowane lampy LED o klasach energetycznych: A++,A+,A
Czas nagrzewania lampy [s]: ≤1
Czas zapłonu lampy [s]: ≤0,5
Oprawa ruchoma w zakresie wertykalnym [°]: 180
Stopień IP: 20

Dokument utworzono: 09.07.2020, 09:25
Zastrzega się możliwość wprowadzenia zmian technicznych. Dane zawarte w tym katalogu nie są prawnie wiążące.
Fotometria: wyniki uzyskane podczas badania konkretnego egzemplarza.

PL

Kanlux

33070 REXAR LED W

Lampka biurkowa LED



Dokument utworzono: 09.07.2020, 09:25
Zastrzega się możliwość wprowadzenia zmian technicznych. Dane zawarte w tym katalogu nie są prawnie wiążące.
Fotometria: wyniki uzyskane podczas badania konkretnego egzemplarza.

PL