Kanlux

26558 PROFILO G

Profil aluminiowy







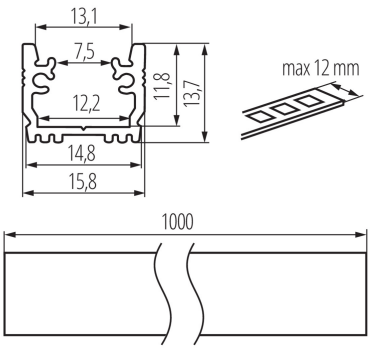

CE

Wpustowy profil dekoracyjno-oświetleniowy do podłóg

DANE OGÓLNE:

Kolor: anodowany

Długość [mm]: 1000

Szerokość [mm]: 15.8

Wysokość [mm]: 13.7

DANE TECHNICZNE:

Materiał: stop aluminium

Zastrzega się możliwość wprowadzenia zmian technicznych. Dane zawarte w tym katalogu nie są prawnie wiążące.

PL

26558 PROFILO G

Profil aluminiowy

AKCESORIA:

26580 SHADE CK G — Klosz biały do profilu aluminiowego, komplet 10 szt., SHADE CK G(26580)



26581 SHADE CK G 2M — Klosz biały do profilu aluminiowego, komplet 5 szt., SHADE CK G 2M(26581)



26598 HANDLE G — Uchwyt mocujący profil aluminiowy, HANDLE G (26598)



26592 STOPPER G — Zaślepki do profilu aluminiowego, STOPPER G (26592)



26602 SEALINGS G — Uszczelka do profilu aluminiowego, SEALINGS G (26602)

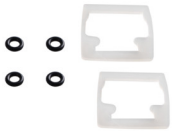

Zastrzega się możliwość wprowadzenia zmian technicznych. Dane zawarte w tym katalogu nie są prawnie wiążące.

PL