KEL

PLASTROL

KARTA KATALOGOWA

Nr 103/2019

Rozgałęźnik Extrem X3 jednofazowy potrójny R-X3/54 z wtyczką - wersja francuska

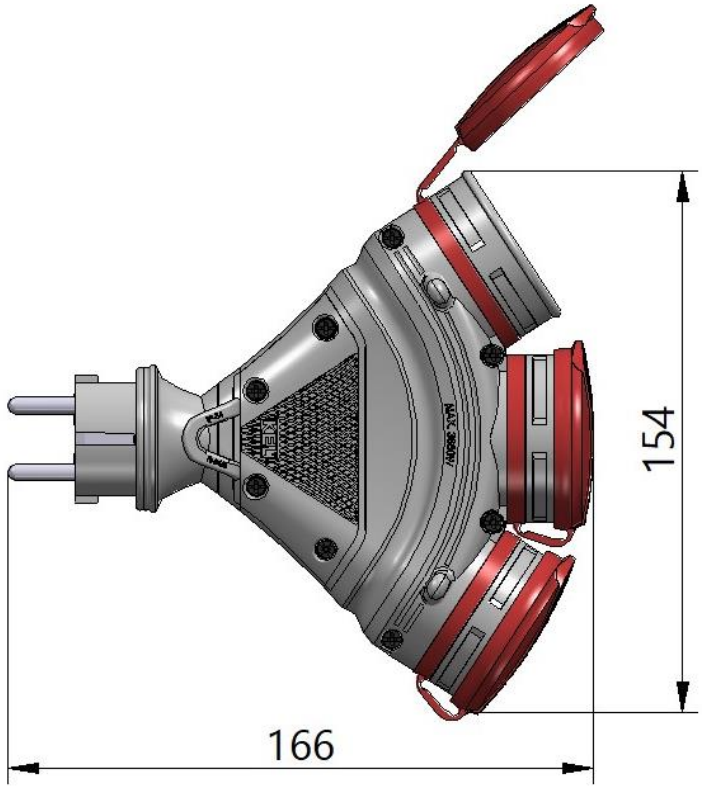



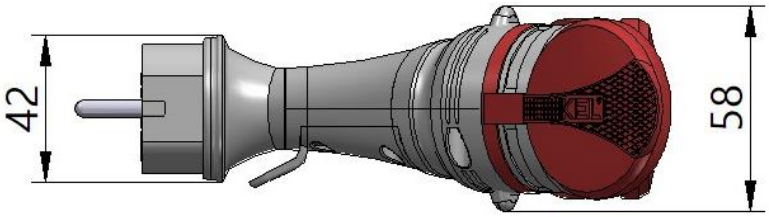

Charakterystyka produktu:

Extrem X3 to seria rozgałęźników przeznaczonych do łączenia wtyczki w gniazdo w najbardziej wymagających warunkach. Umożliwia podłączenie kilku urządzeń na jednej wtyczce zasilającej. Rozgałęźniki są odporne na uderzenia, uszkodzenia mechaniczne oraz wytrzymałe na nacisk. Wysokiej jakości tworzywa techniczne użyte do wytworzenia rozgałęźników gwarantują im trwałość i niezawodność niezależnie od miejsca, w którym będą używane.

Serwis gwarancyjny i pogwarancyjny prowadzi producent.

PLASTROL
P.W.U-H PLASTROL Spółka jawna J.J Kałuża
ul. Pocztowa 16, 64-918 Lotyń

DZIAŁ HANDLOWY
+48 67 211 97 51
+48 603 519 093

BOK
+48 67 211 97 30
+48 67 211 97 43

KEL

PLASTROL

KARTA KATALOGOWA



Rozgałęźnik z otwartą pokrywką pokazującą listwę samozaciskową do podłączenia przewodów

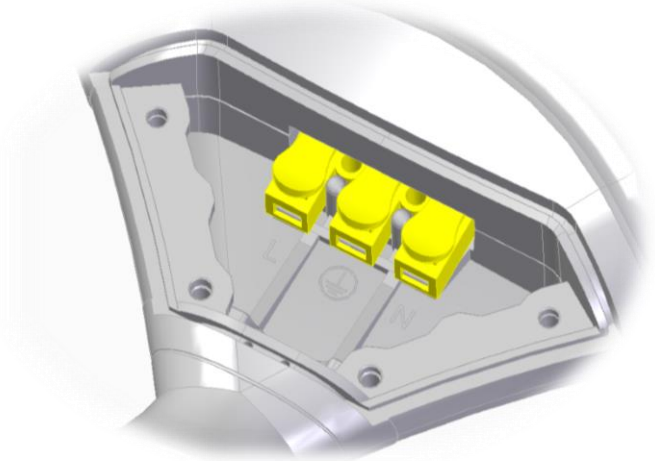

Parametry techniczne:

Potrójny Rozgałęźnik z Wtyczką
Napięcie znamionowe: 250V
Prąd znamionowy: 16A
Maksymalne obciążenie: 3680W
Stopień ochrony: IP54
Ilość pionów: 3 z bolcem i pokrywką

Zawieszka do łatwego zamocowania



Zastosowanie:

Rozgałęźnik Extrem X3 znajdzie szerokie zastosowanie w przemyśle, na budowach, statkach, w fabrykach, wszędzie tam, gdzie niezbędne jest solidne i niezawodne złącze. Produkty zostały zaprojektowane tak, aby ich używanie było wygodne, a zarazem bezpieczne. Dodatkowym atutem jest nowoczesny design, który odróżnia je od innych tego typu produktów dostępnych na rynku.

Zastosowano cztery warianty kolorystyczne:
czarno-czerwony,
czarno-czarny,
szaro-niebieski,
szaro-czerwony.

Serwis gwarancyjny i pogwarancyjny prowadzi producent.

PLASTROL
P.W.U-H PLASTROL Spółka jawna J.J Kałuża
ul. Pocztowa 16, 64-918 Lotyń

DZIAŁ HANDLOWY
+48 67 211 97 51
+48 603 519 093

BOK
+48 67 211 97 30
+48 67 211 97 43