PATRZ KARTA - XNH1-A250



Rozłącznik bezpiecznikowy 250A, rozmiar 1, 3-bieg., montaż na płycie, wersja Basic

Typ **XNH1-A250**
Catalog No. **183043**

Powering Business Worldwide

Program dostaw

Basic function			Basic device
Bieguny			3-biegunowe
Mounting type			DIN rails Mounting plate
Size			1
Type of connection			Flat connection
Znamionowy prąd pracy	I_e	A	250
Front degree of protection (XNH installed)			IP20 (Operating status) IP2XC (Contact protection) IP10 (Handle cover open)
Znamionowe napięcie pracy	U_e	V AC	690
Znamionowe napięcie pracy	U_e	napięcie stałe, V	440
Rated conditional short-circuit current		kA	120 (500 V) 100 (690 V)
Flammability characteristics			Self-extinguishing as per UL 94
Description			Current paths of electrolytic copper, silver-plated
Następca			017250 269140

Dane Techniczne

elektryczny

Normy i przepisy			IEC/EN 60947-3
Znamionowe napięcie pracy	U_e	V AC	690
Znamionowe napięcie pracy	U_e	napięcie stałe, V	440
Znamionowy prąd pracy	I_e	A	250
częstotliwość znamionowa	f	Hz	40 - 60
Znamionowe napięcie izolacji	U_i	V AC	800
Total heat dissipation at I_{th} (without fuses)	P_v	W	16
Heat dissipation at 80% (without fuses)	P_v	W	10.2
Odporność na udar napięciowy	U_{imp}	kV	8
Kategoria użytkowa AC-23B			
Rated operating voltage	U_e	V AC	400
Rated operating current	I_e	A	250
Kategoria użytkowa AC-22B			
Rated operating voltage	U_e	V AC	500
Rated operating current	I_e	A	250
Kategoria użytkowa AC-21B			
Rated operating voltage	U_e	V AC	690
Rated operating current	I_e	A	250
Kategoria użytkowa DC-22B			
Rated operating voltage	U_e	V DC	DC values on request
Rated operating current	I_e	A	DC values on request
Kategoria użytkowa DC-21B			
Rated operating voltage	U_e	V DC	DC values on request
Rated operating current	I_e	A	DC values on request
Rated conditional short-circuit current		kA	120 (500 V)

			100 (690 V)
Rated short-time withstand current	I_{cw}	kA	10
maks. wkładka bezpiecznikowa			
Size according to DIN VDE 0636-2			000 / 00
Max. permitted power loss per fuse link	P_v	W	23
Trwałość, elektryczna	cykle łączenia		200

mechaniczny

Front degree of protection (XNH installed)			IP20 (Operating status) IP2XC (Contact protection) IP10 (Handle cover open)
Temperatura otoczenia		°C	-25 - +55
Rated operating mode			Permanent operation
Activation			Dependent manual activation
Położenie montażowe			pionowo, poziomo
Wysokość ustawienia		m	maks. 2000
Kategoria przepięciowa / stopień zanieczyszczenia			III/3
RoHS (zgodnie z dyrektywą 2002/95/WE Parlamentu Europejskiego i Rady)			Tak
Kierunek zasilania energią			dowolne, zgodne z wymaganiami
Lockable			Yes, optional
Sealable			Yes, Standard
Materiał			
Tworzywo			Poliamid
Kolor			Szara
Flammability characteristics			Self-extinguishing as per UL 94
Halogen-free			Yes
Voltage test			Yes, sliding inspection windows
Trwałość, mechaniczna	cykle łączenia		1400
Odporność na wyładowania pełzne			CTI 600
Heat deflection temperature		°C	125

Przekrój doprowadzeń

Przyłącze płaskie			
Bolt diameter			M10
Cable lug max. width		mm	37
Flat busbar		mm	30 x 10
zacisk skrzynkowy			
wielożyłowy		mm^2	35 - 150 Cu/Al
taśma CU	Liczba lamel x szerokość x grubość	mm	10 x 16 x 0,8
Zacisk skrzynkowy			
Stranded		mm^2	25 - 150 Cu
Copper band	Number of segments x width x thickness	mm	6 x 16 x 0,8
Zacisk pryzmatyczny			
wielożyłowy		mm^2	10 - 150 Cu/Al
Podwójny zacisk pryzmatyczny			
wielożyłowy		mm^2	2x (70 - 95) Cu/Al

Świadectwo typu zgodnie z IEC/EN 61439

Dane techniczne dla zaświadczenia rodzaju konstrukcji			
Znamionowy prąd pracy do podania straty mocy	I_n	A	250
Strata mocy na biegun, w zależności od prądu	P_{vid}	W	5.3
Strata mocy elementu eksploatacyjnego, w zależności od prądu	P_{vid}	W	16
Certyfikat konstrukcji IEC/EN 61439			
10.2 Wytrzymałość materiałów i części			
10.2.2 Odporność na korozję			Wymagania odnośnie normy produktowej zostały spełnione.

10.2.3.1 Wytrzymałość cieplna powłoki			Wymagania odnośnie normy produktowej zostały spełnione.
10.2.3.2 Rezystancja materiału izolacyjnego przy normalnym cieple			Wymagania odnośnie normy produktowej zostały spełnione.
10.2.3.3 Rezystancja materiału izolacyjnego przy nietypowym cieple			Wymagania odnośnie normy produktowej zostały spełnione.
10.2.4 Wytrzymałość na działanie promieniowania UV			Wymagania odnośnie normy produktowej zostały spełnione.
10.2.5 Podnoszenie			Nie dotyczy, ponieważ należy ocenić całą szafę sterowniczą.
10.2.6 Kontrola odporności na uderzenia			Nie dotyczy, ponieważ należy ocenić całą szafę sterowniczą.
10.2.7 Napisy			Wymagania odnośnie normy produktowej zostały spełnione.
10.3 Stopień ochrony powłok			Nie dotyczy, ponieważ należy ocenić całą szafę sterowniczą.
10.4 Odstępy izolacyjne powietrzne i prądów pełzających			Należy do zakresu odpowiedzialności wykonawcy szafy sterowniczej.
10.5 Ochrona przed porażeniem elektrycznym			Nie dotyczy, ponieważ należy ocenić całą szafę sterowniczą.
10.6 Montaż elementów eksploatacyjnych			Nie dotyczy, ponieważ należy ocenić całą szafę sterowniczą.
10.7 Wewnętrzne obwody prądowe i połączenia			Należy do zakresu odpowiedzialności wykonawcy szafy sterowniczej.
10.8 Przyłącza przewodów wchodzących z zewnątrz			Należy do zakresu odpowiedzialności wykonawcy szafy sterowniczej.
10.9 Właściwości izolacji			
10.9.2 Wytrzymałość elektryczna o częstotliwości roboczej			U_i = 800 V AC
10.9.3 Odporność na napięcie udarowe			Należy do zakresu odpowiedzialności wykonawcy szafy sterowniczej.
10.9.4 Sprawdzanie powłok z materiału izolacyjnego			Należy do zakresu odpowiedzialności wykonawcy szafy sterowniczej.
10.10 Nagrzanie			Oszacowanie nagrzania należy do zakresu odpowiedzialności wykonawcy szafy sterowniczej. Eator dostarczy danych na temat straty mocy aparatów.
10.11 Odporność na zwarcia			Należy do zakresu odpowiedzialności wykonawcy szafy sterowniczej. Przestrzegać wytycznych odnośnie aparatów łączeniowych.
10.12 Kompatybilność elektromagnetyczna			Należy do zakresu odpowiedzialności wykonawcy szafy sterowniczej. Przestrzegać wytycznych odnośnie aparatów łączeniowych.
10.13 Działanie mechaniczne			Spełnienie wymagań w aparacie jest jednoznaczne z przestrzeganiem instrukcji montażu (IL).

Dane techniczne zgodne z ETIM 7.0

Urządzenia niskonapięciowe (EG000017) / Rozłącznik bezpiecznikowy (EC001040)

Elektrotechnika, automatyzacja i technologia / Rozdzielnice niskonapięciowe / Rozłącznik, odłącznik obciążenia, przełącznik sterujący / Rozłącznik/odłącznik obciążenia z/bez bezpiecznika (ecl@ss10.0.1-27-37-14-01 [AKF058013])

Jako rozłącznik główny		Nie
Jako rozłącznik bezpieczeństwa		Nie
Maksymalne znamionowe napięcie pracy Ue AC	V	690
Znamionowy prąd ciągły Iu	A	250
Znamionowa moc pracy dla AC-23, 400 V	kW	0
Znamionowy warunkowy prąd zwarciowy Iq	kA	120
Znamionowy wytrzymywany prąd krótkotrwały Icw	kA	6
Do wkładek bezpiecznikowych		NH1
Liczba biegunów		3
Z kontrolą stanu wkładki bezpiecznikowej		Nie
Rodzaj podłączenia styków głównych		Połączenie śrubowe
Kierunek wprowadzenia kabla		Inne
Ze złączami wtykowymi		Nie
Do montażu na płycie		Tak
Do montażu tablicowego		Nie
Do montażu szynowego		Nie
Rodzaj elementu wykonawczego		Uchwyt pokrywy
Umiejscowienie elementu napędowego		Strona przednia
Opcjonalny napęd silnikowy		Nie
Wbudowany napęd silnikowy		Nie
Jako wyłącznik awaryjny		Nie
Stopień ochrony (IP) części czołowej		Inne

Wymiary

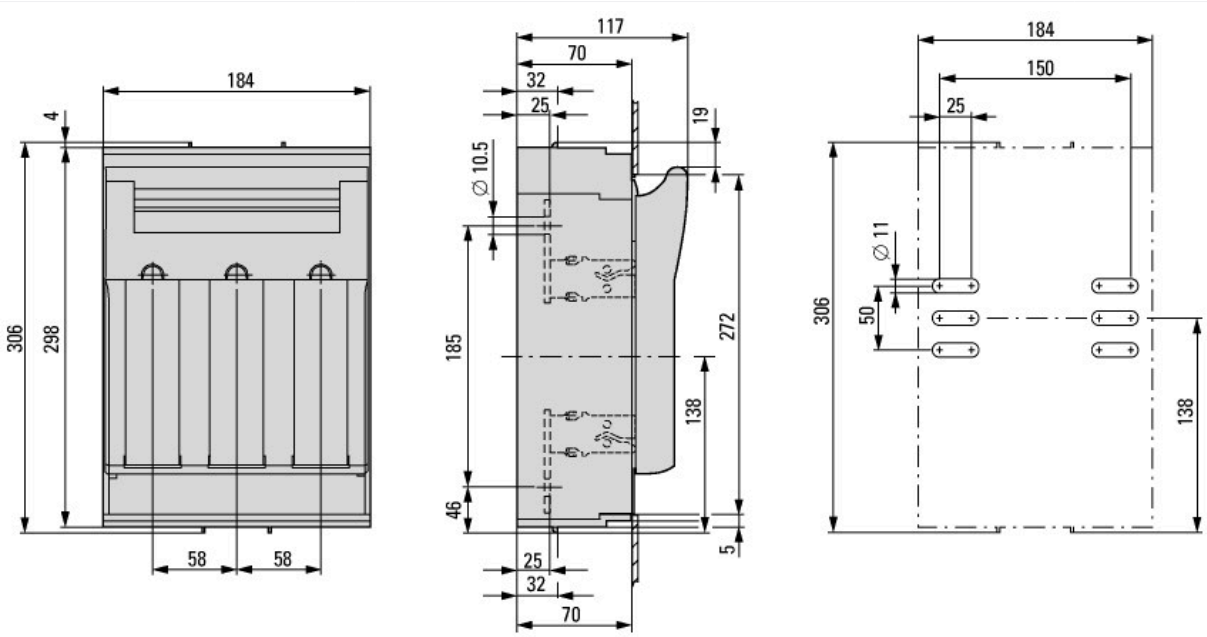

Pozostałe informacje o produkcie (łącza)

IL0131110ZU Fuse switch-disconnector XNH	
IL0131110ZU Fuse switch-disconnector XNH	https://es-assets.eaton.com/DOCUMENTATION/AWA_INSTRUCTIONS/IL0131110ZU2017_02.pdf

© 12/2020 by Eaton Industries GmbH