Łącznik krzywkowy mocowany do pulpitu SK16 P



P03, P23 P07, P27



P04, P24 P08, P28





Budowa symbolu zamówieniowego

SK 16 - ☐ \ ☐

Sposób mocowania

P23	z czołem I (IP65), mocowanie na dwa wkręty
P03	z czołem I (IP65), mocowanie na cztery wkręty samogwintujące
P24	z czołem I żółto-czerwonym (IP65), mocowanie na dwa wkręty
P04	z czołem I żółto-czerwonym (IP65), mocowanie na cztery wkręty samogwintujące
P27	z czołem III (IP65) zamykanym, mocowanie na dwa wkręty
P07	z czołem III (IP65) zamykanym, mocowanie na cztery wkręty samogwintujące
P28	z czołem III żółto-czerwonym (IP65) zamykanym, mocowanie na dwa wkręty
P08	z czołem III żółto-czerwonym (IP65) zamykanym, mocowanie na cztery wkręty samogwintujące

Nr wykonania

1.825	Rozłącznik 0-1 (1 - biegunowy)
1.828	Rozłącznik 0-1 (2 - biegunowy)
2.8211	Rozłącznik 0-1 (3 - biegunowy)
2.8210	Rozłącznik 0-1 (4 - biegunowy)
3.8220	Rozłącznik 0-1 (5 - biegunowy)
3.8210	Rozłącznik 0-1 (6 - biegunowy)
4.8240	Rozłącznik 0-1 (7 - biegunowy)
4.824	Rozłącznik 0-1 (8 - biegunowy)
5.8220	Rozłącznik 0-1 (9 - biegunowy)
5.822	Rozłącznik 0-1 (10 - biegunowy)
6.8210	Rozłącznik 0-1 (11 - biegunowy)
6.821	Rozłącznik 0-1 (12 - biegunowy)
7.8220	Rozłącznik 0-1 (13 - biegunowy)
7.822	Rozłącznik 0-1 (14 - biegunowy)
8.8270	Rozłącznik 0-1 (15 - biegunowy)
8.827	Rozłącznik 0-1 (16- biegunowy)
9.8210	Rozłącznik 0-1 (17 - biegunowy)
9.821	Rozłącznik 0-1 (18 - biegunowy)
10.8210	Rozłącznik 0-1 (19 - biegunowy)
10.821	Rozłącznik 0-1 (20 - biegunowy)
3.8368	Przełącznik zmiany kierunku obrotów L-0-P
3.83139	Przełącznik dwubiegowy dwa oddzielne uzwojenia
4.8390	Przełącznik Dahlander'a dwubiegowy
7.8538	Przełącznik Dahlander'a dwubiegowy ze zmianą kierunku obrotów
4.831	Przełącznik rozruchowy trójfazowy 0-Y-Δ
5.8538	Przełącznik rozruchowy trójfazowy ze zmianą kierunku obrotów
6.4470	Przełącznik Dahlander'a trójbiegowy pojedyncze uzwojenie dla niskich obrotów
6.4480	Przełącznik Dahlander'a trójbiegowy pojedyncze uzwojenie dla średnich obrotów
6.4490	Przełącznik Dahlander'a trójbiegowy pojedyncze uzwojenie dla wysokich obrotów
4.883	Przełącznik pomiaru napięcia
2.4414	Rozłącznik obrotowy 0-1
2.8445	Łącznik obwodów 0-1-2-3
1.834	Rozłącznik 1-0-2 (1 - biegunowy)
2.8338	Rozłącznik 1-0-2 (2 - biegunowy)
3.8380	Rozłącznik 1-0-2 (3 - biegunowy)
4.8396	Rozłącznik 1-0-2 (4 - biegunowy)
5.8380	Rozłącznik 1-0-2 (5 - biegunowy)
6.8380	Rozłącznik 1-0-2 (6 - biegunowy)
7.8380	Rozłącznik 1-0-2 (7 - biegunowy)
8.8380	Rozłącznik 1-0-2 (8 - biegunowy)
9.8380	Rozłącznik 1-0-2 (9 - biegunowy)
10.8380	Rozłącznik 1-0-2 (10 - biegunowy)

Wielkość prądowa

16	16 A

Elementy składowe

Czoła łączników krzywkowych

Czoło I SK10-1406 dla wykonań P... i BS...

Czoło I SK10-1406 dla wykonań P...

Czoło III SK10-1410 dla wykonań P... i BS…(zamykane)

Czoło III SK10-1410 dla wykonań P…(zamykane)

Łączniki krzywkowe SK

Wymiary

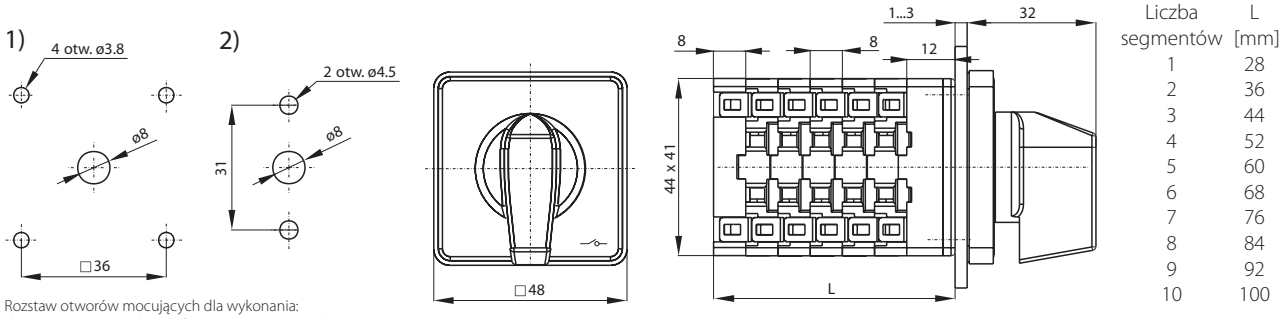

Rozstaw otworów mocujących dla wykonania:
1) P03, P04, P07, P08 (na 4 wkręty samogwintujące)
2) P23, P24, P27, P28 (na 2 wkręty)

Liczba segmentów	L [mm]
1	28
2	36
3	44
4	52
5	60
6	68
7	76
8	84
9	92
10	100

Liczba segmentów w łączniku

1 ... 10

Dane techniczne

Napięcie znamionowe izolacji U_e	690 V
Napięcie znamionowe udarowe wytrzymywalne U_{imp}	6 kV
Prąd znamionowy ciągły $I_u=I_{th}$	20 A
Prąd znamieniowy łączeniowy I_e w kat. AC-21A, AC-22A	16 A (230/400/500/690 V)
Znamionowa moc łączeniowa P_e w kat. AC-23A	3 kW (230 V) 5 kW (400 V) 6 kW (500 V) 8 kW (690 V)
Znamionowa moc łączeniowa P_e w kat. AC-3	2 kW (230 V) 3,5 kW (400 V) 4 kW (500 V) 6 kW (690 V)
Prąd znamionowy łączeniowy I_e w kat. DC-21A	16 A (24 V) 8 A (110 V) 6 A (220 V)
Prąd znamionowy krótkotrwały wytrzymywalny I_{cw}(1s)	0,25 kA
Prąd znamionowy załączalny zwarciowy I_{cm}	0,34 kA
Prąd znamionowy zwarciowy umowny	10 kA
Prąd znamionowy wkładka bezpiecznikowa gG	16 A
Przekrój przewodów przyłączeniowych	1...4 mm^2
Moment dokręcania zacisków	0,5 Nm
Mocowanie łącznika do pulpitu	31/□36
Trwałość mechaniczna	3,0 mln (cykli przestawieniowych)
Temperatura otoczenia	-40 ... +70°C (pracy) -40 ... +70°C (przechowywania)
Stopień ochrony: PN-EN 60529 względem pulpitu	IP65
Stopień ochrony obudowy OB	IP65
Odporność na wibrację (wg IEC 60068-2-6)	2...13, 2...100 Hz (częstotliwość) ± 1 mm (amplituda przemieszczenia) ± 0,7 g (amplituda przyspieszenia)
Odporność na udary (wg IEC 60068-2-27)	15 g (przyspieszenie szczytowe) 11 ms (czas trwania impulsu)
Odporność na wilgotne gorąco cykliczne (IEC 60068-2-30)	55°C (temperatura otoczenia) 95% (wilgotność względna)
Odporność na mgłę solną cykliczną (wg IEC 60068-2-52)	ostrość próby 1