Karta katalogowa | Numer produktu: 709-156

pokrywa; typ 3; do wspornika pokrywy list. zacisk. typ 3; dł. 1 m; transparentny

www.wago.com/709-156





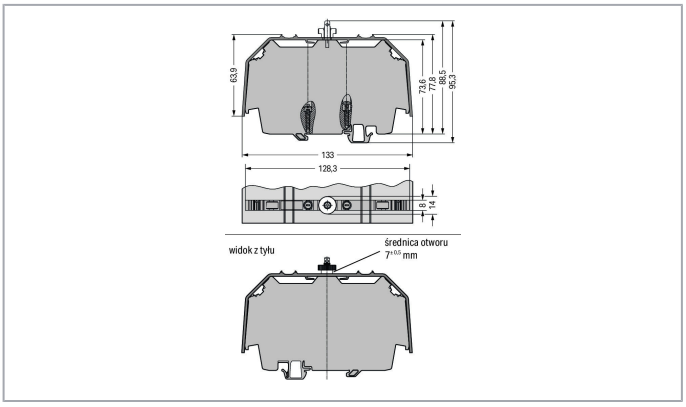

Data

Dane techniczne

główna funkcja produktu	akcesoria montażowe

Dane materiałowe

kolor	transparentny
masa	600 g

Dokonywanie zmian zastrzeżone. Należy stosować się do dokumentacji technicznej produktów.

WAGO ELWAG sp. z o. o.
ul. Piękna 58 a
50-506 Wrocław
Tel.: +48 71 3602972 | Fax: +48 71 3602999
Email: wago.elwag@wago.com

Masz pytania dotyczące naszych produktów?
Jesteśmy do Twojej dyspozycji pod numerem telefonu +48 71 360 29 70.

Dane handlowe

rodzaju opakowania	BOX
Kraj pochodzenia	DE
GTIN	4055143428590
Nr taryfy celnej	39169010900

Dokonywanie zmian zastrzeżone. Należy stosować się do dokumentacji technicznej produktów.

WAGO ELWAG sp. z o. o.
ul. Piękna 58 a
50-506 Wrocław
Tel.: +48 71 3602972 | Fax: +48 71 3602999
Email: wago.elwag@wago.com

Masz pytania dotyczące naszych produktów?
Jesteśmy do Twojej dyspozycji pod numerem telefonu +48 71 360 29 70.