PUSZKA ELEKTROINSTALACYJNA

OGNIOODPORNA PUSZKA ELEKTROINSTALACYJNA L-BOX E30-E90

Ognioodporna puszka elektroinstalacyjna L-BOX E90 przeznaczona jest do łączenia lub/oraz rozgałęziania przewodów instalacji, które gwarantują ciągłość działania w trakcie warunków pożaru.



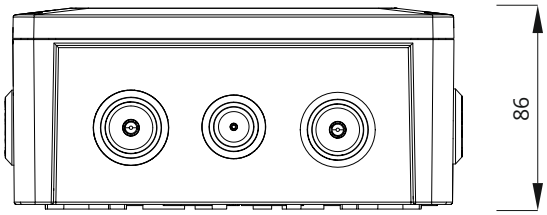



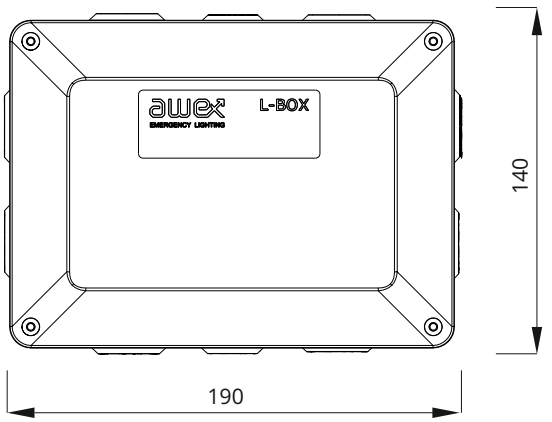

DANE TECHNICZNE	
Odmiana	L-BOXv2s
Wymiary	140 x 190 x 86 [mm]
Kolor	RAL 2003
Stopień ochrony obudowy	IP66
Przekrój przewodu	do 10 [mm^2]
Materiał	poliwęglan, bezhalogenowy
Ilość złącz	6x2
Średnica otworów przelotowych	8x25 [mm] i 2x20 [mm]
Maksymalna średnica izolacji	dla otworów przelotowych 25 multi [mm] od 4 do 7 [mm] dla otworów przelotowych 25 [mm] od 8 do 17 [mm] dla otworów przelotowych 20 [mm] od 4 do 7 [mm]
Ognioodporność ogniowa	E90
Podłoże montażowe	sufity, ściany, trasy kablowe
Wkręty montażowe	wkręt do betonu z łbem sześciokątnym 2 szt. Ø 6,3x45 [mm]
Waga	740 [g]
Temperatura pracy	od -25 do 55 [℃]
Kod produktu	FSB012