KU 68-1903 - puszka rozdzielcza z wieczkiem i zestawem zaciskowym



MAT | PVC | -5 - +60°C | 850°C | A1 - D | 30 sec.

- Przejrzyście ułożona instalacja.
- Wysokiej jakości połączenie potencjałów elektrycznych przy pomocy śrub.
- Mosiężny zacisk PE.

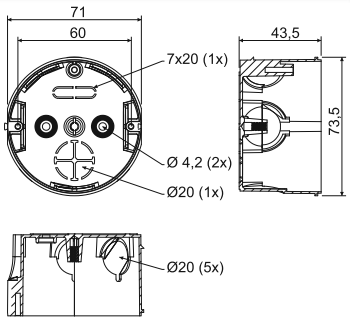

pozycja	opis	szt.	EAN
KU 68-1903_KA	puszki zapakowane luzem w kartonie z założonym wieczkiem i listwą zaciskową	100	8595057600287

- akcesoria



ZV 68 str. 1-68 | **TYP0...** str. 1-77 | **TN 68** str. 1-66 | **NR..** str. 1-71

- narzędzia pomocnicze



FR 68 SDS Ø 80 mm str. 1-79

KP 67/2 - puszka przyrządowa



MAT | PVC | -5 - +60°C | 850°C | A1 - D | 30 sec. | 71/81

- Dla nowoczesnej instalacji w ramkach zespolonych (rozstaw 71 mm).
- Połączenie w kierunku pionowym i poziomym z rozstawem 71 lub 81 mm.
- Możliwość montażu do 5 puszek obok siebie.
- Możliwość zwiększenia odległości osiowej przy pomocy rozpórki dystansowej DR 18 dla serii projektowej przyrządów Element, Neo.
- Sprzedaż w całych opakowaniach.

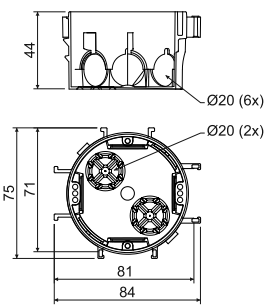

pozycja	opis	szt.	EAN
KP 67/2_KA	puszki zapakowane luzem w kartonie, wkręty przyrządów nie są umieszczone na puszkach	90	8595057615496
KP 67/2_ST	na każdej puszce tabliczka z EAN, wkręty przyrządów założone na puszce	90	8595057699427

- akcesoria



V 68 str. 1-66 | **DR18** str. 1-72 | **TYP0...** str. 1-77 | **NR..** str. 1-71

MAT materiał | odporność termiczna | funkcja samogaszenia | dla montażu gniazdka podwójnego
klasa reakcji na ogień podłoża | próba rozżarzoną pętlą | rozstaw | pakowanie