SKINDICHT® MINI NBR

SKINDICHT® MINI, dławnica kablowa dla najmniejszych rozmiarów żył i do wysokiej gęstości zabudowy, delikatne mocowanie zaciskowe kabli oraz wysoki stopień ochrony

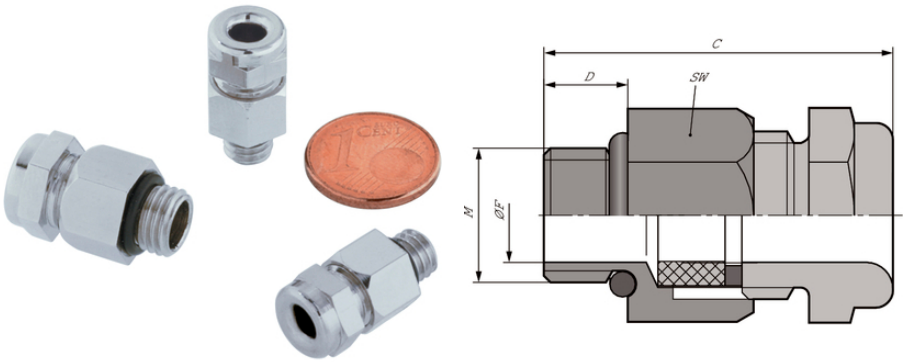

Uzupełniające komponenty automatyki firmy LAPP

Wymagana przestrzeń

Korzyści

Wysoki stopień ochrony
Dla najmniejszych rozmiarów żył
Niewielka wysokość montażowa
Delikatne mocowanie przewodów
Wysoka gęstość zabudowy

Zakres zastosowania

Do stosowania wszędzie tam, gdzie jest mało miejsca do montażu
Czujniki
Pomiary, sterowanie i regulacja

Cechy produktu

Szczególnie odpowiednie do użytku w środowiskach zawierających olej

Dane techniczne

Klasyfikacja ETIM 5:	ETIM 5.0 Class-ID: EC000441 Opis klasy ETIM 5.0: Dławnica kablowa
Klasyfikacja ETIM 6:	ETIM 6.0 Class-ID: EC000441 ETIM 6.0 Class-Description: dławnica kablowa
Uwaga:	Zalecany moment obrotowy M 6 × 1 1,5 Nm M 8 × 1 3,0 Nm M 10 × 1 6,0 Nm
Materiał:	Korpus: Mosiądz niklowany

Ostania aktualizacja (06.03.2021)
©2021 Lapp Group - all rights reserved.
Zarządzanie produktem http://lapppoland.lappgroup.com
Aktualne dane w pliku Dane techniczne.
PN 0456 / 02_03.16

SKINDICHT® MINI NBR

	Uszczelnienie: CR/NBR
Stopień ochrony:	IP 66 IP 68 - 5 bar
Zakres temperatury:	Od -20 °C do +100 °C

Wskazówka
Fotografie i rysunki nie mogą być używane do wymiarowania oraz nie stanowią szczegółowego odwzorowania przedstawionych produktów.
Podane ceny to ceny netto bez podatku VAT i dodatkowych opłat. Sprzedaż klientom biznesowym.

Ostania aktualizacja (06.03.2021)
©2021 Lapp Group - all rights reserved.
Zarządzanie produktem http://lapppoland.lappgroup.com
Aktualne dane w pliku Dane techniczne.
PN 0456 / 02_03.16

SKINDICHT® MINI NBR

Numer katalogowy	Oznaczenie produktu/rozmiar	Clamping range ØF mm	Rozmiar klucza SW w mm	Długość całkowita C mm	Thread length D mm	Średnica przelotowa øF [mm]	Liczba sztuk w opakowaniu
SKINDICHT® MINI NBR							
52001860	M 6 x 1	2 - 3	9	19.7	5	3.0	50
52001880	M 8 x 1	3,5 - 5	11	20.5	5	5.5	50
52001895	M 10 x 1	5,5 - 7	14	22.3	5	7.4	50

Ostania aktualizacja (06.03.2021)
©2021 Lapp Group - all rights reserved.
Zarządzanie produktem http://lapppoland.lappgroup.com
Aktualne dane w pliku Dane techniczne.
PN 0456 / 02_03.16