SKINTOP® MS-M ATEX

SKINTOP® MS-M ATEX, antystatyczna, mosiężna dławnica kablowa, odporna na nagłe spadki temperatury, maksymalna niezawodność, do stref zagrożonych wybuchem



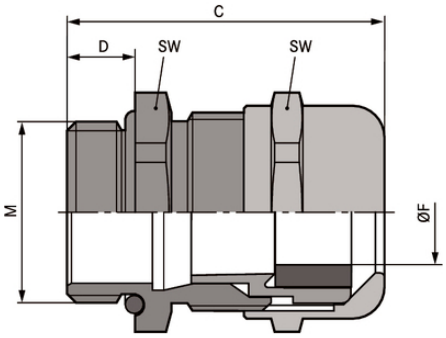

Paliwa & Gaz

Dobra odporność chemiczna

Odporność na uszkodzenia mechaniczne

Optymalne odciążenie

Niezawodność

Liczne certyfikaty zatwierdzające

Korzyści

Odporność na nagłe zmiany temperatury
Wysoka ochrona przed wyrwaniem, odciążenie
Duże, zmienne zakresy zaciskania
Wysoka niezawodność

Zakres zastosowania

Urządzenia, maszyny i instalacje z typem ochrony o zwiększonym bezpieczeństwie "e", zabezpieczenie przed wybuchem pyłu poprzez zastosowanie obudowy "t"
Grupa urządzeń II/kategoria 2G +1 D
Ruchome aplikacje morskie i okrętowe
Przemysł chemiczny i petrochemiczny

Ostania aktualizacja (15.02.2021)
©2021 Lapp Group - all rights reserved.

SKINTOP® MS-M ATEX

Cechy produktu
SKINTOP® MS-M-XL ATEX jest zbliżony do SKINTOP® MS-M ATEX, ale posiada długi gwint przyłączeniowy do grubych ścian

Normy i aprobaty
UL File nr E79903
M 63 plus bez aprobaty UL

Budowa produktu
Metryczny gwint przyłączeniowy zgodny z DIN EN 60423
Bazowe informacje techniczne DIN IEC 62444

Dane techniczne

Klasyfikacja ETIM 5:	ETIM 5.0 Class-ID: EC000441 Opis klasy ETIM 5.0: Dławnica kablowa
Klasyfikacja ETIM 6:	ETIM 6.0 Class-ID: EC000441 ETIM 6.0 Class-Description: dławnica kablowa
Uwaga:	Wymiary montażowe i momenty dokręcania: zobacz ulotkę z instrukcją
Certyfikaty:	CE 0637 Ex II 2G Ex eb IIC Ex II 1D Ex ta IIIC IECEx IBE 13.0026X
Materiał:	Korpus: Mosiądz niklowany Wkład: Poliamid Uszczelnienie: CR O-Ring: NBR
Badania:	DIN EN 60079-0 DIN EN 60079-7 DIN EN 60079-31
Stopień ochrony:	IP 68 - 10 bar IP 66 NEMA Type 1, 4x, 6, 12
Zakres temperatury:	Od -30°C do +90°C

Wskazówka
Fotografie i rysunki nie mogą być używane do wymiarowania oraz nie stanowią szczegółowego odwzorowania przedstawionych produktów.
Podane ceny to ceny netto bez podatku VAT i dodatkowych opłat. Sprzedaż klientom biznesowym.

©2021 Lapp Group - all rights reserved.

SKINTOP® MS-M ATEX

Numer katalogowy	Oznaczenie produktu/rozmiar	Ø F mm	Rozmiar klucza SW w mm	Długość całkowita C mm	Thread length D mm	Liczba sztuk w opakowaniu
SKINTOP® MS-M ATEX						
53112700	M 12 x 1,5	3.0 - 7.0	16	26.5	6,5	100
53112710	M 16 x 1,5	4.5 - 10.0	20	33.0	7	100
53112720	M 20 x 1,5	7.0 - 13.0	24	37.0	8	50
53112730	M 25 x 1,5	9.0 - 17.0	29	38.5	8	25
53112740	M 32 x 1,5	11.0 - 21.0	36	45.5	9	25
53112750	M 40 x 1,5	19.0 - 28.0	45	48.0	9	10
53112760	M 50 x 1,5	26.0 - 35.0	54	55.5	10	5
53112770	M 63 x 1,5	34.0 - 45.0	67	67.0	15	5
53112779	M 63 x 1,5 plus	44.0 - 55.0	75	65.5	15	1
SKINTOP® MS-M-XL ATEX						
53112800	M 12 x 1,5	3.0 - 7.0	16	26.0	12	100
53112810	M 16 x 1,5	4.5 - 10.0	20	33.0	12	100
53112820	M 20 x 1,5	7.0 - 13.0	24	37.0	12	50
53112830	M 25 x 1,5	9.0 - 17.0	29	38.5	12	25
53112840	M 32 x 1,5	11.0 - 21.0	36	45.5	15	25
53112850	M 40 x 1,5	19.0 - 28.0	45	48.0	15	10
53112860	M 50 x 1,5	26.0 - 35.0	54	55.5	15	5

Ostania aktualizacja (15.02.2021)
©2021 Lapp Group - all rights reserved.
Zarządzanie produktem http://lapppoland.lappgroup.com
Aktualne dane w pliku Dane techniczne.