Karta katalogowa | Numer produktu: 231-103/037-000

1-przewodowe gniazdo; Zaczep ryglujący; 2,5 mm²; raster 5 mm; 3-bieg.; 2,50 mm²; szara

www.wago.com/231-103/037-000

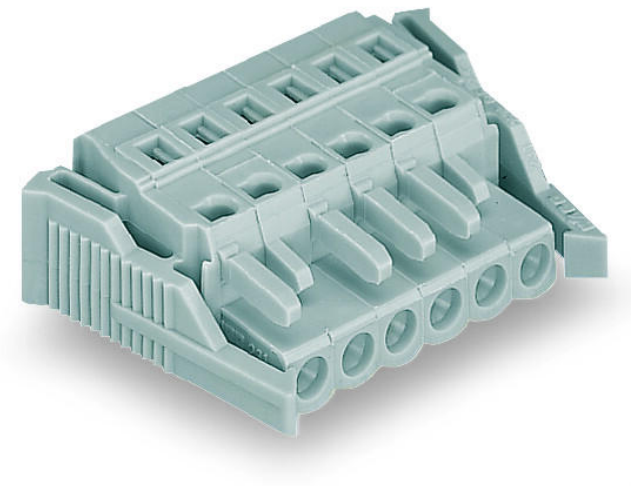

Ilustracja odbiega od rzeczywistego wyglądu artykułu.

Kolor:

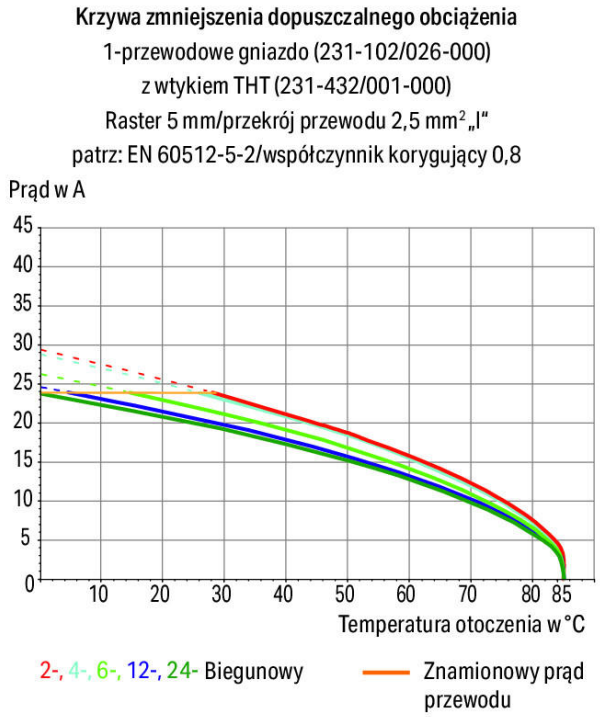

Dokonywanie zmian zastrzeżone. Należy stosować się do dokumentacji technicznej produktów.

WAGO ELWAG sp. z o. o.
ul. Piękna 58 a
50-506 Wrocław
Tel.: +48 71 3602972 | Fax: +48 71 3602999
Email: wago.elwag@wago.com

Masz pytania dotyczące naszych produktów?
Jesteśmy do Twojej dyspozycji pod numerem telefonu +48 71 360 29 70.

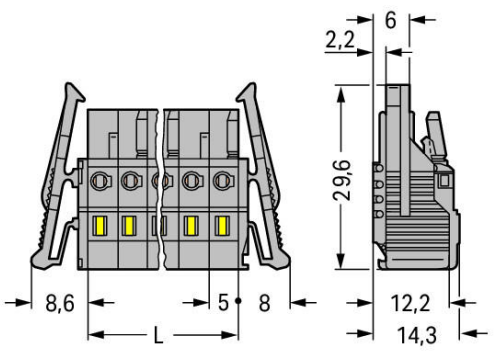

.

L = l. bieg. x raster

Gniazda 2- do 3-biegunowe – tylko 1 zatrzask

Opis artykułu

- Uniwersalny zacisk do wszystkich rodzajów przewodów
- łatwe konfekcjonowanie przewodów i oprzewodowanie urządzeń dzięki możliwość obsługi zacisku CAGE CLAMP® na dwóch płaszczyznach
- możliwość pomiaru
- możliwość kodowania elementów wtykowych

Wskazówka dot. bezpieczeństwa 1:
MCS – MULTI CONNECTION SYSTEM zgodnie z DIN EN 61984 to wielowtyki do łączenia bez obciążenia. Prawidłowe zastosowanie wyklucza łączenie i rozłączanie wielowtyków znajdujących się pod napięciem lub obciążeniem. Wielowtyki należy łączyć zgodnie z kierunkiem przepływu energii w ciągu przewodów, aby niepodłączone piny wtyku (wtyków), narażone na dotyk bezpośredni, nie były pod napięciem.

Data
Dane elektryczne

Parametry znamionowe zgodnie z IEC/EN

Parametry znamionowe wg	IEC/EN 60664-1
Napięcie znamionowe (III/3)	320 V
Znamionowe napięcie udarowe (III/3)	4 kV
Napięcie znamionowe (III/2)	320 V

Dokonywanie zmian zastrzeżone. Należy stosować się do dokumentacji technicznej produktów.

WAGO ELWAG sp. z o. o.
ul. Piękna 58 a
50-506 Wrocław
Tel.: +48 71 3602972 | Fax: +48 71 3602999
Email: wago.elwag@wago.com

Masz pytania dotyczące naszych produktów?
Jesteśmy do Twojej dyspozycji pod numerem telefonu +48 71 360 29 70.

Znamionowe napięcie udarowe (III/2)	4 kV
Napięcie znamionowe (II/2)	630 V
Znamionowe napięcie udarowe (II/2)	4 kV
Prąd znamionowy	16 A
Legenda parametrów znamionowych	(III/2) ≙ kategoria przepięć III/stopień zanieczyszczenia 2

Parametry znamionowe zgodnie z UL

Dane aprobacyjne wg	UL 1059
Napięcie znamionowe UL (Use Group B)	300 V
Prąd znamionowy UL (Use Group B)	15 A
Napięcie znamionowe UL (Use Group D)	300 V
Prąd znamionowy UL (Use Group D)	10 A

Parametry znamionowe zgodnie z UL

Napięcie znamionowe UL 1977	600 V
Prąd znamionowy UL 1977	15 A

Parametry znamionowe zgodnie z CSA

Dane aprobacyjne wg	CSA
Napięcie znamionowe CSA (Use Group B)	300 V
Prąd znamionowy CSA (Use Group B)	15 A
Napięcie znamionowe CSA (Use Group D)	300 V
Prąd znamionowy CSA (Use Group D)	10 A

Parametry zacisku

Technika podłączania przewodu	CAGE CLAMP®
Sposób otwierania zacisku	przyrząd montażowy
Przewód jednodrutowy	0,08 … 2,5 mm² / 28 … 12 AWG
Przewód linkowy	0,08 … 2,5 mm² / 28 … 12 AWG
Przewód linkowy Z tulejką z kołnierzem z tworzywa sztucznego	0,25 … 1,5 mm²
Przewód linkowy Z tulejką bez kołnierza z tworzywa sztucznego	0,25 … 2,5 mm²
Długość odizolowania przewodu	8 … 9 mm / 0.31 … 0.35 cal
Liczba biegunów	3
Łączna liczba zacisków	3
Łączna liczba potencjałów	3
Tolerancja Średnica otworu Plus [mm]	1

Dokonywanie zmian zastrzeżone. Należy stosować się do dokumentacji technicznej produktów.

WAGO ELWAG sp. z o. o.
ul. Piękna 58 a
50-506 Wrocław
Tel.: +48 71 3602972 | Fax: +48 71 3602999
Email: wago.elwag@wago.com

Masz pytania dotyczące naszych produktów?
Jesteśmy do Twojej dyspozycji pod numerem telefonu +48 71 360 29 70.

Liczba poziomów	1
Kierunek podejścia przewodem do kierunku wtykania	0 °

Wymiary

Raster	5 mm / 0.197 inch
Szerokość	31,6 mm / 1.244 inch
Wysokość	14,3 mm / 0.563 inch

Połączenie wtykowe

Rodzaj zacisku w części wielowtyku	Gniazdo/gniazdo
Typ wielowtyku	do przewodów
Ochrona przed błędnym podłączeniem	Nie
Blokada połączenia wtykowego	zaczep ryglujący

Dane materiałowe

Kolor	szara
Grupa materiału izolacyjnego	I
Materiał izolacyjny	Poliamid (PA66)
Klasa palności wg UL 94	V0
Materiał sprężyny zaciskowej	chromoniklowa stal sprężynowa (CrNi)
Materiał styku	stop miedzi
Powierzchnia styku	cynowany
Obciążenie ogniowe	0,124 MJ
Masa	6,9 g

Warunki środowiskowe

Wartość graniczna temperatury	-60 … +85 °C

Dane handlowe

Grupa produktów	3 (Multi Conn. System)
Rodzaj opakowania	BOX
Kraj pochodzenia	DE
GTIN	4044918338080
Numer taryfy celnej	85366990990

Dokonywanie zmian zastrzeżone. Należy stosować się do dokumentacji technicznej produktów.

WAGO ELWAG sp. z o. o.
ul. Piękna 58 a
50-506 Wrocław
Tel.: +48 71 3602972 | Fax: +48 71 3602999
Email: wago.elwag@wago.com

Masz pytania dotyczące naszych produktów?
Jesteśmy do Twojej dyspozycji pod numerem telefonu +48 71 360 29 70.