Karta katalogowa | Numer produktu: 260-103

2-przewodowa listwa zaciskowa; 3-bieg.; bez przycisków; Z uchwytami montażowymi; do mocowania śrubowego lub podobnego typu; otwór montażowy Ø 3,2 mm; 1,5 mm²; CAGE CLAMP®; 1,50 mm²; szara

www.wago.com/260-103

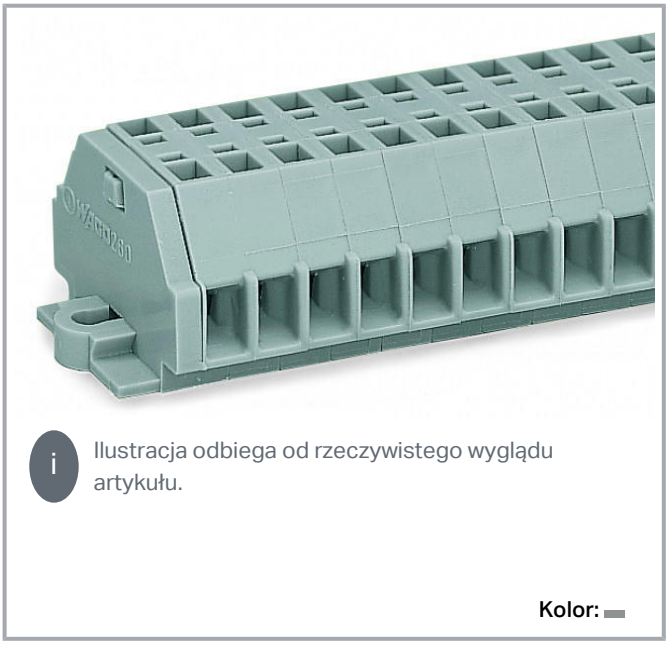

Ilustracja odbiega od rzeczywistego wyglądu artykułu.

Kolor:

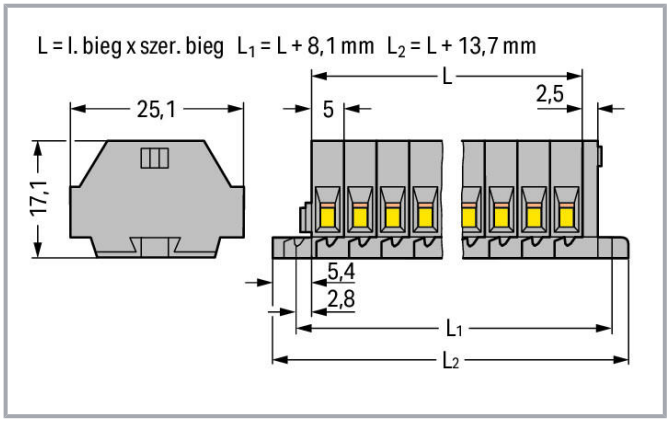

Data

Dane elektryczne

Parametry znamionowe zgodnie z IEC/EN

Napięcie znamionowe (III/3)	400 V
Znamionowe napięcie udarowe (III/3)	6 kV
Prąd znamionowy	18 A
Legenda parametrów znamionowych	(III/3) ≙ kategoria przepięć III/stopień zanieczyszczenia 3

Parametry zacisku

Technika podłączania przewodu	CAGE CLAMP®
Sposób otwierania zacisku	przyrząd montażowy
Materiał podłączanego przewodu	miedź
Przewód jednodrutowy	0,08 … 1,5 mm² / 28 … 16 AWG
Przewód linkowy	0,08 … 1,5 mm² / 28 … 16 AWG

Dokonywanie zmian zastrzeżone. Należy stosować się do dokumentacji technicznej produktów.

WAGO ELWAG sp. z o. o.
ul. Piękna 58 a
50-506 Wrocław
Tel.: +48 71 3602972 | Fax: +48 71 3602999
Email: wago.elwag@wago.com

Masz pytania dotyczące naszych produktów?
Jesteśmy do Twojej dyspozycji pod numerem telefonu +48 71 360 29 70.

Długość odizolowania przewodu	8 … 9 mm / 0.31 … 0.35 cal
Liczba biegunów	3
Łączna liczba zacisków	6
Łączna liczba potencjałów	3
Liczba poziomów	1
Rodzaj oprzewodowania	oprzewodowanie z boku

Wymiary

Szerokość	29,5 mm / 1.161 inch
Wysokość od podłoża	17 mm / 0.669 inch
Szerokość modułu	5 mm / 0.197 inch

Dane mechaniczne

Konstrukcja	konstrukcja pozioma
Typ mocowania	uchwyt montażowy
Płaszczyzna opisu	opis z boku

Dane materiałowe

Kolor	szara
Materiał izolacyjny	Poliamid (PA66)
Klasa palności wg UL 94	V0
Obciążenie ogniowe	0,123 MJ
Masa	6 g

Dane handlowe

Rodzaj opakowania	BOX
Kraj pochodzenia	DE
GTIN	4044918598774
Numer taryfy celnej	85369010000

Dokonywanie zmian zastrzeżone. Należy stosować się do dokumentacji technicznej produktów.

WAGO ELWAG sp. z o. o.
ul. Piękna 58 a
50-506 Wrocław
Tel.: +48 71 3602972 | Fax: +48 71 3602999
Email: wago.elwag@wago.com

Masz pytania dotyczące naszych produktów?
Jesteśmy do Twojej dyspozycji pod numerem telefonu +48 71 360 29 70.