Karta katalogowa | Numer produktu: 885-110

złączka sworzniowa; boczne otwory na oznaczniki; na szynę TS 35 x 15 i 35 x 7,5; 1 sworznie, M10; 120,00 mm²; szara

www.wago.com/885-110



Kolor:

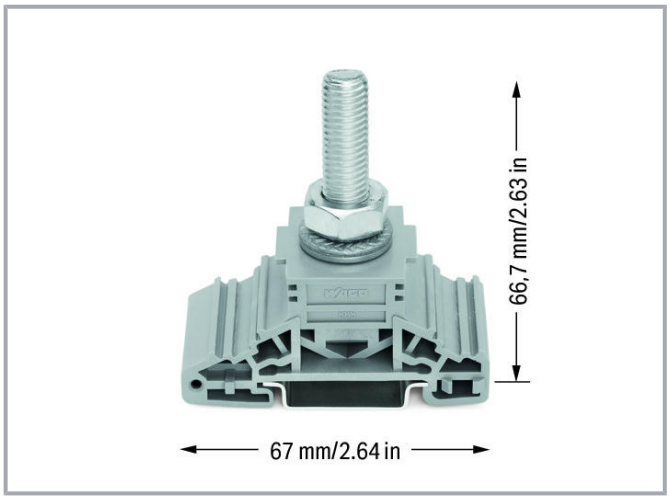

Data

Dane elektryczne

Parametry znamionowe zgodnie z IEC/EN

Napięcie znamionowe (III/3)	1000 V
Znamionowe napięcie udarowe (III/3)	8 kV
Prąd znamionowy	269 A
Legenda parametrów znamionowych	(III/3) ≙ kategoria przepięć III/stopień zanieczyszczenia 3

Parametry znamionowe zgodnie z UL

Dane aprobacyjne wg	UL 1059

Parametry znamionowe zgodnie z CSA

Dane aprobacyjne wg	C22.2 No 158

Dokonywanie zmian zastrzeżone. Należy stosować się do dokumentacji technicznej produktów.

WAGO ELWAG sp. z o. o.
ul. Piękna 58 a
50-506 Wrocław
Tel.: +48 71 3602972 | Fax: +48 71 3602999
Email: wago.elwag@wago.com

Masz pytania dotyczące naszych produktów?
Jesteśmy do Twojej dyspozycji pod numerem telefonu +48 71 360 29 70.

Parametry zacisku

Technika podłączania przewodu	Zacisk sworzniowy
Sposób otwierania zacisku	Klucz płaski, oczkowy, nasadowy; 17 mm; niedostępny w ofercie WAGO
Materiał podłączanego przewodu	miedź
Łączna liczba zacisków	1
Łączna liczba potencjałów	1
Liczba poziomów	1
Clamping range	6 … 120 mm² / 10 AWG … 250 kcmil
Type of cable lugs according to DIN 46234	Cable lugs for solder-free connections Ring type, without insulating sleeve, for copper conductors
Type of cable lugs according to DIN 46235	Cable lugs for compression connections Cover plate type for copper conductors
Bolt thread	M10

Wymiary

Szerokość	33,8 mm / 1.331 inch
Wysokość	67 mm / 2.638 inch
Głębokość od górnej krawędzi szyny	66,7 mm / 2.626 inch

Dane mechaniczne

Moment obrotowy	10 … 20 Nm
Sposób montażu	Szyna montażowa TS 35
Płaszczyzna opisu	opis z boku

Dane materiałowe

Kolor	szara
Masa	88,2 g

Dane handlowe

Grupa produktów	1 (Rail Mounted Terminal Blocks)
Rodzaj opakowania	BOX
Kraj pochodzenia	CN
GTIN	4050821049241
Numer taryfy celnej	85369095000

Dokonywanie zmian zastrzeżone. Należy stosować się do dokumentacji technicznej produktów.

WAGO ELWAG sp. z o. o.
ul. Piękna 58 a
50-506 Wrocław
Tel.: +48 71 3602972 | Fax: +48 71 3602999
Email: wago.elwag@wago.com

Masz pytania dotyczące naszych produktów?
Jesteśmy do Twojej dyspozycji pod numerem telefonu +48 71 360 29 70.