Karta katalogowa | Numer produktu: 279-992

2-przewodowa złączka przelotowa; 1,5 mm²; do zastosowań Ex e II; opis na środku; na szynę TS 35 x 15 i 35 x 7,5; CAGE CLAMP®; 1,50 mm²; jasnoszary

www.wago.com/279-992

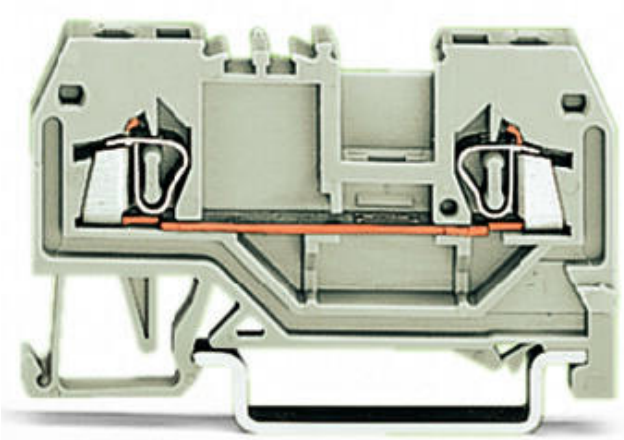

Kolor:

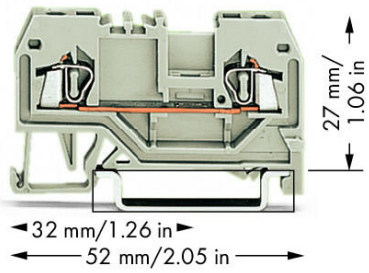



Data

Dane elektryczne

Dokonywanie zmian zastrzeżone. Należy stosować się do dokumentacji technicznej produktów.

WAGO ELWAG sp. z o. o.
ul. Piękna 58 a
50-506 Wrocław
Tel.: +48 71 3602972 | Fax: +48 71 3602999
Email: wago.elwag@wago.com

Masz pytania dotyczące naszych produktów?
Jesteśmy do Twojej dyspozycji pod numerem telefonu +48 71 360 29 70.

Parametry znamionowe zgodnie z IEC/EN

Parametry znamionowe wg	IEC/EN 60947-7-1

Ex information

Napięcie znamionowe EN (Ex e II)	550 V
Prąd znamionowy (Ex e II)	15 A

Parametry zacisku

Technika podłączania przewodu	CAGE CLAMP®
Sposób otwierania zacisku	przyrząd montażowy
Materiał podłączanego przewodu	miedź
Przewód jednodrutowy	0,08 … 1,5 mm² / 28 … 16 AWG
Przewód linkowy	0,08 … 1,5 mm² / 28 … 16 AWG
Długość odizolowania przewodu	8 … 9 mm / 0.31 … 0.35 cal
Łączna liczba zacisków	2
Łączna liczba potencjałów	1
Liczba poziomów	1
Rodzaj oprzewodowania	oprzewodowanie od czoła

Wymiary

Szerokość	4 mm / 0.157 inch
Wysokość	52 mm / 2.047 inch
Głębokość od górnej krawędzi szyny	27 mm / 1.063 inch

Dane mechaniczne

Konstrukcja	konstrukcja pozioma
Sposób montażu	Szyna montażowa TS 35
Płaszczyzna opisu	opis na środku

Dane materiałowe

Kolor	jasnoszary
Materiał izolacyjny	Poliamid (PA66)
Obciążenie ogniowe	0,084 MJ
Masa	4,2 g

Dokonywanie zmian zastrzeżone. Należy stosować się do dokumentacji technicznej produktów.

WAGO ELWAG sp. z o. o.
ul. Piękna 58 a
50-506 Wrocław
Tel.: +48 71 3602972 | Fax: +48 71 3602999
Email: wago.elwag@wago.com

Masz pytania dotyczące naszych produktów?
Jesteśmy do Twojej dyspozycji pod numerem telefonu +48 71 360 29 70.

Dane handlowe

Grupa produktów	1 (Rail Mounted Terminal Blocks)
Rodzaj opakowania	BOX
Kraj pochodzenia	DE
GTIN	4044918524735
Numer taryfy celnej	85369010000

Dokonywanie zmian zastrzeżone. Należy stosować się do dokumentacji technicznej produktów.

WAGO ELWAG sp. z o. o.
ul. Piękna 58 a
50-506 Wrocław
Tel.: +48 71 3602972 | Fax: +48 71 3602999
Email: wago.elwag@wago.com

Masz pytania dotyczące naszych produktów?
Jesteśmy do Twojej dyspozycji pod numerem telefonu +48 71 360 29 70.