Karta katalogowa | Numer produktu: 791-124

złączka do ekranu; średnica ekranu; 16 mm do 24 mm; H maks. 78 mm; szer. 30 mm

www.wago.com/791-124



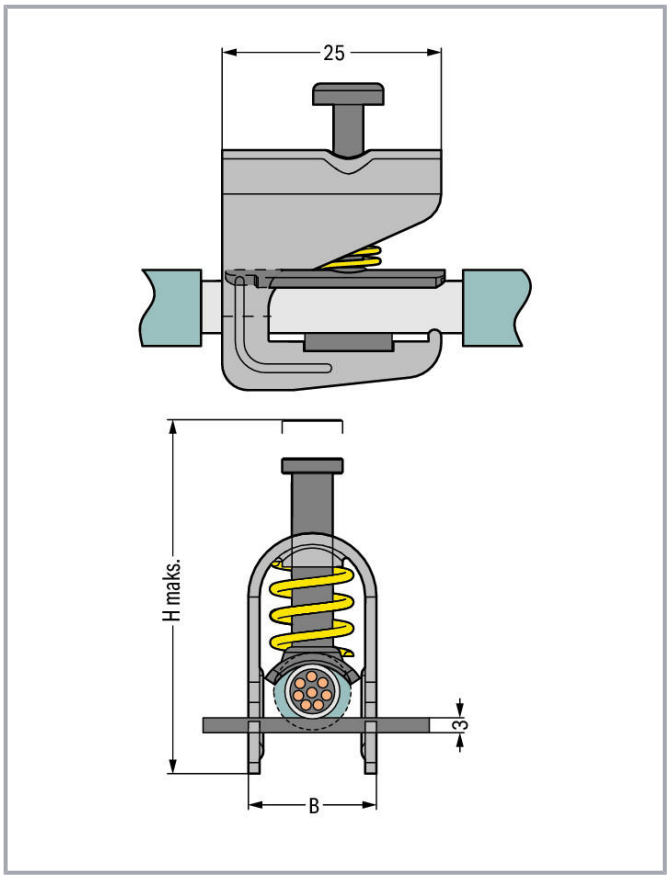

Opis artykułu

Wskazówka dot. bezpieczeństwa 1:
Wskazówka: nie stosować do przyłączania przewodów PE!

Data
Dane techniczne

Główna funkcja produktu	podłączanie ekranu
Wskazówka dot. bezpieczeństwa 1	Wskazówka: nie stosować do przyłączania przewodów PE!

Dokonywanie zmian zastrzeżone. Należy stosować się do dokumentacji technicznej produktów.

WAGO ELWAG sp. z o. o.
ul. Piękna 58 a
50-506 Wrocław
Tel.: +48 71 3602972 | Fax: +48 71 3602999
Email: wago.elwag@wago.com

Masz pytania dotyczące naszych produktów?
Jesteśmy do Twojej dyspozycji pod numerem telefonu +48 71 360 29 70.

Dane materiałowe

Masa	45,5 g
Materiał	Brass

Dane handlowe

Grupa produktów	2 (Terminal Block Accessories)
Rodzaj opakowania	BOX
Kraj pochodzenia	CH
GTIN	4045454007638
Numer taryfy celnej	85369010000

Dokonywanie zmian zastrzeżone. Należy stosować się do dokumentacji technicznej produktów.

WAGO ELWAG sp. z o. o.
ul. Piękna 58 a
50-506 Wrocław
Tel.: +48 71 3602972 | Fax: +48 71 3602999
Email: wago.elwag@wago.com

Masz pytania dotyczące naszych produktów?
Jesteśmy do Twojej dyspozycji pod numerem telefonu +48 71 360 29 70.