PP
PS

Norma / norm: PN-E-93208:1997

Puszki do płyt gipsowych
Junction boxes for gypsum wall

PK60 łączeniowa, głęboka do płyt gipsowych
PK60 junction, for gypsum walls, deep



A.0040 A.0040P

Ø	C	D	IP30	#
Ø68mm	60mm	60mm		50

Uwagi / remarks:





A.0050
lub
A.0051

Przykład montażu dwóch puszek A.0040P za pomocą łączników A.0050 lub A.0051

PO 100x100x40 do płyt gipsowych
PO 100x100x40 for gypsum walls



A.0045 A.0045P

A	B	C	IP30	#
104mm	104mm	42mm		5

Uwagi / remarks:
Norma/norm: PN-EN 60670-1

Puszki do płyt gipsowych
Junction boxes for gypsum walls

PK50 do płyt gipsowych dla lamp LED
PK50 for gypsum walls for led lamps



A.0056

650°

Ø	C	IP30	ABS	#
Ø50mm	55mm			50

Uwagi / remarks: do lampek LED / for LED lamps
Norma / norm: PN-EN 60670-1

Puszka do płyt gipsowych, wiatroszczelna, głęboka ze śrubkami
Junction boxes for gypsum walls, windproof, deep with screws

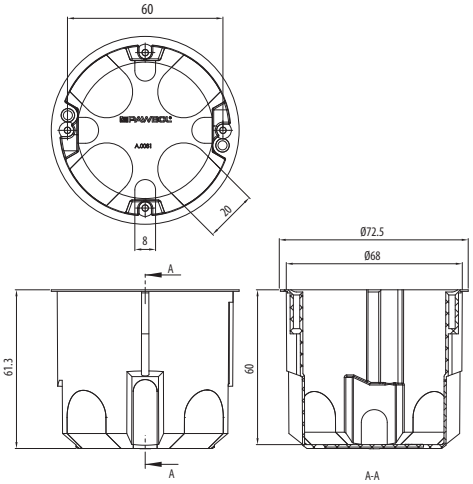

A.0081K

Ø	C	#
68mm	60mm	110

Norma / Norm: PN-EN 60670-1

