BUSSMANN SERIES

Wkładki NH oraz podstawy



- Prąd znamionowy: 2–1250 A
- Napięcia znamionowe: 400 V AC, 500 V AC, 690 V AC
- Zdolność łączeniowa: 120 kA
- Charakterystyki gG/gL, aM
- Rozmiar: 000 – 4
- Zgodne z normami: IEC 60269-1 i 2, VDE 0636, DIN 43620

EATON
Powering Business Worldwide

Przegląd zakresu produktów

Napięcie (V AC)	Charakterystyka	Wielkość	Prąd																																		Str.
			2	4	6	10	16	20	25	32	35	40	50	63	80	100	125	160	200	224	250	300	315	355	400	425	450	500	630	800	1000	1250					
400	gG	000	2	4	6	10	16	20	25	32	35	40	50	63	80	100																					6
		00															125	160																				7
		01									35	40	50	63	80	100	125	160																				8
		1																	200	224	250																	8
		02									35	40	50	63	80	100	125	160	200	224	250																	9
		2																					315	355	400				630									9
		03																			250		315	355	400													10
		3																										500	630									10
500	gG	000	2	4	6	10	16	20	25	32	35	40	50	63	80	100																						14
		00											50	63	80	100	125	160																				15
		0			6	10	16	20	25	32	35	40	50	63	80	100	125	160																				16
		01			6	10	16	20	25	32	35	40	50	63	80	100	125	160																				17
		1											50	63	80	100	125	160	200	224	250		315	355														18
		02									35	40	50	63	80	100	125	160	200	224	250																	19
		2																			250	300	315	355	400	425	450	500										20
		03																			250		315	355	400													21
		3																					315	355	400	425	450	500	630	800								22
		4																										500	630	800	1000	1250						23
690	gG	000	2	4	6	10	16	20	25	32	35	40	50	63																								26
		00											50	63	80	100	125	160																				27
		1											50	63	80	100	125	160	200	224	250																	28
		2																	200	224	250		315															29
		3																			250		315	355	400	425		500										30
		4																											630	800								31
690	aM	000			6	10	16	20	25	32	35	40	50																									34
		00												63	80	100																						35
		1											50	63	80	100	125	160																				36
		2															125	160	200	224	250		315	355														37
		3																					315	355	400			500										38

: część dostępna, na przykład wielkość 00 400 V dostępna jest dla prądu 125 A i 160 A.

Sposób zamawiania

Prąd znamionowy	100					
Wkładka bezpiecznikowa NH		NH				
Klasa użytkowania			G			
Rozmiar wkładki				000		
Bussmann/Eaton					B	
Izolowane uchwyty metalowe (opcja)						I
Kompletny numer części	100	NH	G	000	B	I

Intuicyjny numer części

Logiczny system oznaczania części zapewnia prostą identyfikację prądu wkładki bezpiecznikowej, klasę użytkowania, rozmiar i napięcie, zapewniając łatwą identyfikację np. na placu budowy, redukując czas wymiany.

Wymiary gabarytowe bezpieczników NH (mm)

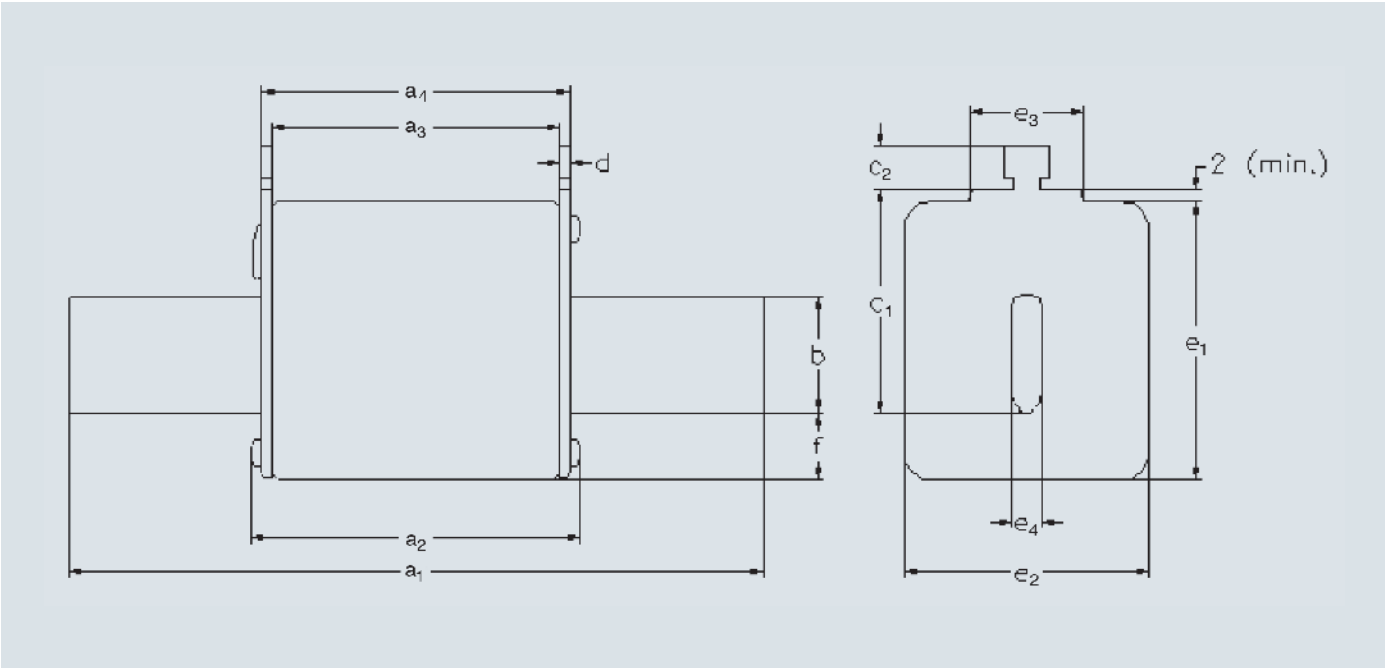

Wielkość	a_1	a_2 (maks.)	a_3	a_4	b	c_1	c_2	d	e_1 (maks.)	e_2 (maks.)	e_3 (maks.)	e_4	f (maks.)
000	78,5 ±1,5	54	45 ±1,5	49 ±1,5	15	35	10	2 ±0,5	41	21	16	6	8
00	78,5 ±1,5	54	45 ±1,5	49 ±1,5	15	35	11	2 ±0,5	48	30	25	6	15
0	125 ±2,5	68	$62^{+3}_{-1,5}$	$68^{+1,5}_{-3}$	15	35	11	2,5 ±0,5	48	30	25	6	15
01	135 ±2,5	75	62 ±2,5	68 ±2,5	15	40	11	2,5 ±0,5	48	30	25	6	15
1	135 ±2,5	75	62 ±2,5	68 ±2,5	20	40	11	2,5 ±0,5	53	40	25	6	15
02	150 ±2,5	75	62 ±2,5	68 ±2,5	20	48	11	2,5 ±0,5	53	40	25	6	15
2	150 ±2,5	75	62 ±2,5	68 ±2,5	25	48	11	2,5 ±0,5	61	53	25	6	15
03	150 ±2,5	75	62 ±2,5	68 ±2,5	25	60	11	2,5 ±0,5	61	53	25	6	15
3	150 ±2,5	75	62 ±2,5	68 ±2,5	32	60	11	3 ±0,5	75	70	25	6	18
4*	200 ±3	84	62 ±2,5	90 ±3	50	85	10	3 ±0,5	102	102	25	8	30

* Dla rozmiaru NH4 noże w wersji przykręcanej śrubami. Pojedynczy, górny wskaźnik zadziałania.

400 V AC, charakterystyka gG/gL, 2–630 A, wielkość 000 do 3

Specyfikacja

Opis

Przemysłowe wkładki nożowe na napięcie 400 V AC.

Nr katalogowy

- (prąd)NHG(wielkość)B-400, np.: 100NHG02B-400

Typ charakterystyki

- gG/gL

Standardy/dopuszczenia

- IEC 60269-1 i 2, VDE 0636, DIN 43620 i CE.

Dane techniczne

- Wielkości: od 000 do 3
- Napięcie znamionowe: 400 V AC
- Prąd znamionowy: od 2 do 630 A
- Znamionowa zdolność wyłączeniowa: 120 kA AC
- Częstotliwość znamionowa: 50 Hz
- Częstotliwość pracy: 45–62 Hz

Mikroprzełącznik opcjonalny

- BVL50 lub 170H0236

Kompatybilne podstawy bezpiecznikowe

- Podstawy bezpiecznikowe:
  - SD(wielkość)-D, SD(wielkość)-S: 1-biegunowe
  - TD(wielkość)-D, TD(wielkość)-DI: 3-biegunowe
- Akcesoria do podstaw bezpiecznikowych: zestaw osłon i barier IP20

Warunki środowiskowe

- Zdatne do powtórnego przetworzenia
- Zgodne z RoHS
- Nie zawierają ołowiu i kadmu

Pakowanie

- 3 szt.

Właściwości

- Niezawodny podwójny system sygnalizacji
- Niskie straty mocy
- Zgodne ze standardami światowymi





Numery katalogowe

Wielkość	Prąd znamionowy (A)	Napięcie znamionowe (V AC)	Podwójny wskaźnik zadziałania		Pakowanie
			Metalowe uchwyty przewodzące	Izolowane uchwyty metalowe	
000	2	400	2NHG000B-400	2NHG000BI-400	3
	4		4NHG000B-400	4NHG000BI-400	3
	6		6NHG000B-400	6NHG000BI-400	3
	10		10NHG000B-400	10NHG000BI-400	3
	16		16NHG000B-400	16NHG000BI-400	3
	20		20NHG000B-400	20NHG000BI-400	3
	25		25NHG000B-400	25NHG000BI-400	3
	32		32NHG000B-400	32NHG000BI-400	3
	35		35NHG000B-400	35NHG000BI-400	3
	40		40NHG000B-400	40NHG000BI-400	3
	50		50NHG000B-400	50NHG000BI-400	3
	63		63NHG000B-400	63NHG000BI-400	3
	80		80NHG000B-400	80NHG000BI-400	3
	100		100NHG000B-400	100NHG000BI-400	3
00	125	400	125NHG00B-400	125NHG00BI-400	3
	160		160NHG00B-400	160NHG00BI-400	3
01	35	400	35NHG01B-400	35NHG01BI-400	3
	40		40NHG01B-400	40NHG01BI-400	3
	50		50NHG01B-400	50NHG01BI-400	3
	63		63NHG01B-400	63NHG01BI-400	3
	80		80NHG01B-400	80NHG01BI-400	3
	100		100NHG01B-400	100NHG01BI-400	3
	125		125NHG01B-400	125NHG01BI-400	3
	160		160NHG01B-400	160NHG01BI-400	3
1	200	400	200NHG1B-400	200NHG1BI-400	3
	224		224NHG1B-400	224NHG1BI-400	3
	250		250NHG1B-400	250NHG1BI-400	3
02	35	400	35NHG02B-400	35NHG02BI-400	3
	40		40NHG02B-400	40NHG02BI-400	3
	50		50NHG02B-400	50NHG02BI-400	3
	63		63NHG02B-400	63NHG02BI-400	3
	80		80NHG02B-400	80NHG02BI-400	3
	100		100NHG02B-400	100NHG02BI-400	3
	125		125NHG02B-400	125NHG02BI-400	3
	160		160NHG02B-400	160NHG02BI-400	3
	200		200NHG02B-400	200NHG02BI-400	3
	224		224NHG02B-400	224NHG02BI-400	3
	250		250NHG02B-400	250NHG02BI-400	3
2	315	400	315NHG2B-400	315NHG2BI-400	3
	355		355NHG2B-400	355NHG2BI-400	3
	400		400NHG2B-400	400NHG2BI-400	3
	630		630NHG2B-400	-	3
03	250	400	250NHG03B-400	250NHG03BI-400	3
	315		315NHG03B-400	315NHG03BI-400	3
	355		355NHG03B-400	355NHG03BI-400	3
	400		400NHG03B-400	400NHG03BI-400	3
3	500	400	500NHG3B-400	500NHG3BI-400	3
	630		630NHG3B-400	630NHG3BI-400	3







400 V AC, charakterystyka gG/gL, 2–100 A, wielkość 000

Charakterystyki prądowo-czasowe

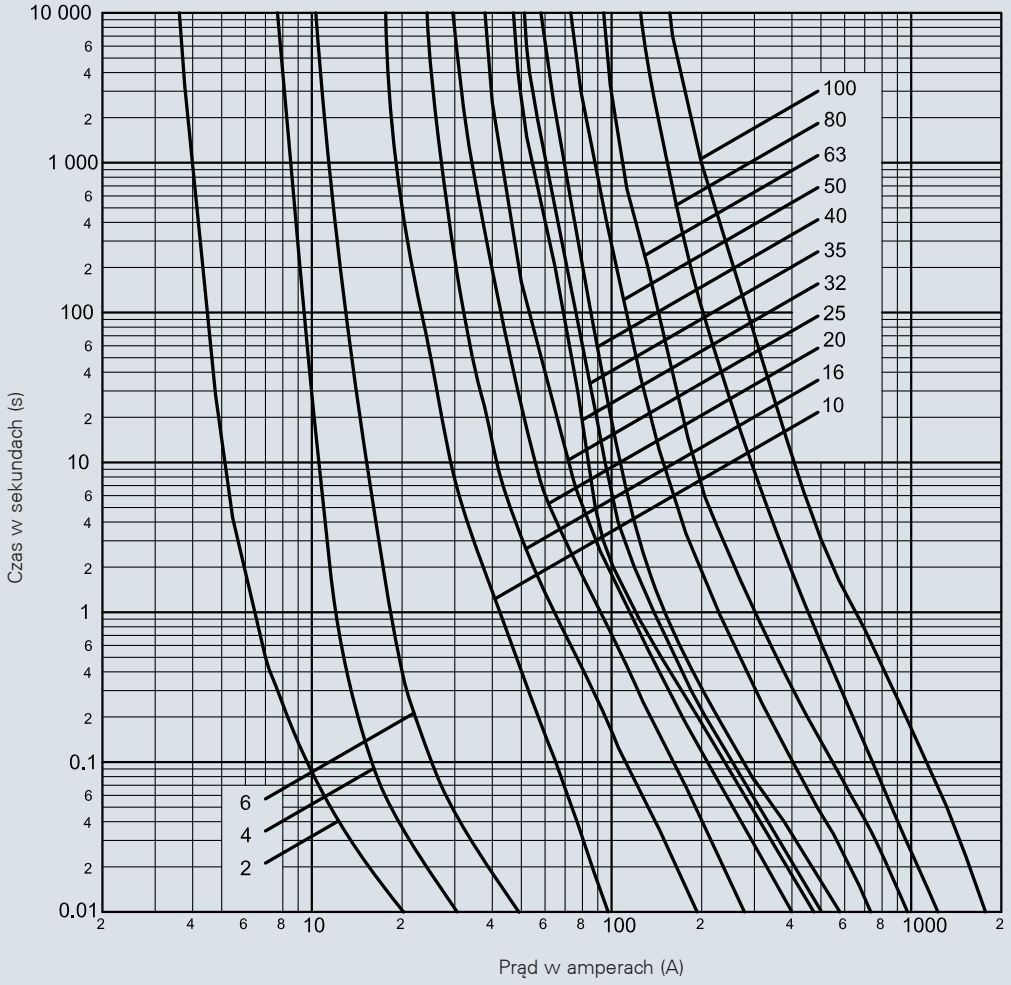

Dane techniczne

Nr kat. części z metalowymi uchwytami	Nr kat. części z izolowanymi uchwytami	Wielkość wkładki	Prąd znamionowy (A)	Napięcie znamionowe (V AC)	I²t (amp² x sek) Min. przedłukowa	I²t (amp² x sek) I1* 120 kA przy 400 V AC	Straty mocy	Waga (kg)
2NHG000B-400	2NHG000BI-400	000	2	400	3,5	5,5	0,8	0,133
4NHG000B-400	4NHG000BI-400		4		6	10,5	1,4	
6NHG000B-400	6NHG000BI-400		6		14	19	2,2	
10NHG000B-400	10NHG000BI-400		10		60	175	1,5	
16NHG000B-400	16NHG000BI-400		16		240	710	2,3	
20NHG000B-400	20NHG000BI-400		20		584	1800	2,2	
25NHG000B-400	25NHG000BI-400		25		1000	2800	3,1	
32NHG000B-400	32NHG000BI-400		32		2400	9600	2,8	
35NHG000B-400	35NHG000BI-400		35		2900	11 300	2,8	
40NHG000B-400	40NHG000BI-400		40		4000	16 400	3	
50NHG000B-400	50NHG000BI-400		50		4000	12 000	3,4	
63NHG000B-400	63NHG000BI-400		63		6000	20 400	4,5	
80NHG000B-400	80NHG000BI-400		80		9900	35 700	4,7	
100NHG000B-400	100NHG000BI-400		100		18 100	39 800	5,2	

* I1 to maksymalna zdolność wyłączeniowa przy znamionowym napięciu zgodnie z wymaganiami IEC 60269-1 i 2.

400 V AC, charakterystyka gG/gL, 125 A i 160 A, wielkość 00

Charakterystyki prądowo-czasowe

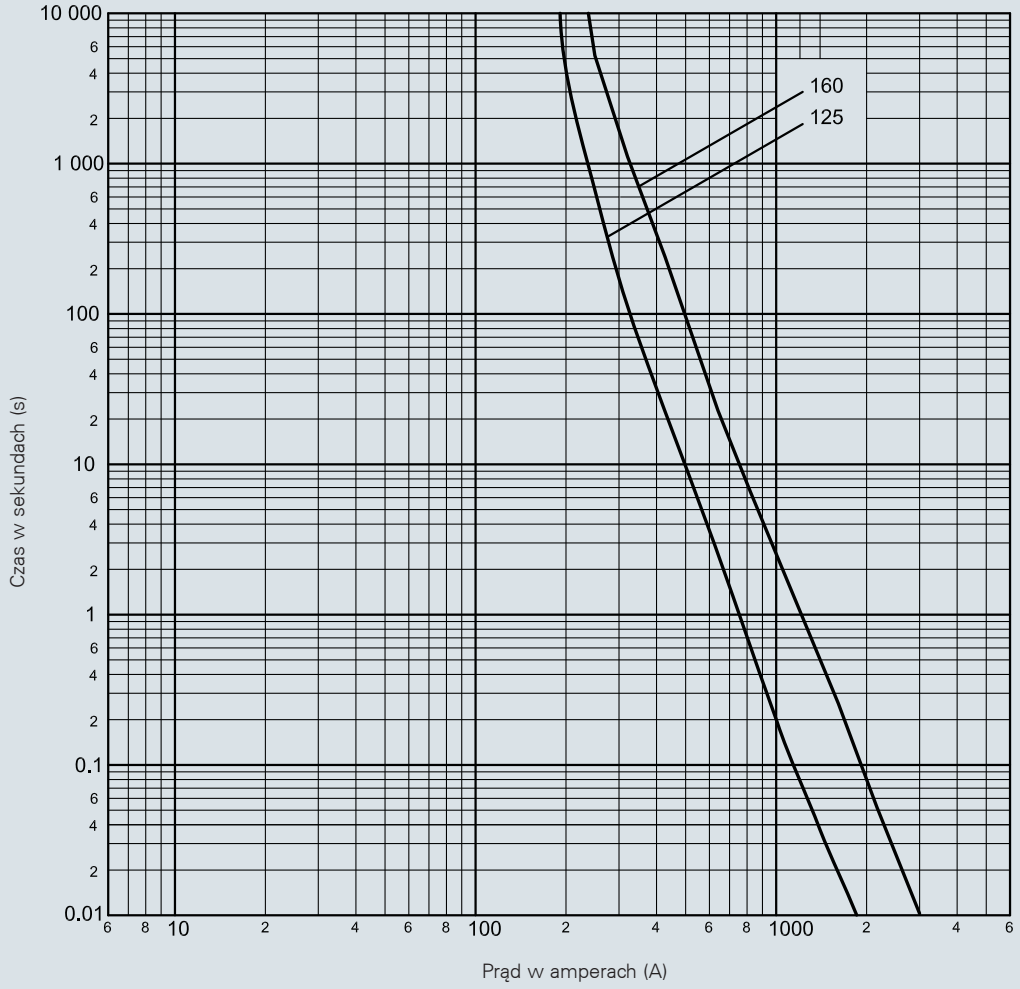

Dane techniczne

Nr kat. części z metalowymi uchwytami	Nr kat. części z izolowanymi uchwytami	Wielkość wkładki	Prąd znamionowy (A)	Napięcie znamionowe (V AC)	I^2t (amp² x sek) Min. przedłukowa	I1* 120 kA przy 400 V AC	Straty mocy	Waga (kg)
125NHG00B-400	125NHG00BI-400	00	125	400	25 000	80 000	8	0,185
160NHG00B-400	160NHG00BI-400		160		60 000	126 000	7,8	

* I1 to maksymalna zdolność wyłączeniowa przy znamionowym napięciu zgodnie z wymaganiami IEC 60269-1 i 2.

400 V AC, charakterystyka gG/gL, 35–250 A, wielkość 01 i 1

Charakterystyki prądowo-czasowe

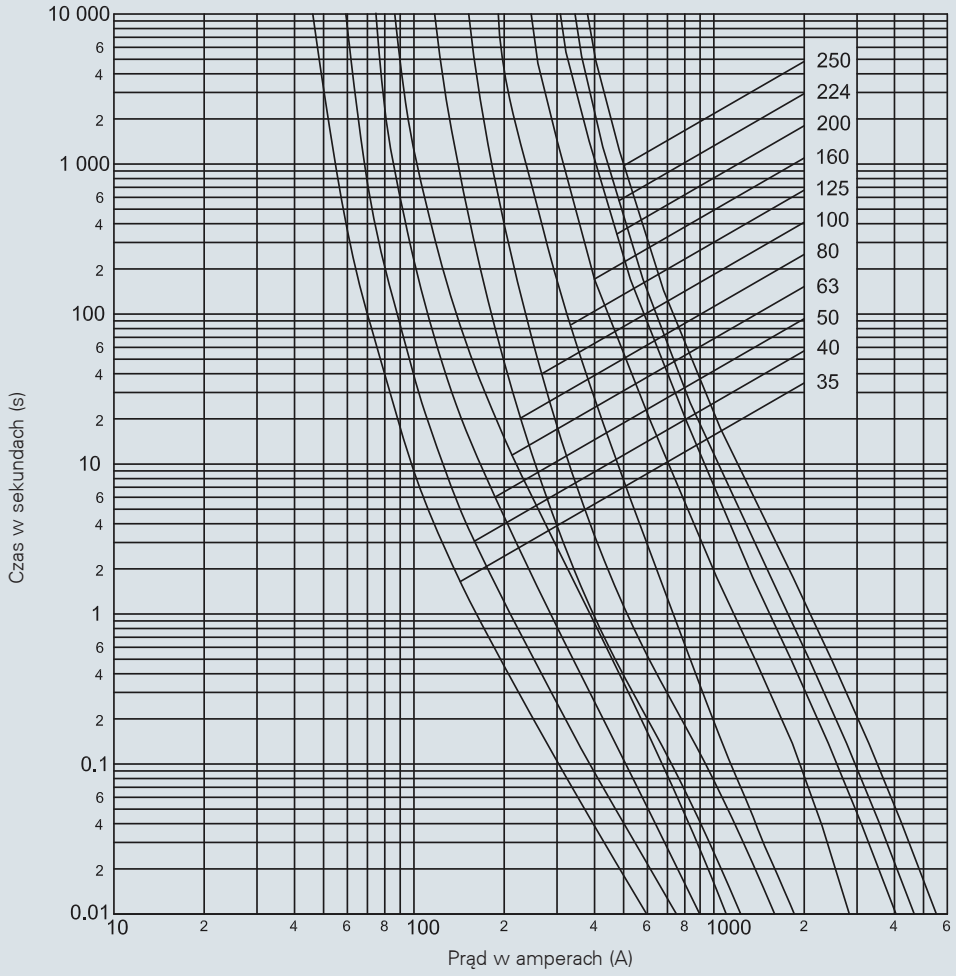

Dane techniczne

Nr kat. części z metalowymi uchwytami	Nr kat. części z izolowanymi uchwytami	Wielkość wkładki	Prąd znamionowy (A)	Napięcie znamionowe (V AC)	I^2t (amp² x sek) Min. przedłukowa	I^2t (amp² x sek) I1* 120 kA przy 400 V AC	Straty mocy	Waga (kg)
35NHG01B-400	35NHG01BI-400	01	35	400	2400	7600	4,9	0,269
40NHG01B-400	40NHG01BI-400		40		3300	10 600	5	
50NHG01B-400	50NHG01BI-400		50		4200	10 400	4,7	
63NHG01B-400	63NHG01BI-400		63		6600	16 300	5,6	
80NHG01B-400	80NHG01BI-400		80		9600	33 600	5,6	
100NHG01B-400	100NHG01BI-400		100		16 000	56 000	6,8	
125NHG01B-400	125NHG01BI-400		125		24 000	86 400	8,8	
160NHG01B-400	160NHG01BI-400		160		53 000	111 300	8,9	
200NHG1B-400	200NHG1BI-400	1	200		89 000	232 000	12	0,387kg
224NHG1B-400	224NHG1BI-400		224		119 000	322 000	12	
250NHG1B-400	250NHG1BI-400		250		171 000	479 000	14	

* I1 to maksymalna zdolność wyłączeniowa przy znamionowym napięciu zgodnie z wymaganiami IEC 60269-1 i 2.

400 V AC, charakterystyka gG/gL, 35–630 A, wielkość 02 i 2

Charakterystyki prądowo-czasowe

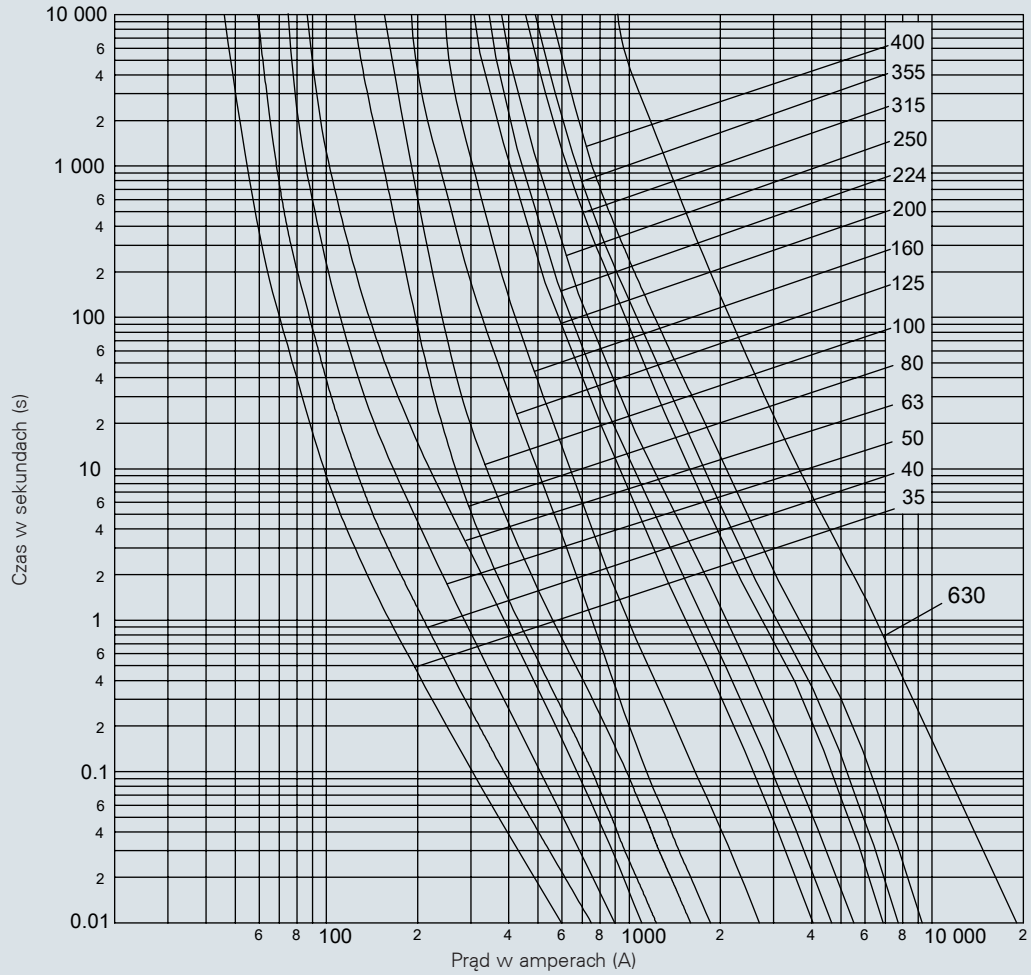

Dane techniczne

Nr kat. części z metalowymi uchwytami	Nr kat. części z izolowanymi uchwytami	Wielkość wkładki	Prąd znamionowy (A)	Napięcie znamionowe (V AC)	I^2t (amp² x sek) Min. przedłukowa	I1* 120 kA przy 400 V AC	Straty mocy	Waga (kg)
35NHG02B-400	35NHG02BI-400	02	35	400	2400	7600	4,4	0,402
40NHG02B-400	40NHG02BI-400		40		3300	10 600	5	
50NHG02B-400	50NHG02BI-400		50		4200	10 400	6,5	
63NHG02B-400	63NHG02BI-400		63		6600	16 300	5,5	
80NHG02B-400	80NHG02BI-400		80		10 000	34 800	5,5	
100NHG02B-400	100NHG02BI-400		100		16 000	56 000	6,6	
125NHG02B-400	125NHG02BI-400		125		24 000	86 400	8,7	
160NHG02B-400	160NHG02BI-400		160		50 000	185 000	10	
200NHG02B-400	200NHG02BI-400		200		89 000	232 000	12	
224NHG02B-400	224NHG02BI-400		224		119 000	322 000	12	
250NHG02B-400	250NHG02BI-400		250		171 000	479 000	14	
315NHG2B-400	315NHG2BI-400	2	315		280 000	924 000	19	0,630kg
355NHG2B-400	355NHG2BI-400		355		350 000	1 155 000	22	
400NHG2B-400	400NHG2BI-400		400		504 000	1 673 000	24	
630NHG2B-400	-		630		2 100 000	5 775 000	44	

* I1 to maksymalna zdolność wyłączeniowa przy znamionowym napięciu zgodnie z wymaganiami IEC 60269-1 i 2.

400 V AC, charakterystyka gG/gL, 250–630 A, wielkość 03 i 3

Charakterystyki prądowo-czasowe

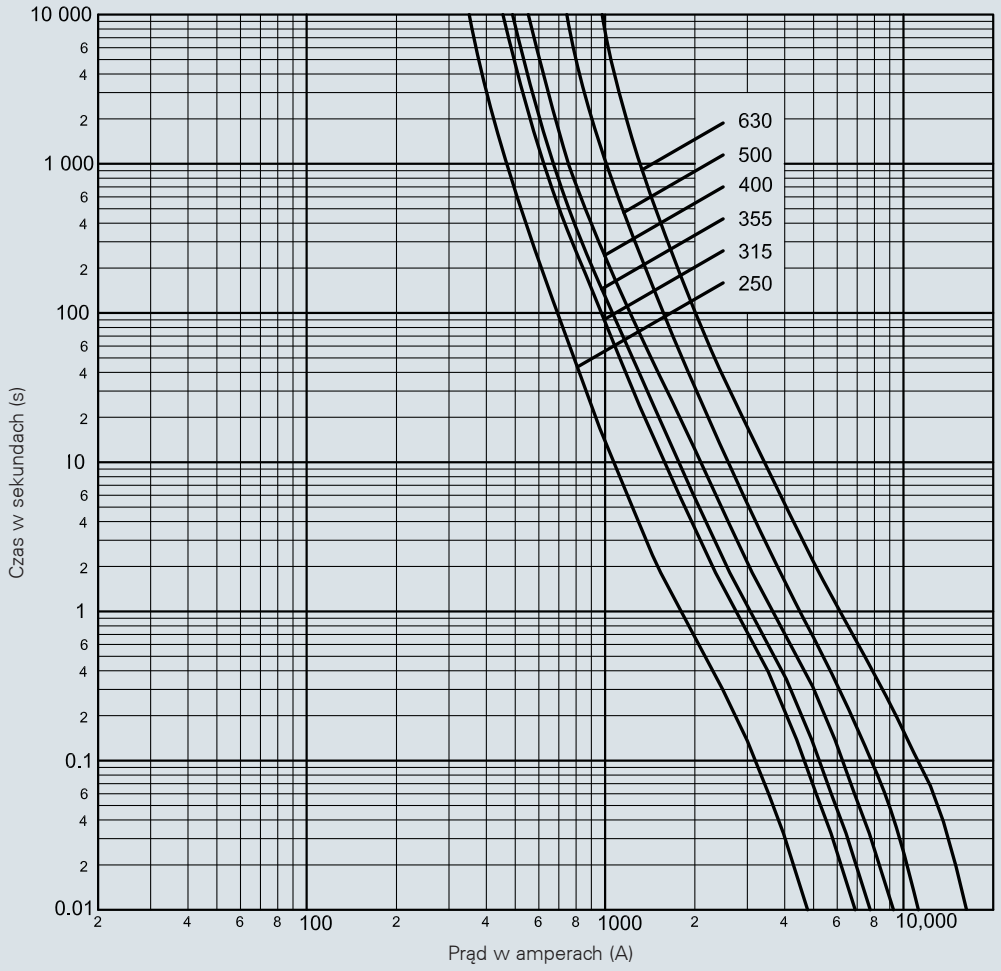

Dane techniczne

Nr kat. części z metalowymi uchwytami	Nr kat. części z izolowanymi uchwytami	Wielkość wkładki	Prąd znamionowy (A)	Napięcie znamionowe (V AC)	I^2t (amp² x sek) Min. przedłukowa	I^2t (amp² x sek) I1* 120 kA przy 400 V AC	Straty mocy	Waga (kg)
250NHG03B-400	250NHG03BI-400	03	250	400	115 000	379 500	18	0,634
315NHG03B-400	315NHG03BI-400		315		280 000	924 000	19	
355NHG03B-400	355NHG03BI-400		355		350 000	1 155 000	22	
400NHG03B-400	400NHG03BI-400		400		504 000	1 663 000	24	
500NHG3B-400	500NHG3BI-400	3	500		686 000	2 605 000	30	1,043
630NHG3B-400	630NHG3BI-400		630		1 590 000	6 201 000	36	

* I1 to maksymalna zdolność wyłączeniowa przy znamionowym napięciu zgodnie z wymaganiami IEC 60269-1 i 2.

500 V AC, charakterystyka gG/gL, 2–1250 A, wielkość 000 do 4

Specyfikacja

Opis

Przemysłowe wkładki nożowe na napięcie 500 V AC.

Nr katalogowy

- (prąd)NHG(wielkość)B, np.: 100NHG01B

Typ charakterystyki

- gG/gL

Standardy/dopuszczenia

- IEC 60269-1 i -2, VDE 0636, DIN 43620 i CE

Dane techniczne

- Wielkości: od 000 do 4
- Napięcie znamionowe: 500 V AC
- Prąd znamionowy: od 2 do 1250 A
- Znamionowa zdolność wyłączeniowa: 120 kA AC
- Częstotliwość pracy: 45–62 Hz

Mikroprzełącznik opcjonalny

- BVL50 lub 170H0236

Kompatybilne podstawy bezpiecznikowe

- Podstawy bezpiecznikowe:
  - SD(wielkość)-D, SD(wielkość)-S: 1-biegunowe
  - TD(wielkość)-D, TD(wielkość)-DI: 3-biegunowe
- Akcesoria do podstaw bezpiecznikowych: zestaw osłon i barier IP20

Warunki środowiskowe

- Zdatne do powtórnego przetworzenia
- Zgodne z RoHS
- Nie zawierają ołowiu i kadmu

Pakowanie

- Wielkość 000 do 3: 3 szt.
- Wielkość 4: 1 szt.

Właściwości

- Niezawodny podwójny system sygnalizacji (dla wielkości 4 tylko pojedynczy system sygnalizacji)
- Niskie straty mocy
- Zgodne ze standardami światowymi





Numery katalogowe – wielkości od 000 do 01

Wielkość	Prąd znamionowy (A)	Napięcie znamionowe (V AC)	Podwójny wskaźnik zadziałania		Pakowanie
			Metalowe uchwyty przewodzące	Izolowane uchwyty metalowe	
000	2	500	2NHG000B	2NHG000BI	3
	4		4NHG000B	4NHG000BI	3
	6		6NHG000B	6NHG000BI	3
	10		10NHG000B	10NHG000BI	3
	16		16NHG000B	16NHG000BI	3
	20		20NHG000B	20NHG000BI	3
	25		25NHG000B	25NHG000BI	3
	32		32NHG000B	32NHG000BI	3
	35		35NHG000B	35NHG000BI	3
	40		40NHG000B	40NHG000BI	3
	50		50NHG000B	50NHG000BI	3
	63		63NHG000B	63NHG000BI	3
	80		80NHG000B	80NHG000BI	3
	100		100NHG000B	100NHG000BI	3
00	50	500	50NHG00B	50NHG00BI*	3
	63		63NHG00B	63NHG00BI*	3
	80		80NHG00B	80NHG00BI*	3
	100		100NHG00B	100NHG00BI*	3
	125		125NHG00B	125NHG00BI	3
	160		160NHG00B	160NHG00BI	3
0	6	500	6NHG0B	-	3
	10		10NHG0B	-	3
	16		16NHG0B	-	3
	20		20NHG0B	-	3
	25		25NHG0B	-	3
	32		32NHG0B	-	3
	35		35NHG0B	-	3
	40		40NHG0B	-	3
	50		50NHG0B	-	3
	63		63NHG0B	-	3
	80		80NHG0B	-	3
	100		100NHG0B	-	3
	125		125NHG0B	-	3
	160		160NHG0B	-	3
01	6	500	6NHG01B	6NHG01BI	3
	10		10NHG01B	10NHG01BI	3
	16		16NHG01B	16NHG01BI	3
	20		20NHG01B	20NHG01BI	3
	25		25NHG01B	25NHG01BI	3
	32		32NHG01B	32NHG01BI	3
	35		35NHG01B	35NHG01BI	3
	40		40NHG01B	40NHG01BI	3
	50		50NHG01B	50NHG01BI	3
	63		63NHG01B	63NHG01BI	3
	80		80NHG01B	80NHG01BI	3
	100		100NHG01B	100NHG01BI	3
	125		125NHG01B	125NHG01BI	3
	160		160NHG01B	160NHG01BI	3







* Dostępne na zapytanie.

Numery katalogowe – wielkości od 1 do 4

Wielkość	Prąd znamionowy (A)	Napięcie znamionowe (V AC)	Podwójny wskaźnik zadziałania		Pakowanie
			Metalowe uchwyty przewodzące	Izolowane uchwyty metalowe	
1	50	500	50NHG1B	50NHG1BI	3
	63		63NHG1B	63NHG1BI	3
	80		80NHG1B	80NHG1BI	3
	100		100NHG1B	100NHG1BI	3
	125		125NHG1B	125NHG1BI	3
	160		160NHG1B	160NHG1BI	3
	200		200NHG1B	200NHG1BI	3
	224		224NHG1B	224NHG1BI	3
	250		250NHG1B	250NHG1BI	3
	315	440	315NHG1B	315NHG1BI	3
	355		355NHG1B	355NHG1BI	3
02	35	500	35NHG02B	35NHG02BI	3
	40		40NHG02B	40NHG02BI	3
	50		50NHG02B	50NHG02BI	3
	63		63NHG02B	63NHG02BI	3
	80		80NHG02B	80NHG02BI	3
	100		100NHG02B	100NHG02BI	3
	125		125NHG02B	125NHG02BI	3
	160		160NHG02B	160NHG02BI	3
	200		200NHG02B	200NHG02BI	3
	224		224NHG02B	224NHG02BI	3
	250		250NHG02B	250NHG02BI	3
2	250	500	250NHG2B	250NHG2BI	3
	300		300NHG2B	300NHG2BI	3
	315		315NHG2B	315NHG2BI	3
	355		355NHG2B	355NHG2BI	3
	400		400NHG2B	400NHG2BI	3
	425		425NHG2B	425NHG2BI	3
	450		450NHG2B	450NHG2BI	3
	500	440	500NHG2B	500NHG2BI	3
03	250	500	250NHG03B	250NHG03BI	3
	315		315NHG03B	315NHG03BI	3
	355		355NHG03B	355NHG03BI	3
	400		400NHG03B	400NHG03BI	3
3	315	500	315NHG3B	-	3
	355		355NHG3B	-	3
	400		400NHG3B	-	3
	425		425NHG3B	-	3
	450		450NHG3B		
	500		500NHG3B	-	3
	630		630NHG3B	-	3
	800	440	800NHG3B	-	3
4**	500	500	500NHG4G	-	1
	630		630NHG4G	-	1
	800		800NHG4G	-	1
	1000		1000NHG4G	-	1
	1250		1250NHG4G	-	1







* Dostępne na zapytanie.

** Dla rozmiaru NH4 noże w wersji przykręcanej śrubami. Pojedyńczy, górny wskaźnik zadziałania.

500 V AC, charakterystyka gG/gL, 2–100 A, wielkość 000

Charakterystyki prądowo-czasowe

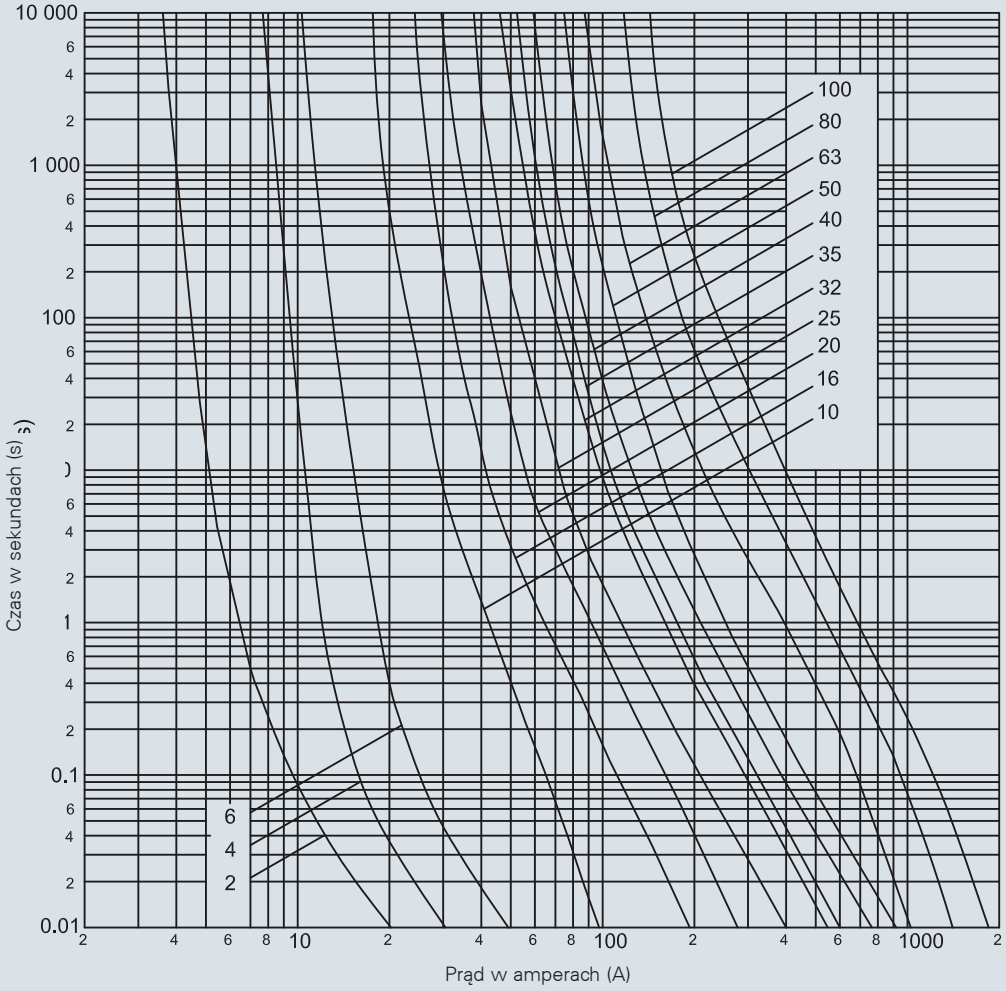

Dane techniczne

Nr kat. części z metalowymi uchwytami	Nr kat. części z izolowanymi uchwytami	Wielkość wkładki	Prąd znamionowy (A)	Napięcie znamionowe (V AC)	I^2t (amp² x sek) Min. przedłukowa	I^2t (amp² x sek) I1* 120 kA przy 400 V AC	Straty mocy	Waga (kg)
2NHG000B	2NHG000BI	000	2	500	3,5	6	3,9	0,13
4NHG000B	4NHG000BI		4		6	12	1,8	
6NHG000B	6NHG000BI		6		14	21	2	
10NHG000B	10NHG000BI		10		58	290	1,5	
16NHG000B	16NHG000BI		16		234	1200	2,3	
20NHG000B	20NHG000BI		20		490	2500	2,2	
25NHG000B	25NHG000BI		25		920	4600	3,1	
32NHG000B	32NHG000BI		32		1800	9000	3,4	
35NHG000B	35NHG000BI		35		2400	11 800	3,7	
40NHG000B	40NHG000BI		40		3300	16 500	4	
50NHG000B	50NHG000BI		50		5900	29 500	4,9	
63NHG000B	63NHG000BI		63		6300	24 900	4,6	
80NHG000B	80NHG000BI		80		9800	38 900	6,3	
100NHG000B	100NHG000BI		100		18 100	72 300	7,4	

* I1 to maksymalna zdolność wyłączeniowa przy znamionowym napięciu zgodnie z wymaganiami IEC 60269-1 i 2.

500 V AC, charakterystyka gG/gL, 50–160 A, wielkość 00

Charakterystyki prądowo-czasowe

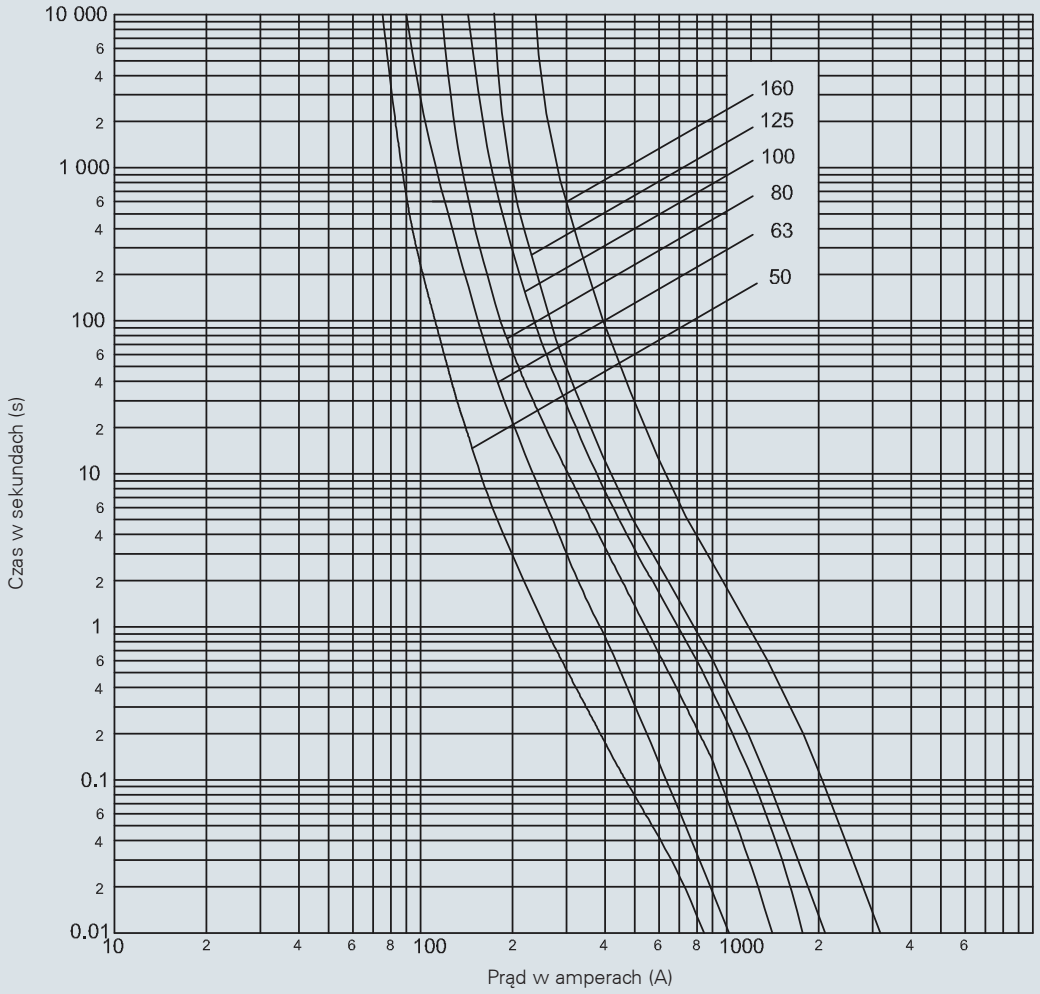

Dane techniczne

Nr kat. części z metalowymi uchwytami	Nr kat. części z izolowanymi uchwytami	Wielkość wkładki	Prąd znamionowy (A)	Napięcie znamionowe (V AC)	I^2t (amp² x sek) Min. przedłukowa	I1* 120 kA przy 400 V AC	Straty mocy	Waga (kg)
50NHG00B	50NHG00BI	00	50	500	5800	21 500	5	0,190
63NHG00B	63NHG00BI		63		5800	25 000	5	
80NHG00B	80NHG00BI		80		11 000	35 000	7	
100NHG00B	100NHG00BI		100		19 000	60 000	7,5	
125NHG00B	125NHG00BI		125		25 000	125 000	10	
160NHG00B	160NHG00BI		160		64 000	310 000	10	

* I1 to maksymalna zdolność wyłączeniowa przy znamionowym napięciu zgodnie z wymaganiami IEC 60269-1 i 2.

500 V AC, charakterystyka gG/gL, 6–160 A, wielkość 0

Charakterystyki prądowo-czasowe

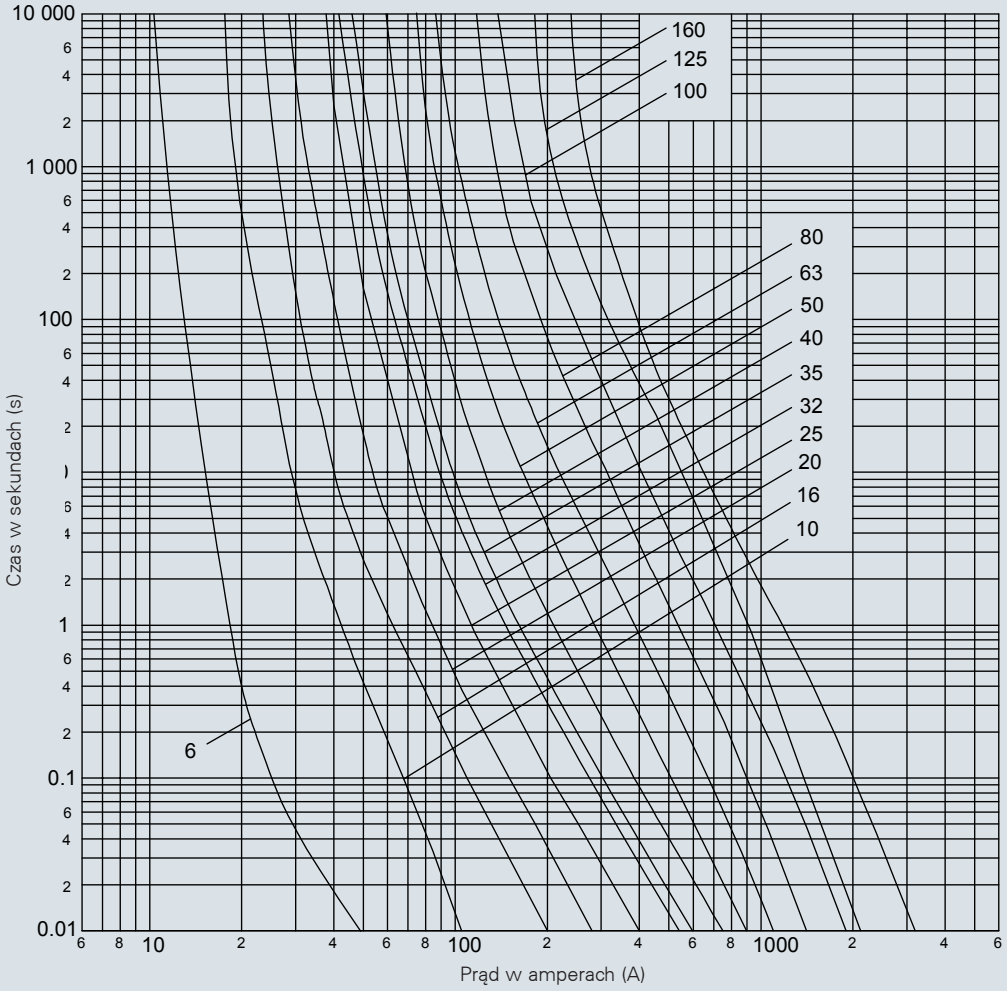

Dane techniczne

Nr kat. części z metalowymi uchwytami	Nr kat. części z izolowanymi uchwytami	Wielkość wkładki	Prąd znamionowy (A)	Napięcie znamionowe (V AC)	I^2t (amp² x sek) Min. przedłukowa	I^2t (amp² x sek) I1* 120 kA przy 400 V AC	Straty mocy	Waga (kg)
6NHG0B	6NHG0BI	0	6	500	14	21	2	0,26
10NHG0B	10NHG0BI		10		58	290	2	
16NHG0B	16NHG0BI		16		240	1200	3	
20NHG0B	20NHG0BI		20		490	2500	3,5	
25NHG0B	25NHG0BI		25		1200	5600	3,2	
32NHG0B	32NHG0BI		32		1800	9000	4,8	
35NHG0B	35NHG0BI		35		2400	11 800	4,7	
40NHG0B	40NHG0BI		40		3300	16 500	5	
50NHG0B	50NHG0BI		50		5600	27 800	6,3	
63NHG0B	63NHG0BI		63		6600	26 100	5,6	
80NHG0B	80NHG0BI		80		9800	38 900	7,1	
100NHG0B	100NHG0BI		100		20 600	82 300	7,5	
125NHG0B	125NHG0BI		125		25 000	125 000	11,8	
160NHG0B	160NHG0BI		160		62 000	310 000	12,3	

* I1 to maksymalna zdolność wyłączeniowa przy znamionowym napięciu zgodnie z wymaganiami IEC 60269-1 i 2.

500 V AC, charakterystyka gG/gL, 6–160 A, wielkość 01

Charakterystyki prądowo-czasowe

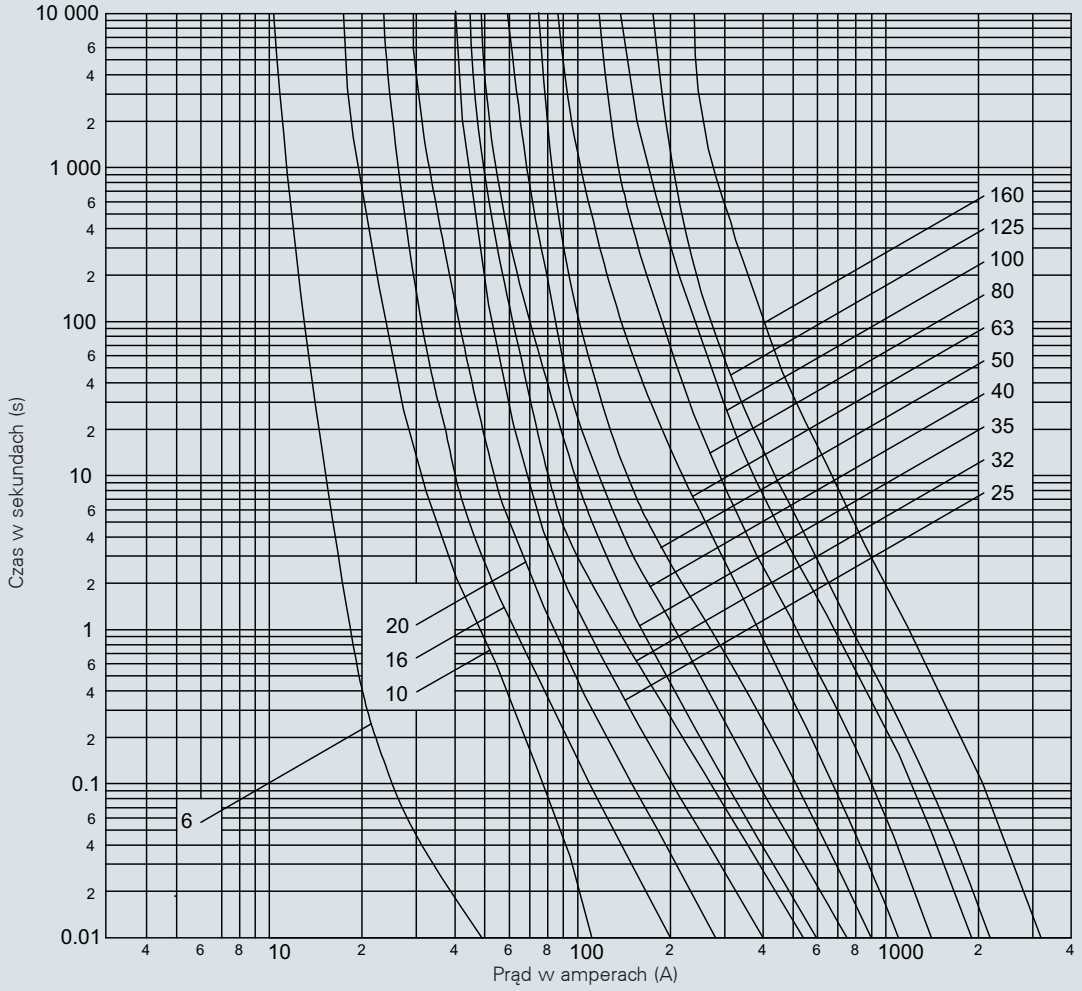

Dane techniczne

Nr kat. części z metalowymi uchwytami	Nr kat. części z izolowanymi uchwytami	Wielkość wkładki	Prąd znamionowy (A)	Napięcie znamionowe (V AC)	I^2t (amp² x sek) Min. przedłukowa	I^2t (amp² x sek) I1* 120 kA przy 400 V AC	Straty mocy	Waga (kg)
6NHG01B	6NHG01BI	01	6	500	14	21	2	0,27
10NHG01B	10NHG01BI		10		58	290	2	
16NHG01B	16NHG01BI		16		240	1200	3	
20NHG01B	20NHG01BI		20		490	2500	3,4	
25NHG01B	25NHG01BI		25		1200	5600	5	
32NHG01B	32NHG01BI		32		1800	9000	4,8	
35NHG01B	35NHG01BI		35		2400	11 800	4,6	
40NHG01B	40NHG01BI		40		3300	16 500	5	
50NHG01B	50NHG01BI		50		5600	27 800	6,3	
63NHG01B	63NHG01BI		63		6600	26 100	5,6	
80NHG01B	80NHG01BI		80		9800	38 900	7,1	
100NHG01B	100NHG01BI		100		20 600	82 300	7,7	
125NHG01B	125NHG01BI		125		25 000	125 000	11,8	
160NHG01B	160NHG01BI		160		62 000	310 000	12,3	

* I1 to maksymalna zdolność wyłączeniowa przy znamionowym napięciu zgodnie z wymaganiami IEC 60269-1 i 2.

500 V AC, charakterystyka gG/gL, 50–355 A, wielkość 1

Charakterystyki prądowo-czasowe

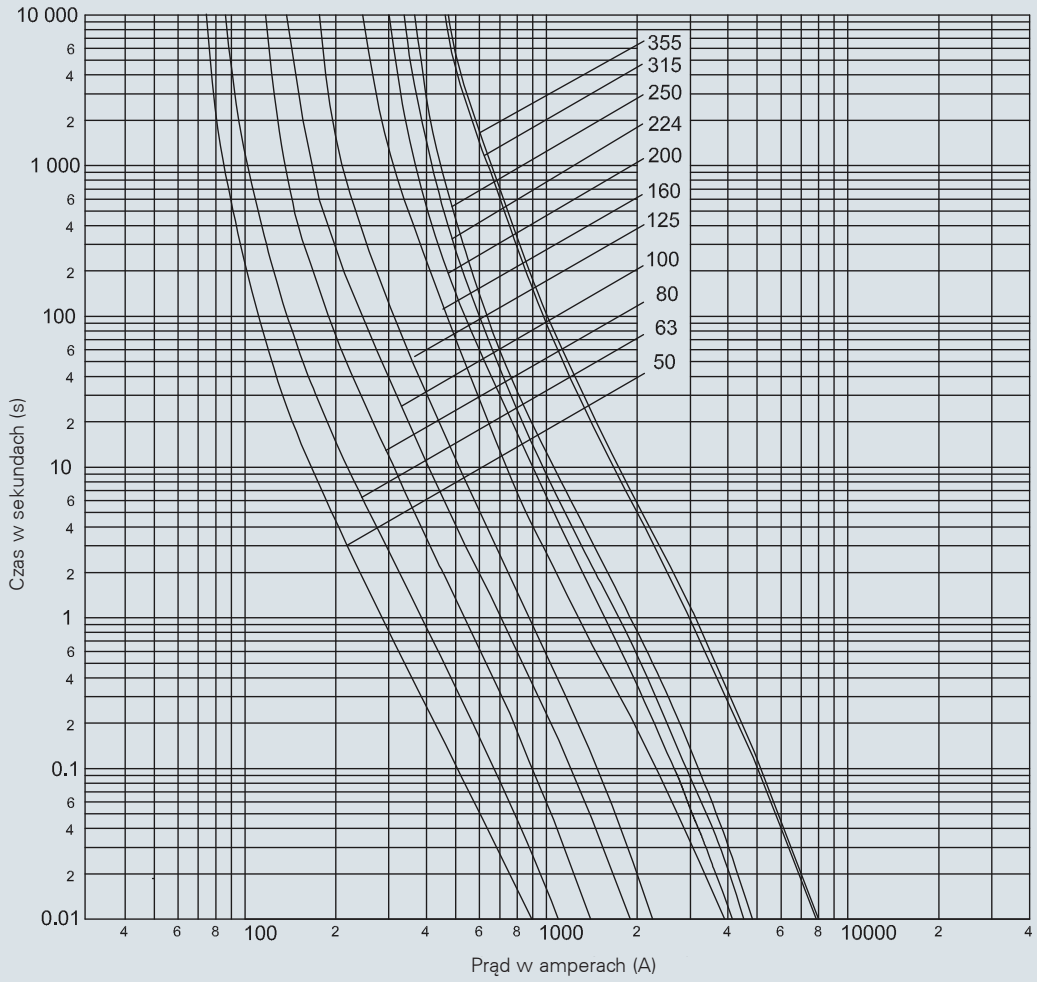

Dane techniczne

Nr kat. części z metalowymi uchwytami	Nr kat. części z izolowanymi uchwytami	Wielkość wkładki	Prąd znamionowy (A)	Napięcie znamionowe (V AC)	I^2t (amp² x sek) Min. przedłukowa	I1* 120 kA przy 400 V AC	Straty mocy	Waga (kg)
50NHG1B	50NHG1BI	1	50	500	6350	18 000	6,4	0,39
63NHG1B	63NHG1BI		63		6800	23 000	5,6	
80NHG1B	80NHG1BI		80		10 500	31 200	7,7	
100NHG1B	100NHG1BI		100		22 000	68 200	8,2	
125NHG1B	125NHG1BI		125		29 000	82 000	13	
160NHG1B	160NHG1BI		160		62 000	310 000	12,3	
200NHG1B	200NHG1BI		200		97 000	368 600	15	
224NHG1B	224NHG1BI		224		124 000	471 200	18	
250NHG1B	250NHG1BI		250		151 300	574 900	19	
315NHG1B	315NHG1BI		315	440	320 000	750 000	22	
355NHG1B	355NHG1BI		355		320 000	750 000	32	

* I1 to maksymalna zdolność wyłączeniowa przy znamionowym napięciu zgodnie z wymaganiami IEC 60269-1 i 2.

500 V AC, charakterystyka gG/gL, 35–250 A, wielkość 02

Charakterystyki prądowo-czasowe

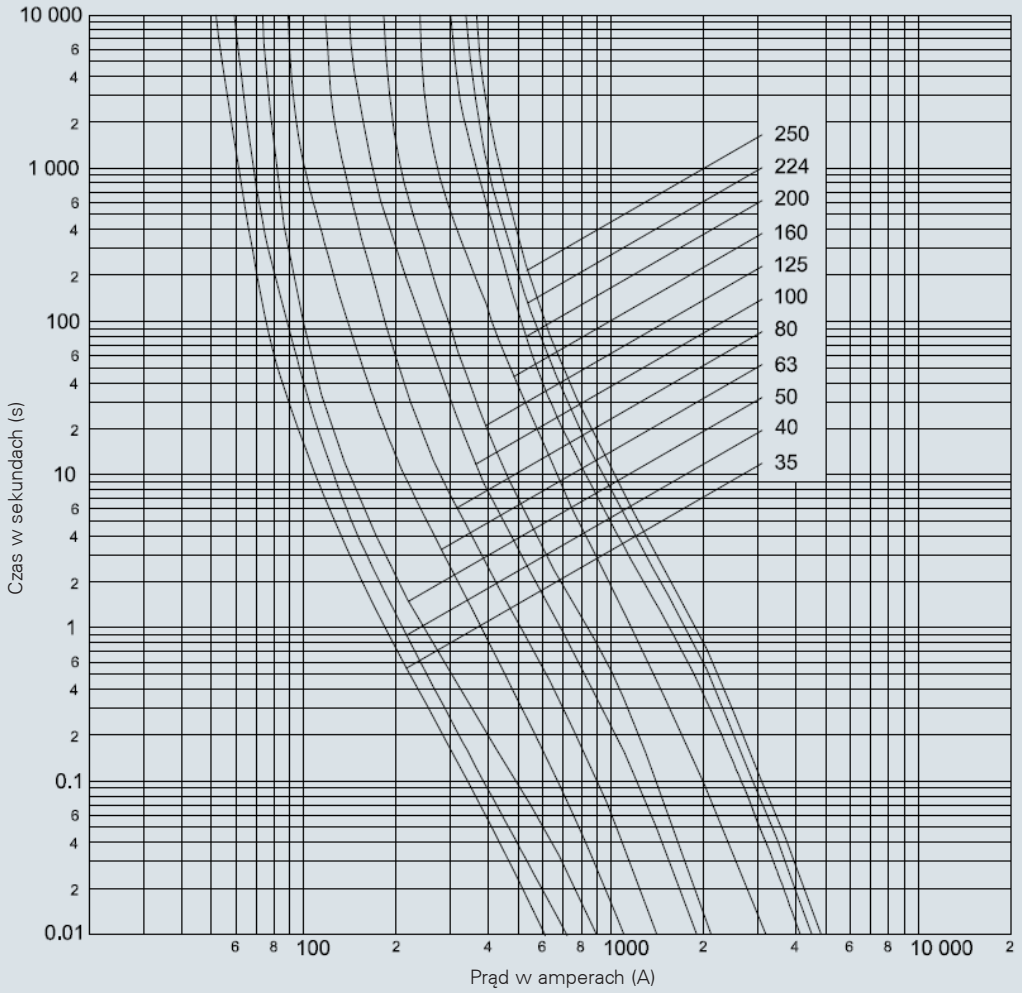

Dane techniczne

Nr kat. części z metalowymi uchwytami	Nr kat. części z izolowanymi uchwytami	Wielkość wkładki	Prąd znamionowy (A)	Napięcie znamionowe (V AC)	I^2t (amp² x sek) Min. przedłukowa	I1* 120 kA przy 400 V AC	Straty mocy	Waga (kg)
35NHG02B	35NHG02BI	02	35	500	2400	11 800	4,7	0,402
40NHG02B	40NHG02BI		40		3300	16 500	5	
50NHG02B	50NHG02BI		50		5600	27 800	6,4	
63NHG02B	63NHG02BI		63		6600	26 100	5,5	
80NHG02B	80NHG02BI		80		9800	38 900	7,3	
100NHG02B	100NHG02BI		100		20 600	82 300	7,5	
125NHG02B	125NHG02BI		125		25 000	100 000	12	
160NHG02B	160NHG02BI		160		62 000	248 000	12	
200NHG02B	200NHG02BI		200		96 900	367 900	15	
224NHG02B	224NHG02BI		224		124 000	471 200	18	
250NHG02B	250NHG02BI		250		151 300	574 900	19	

* I1 to maksymalna zdolność wyłączeniowa przy znamionowym napięciu zgodnie z wymaganiami IEC 60269-1 i 2.

500 V AC, charakterystyka gG/gL, 35–250 A, wielkość 02

Charakterystyki prądowo-czasowe

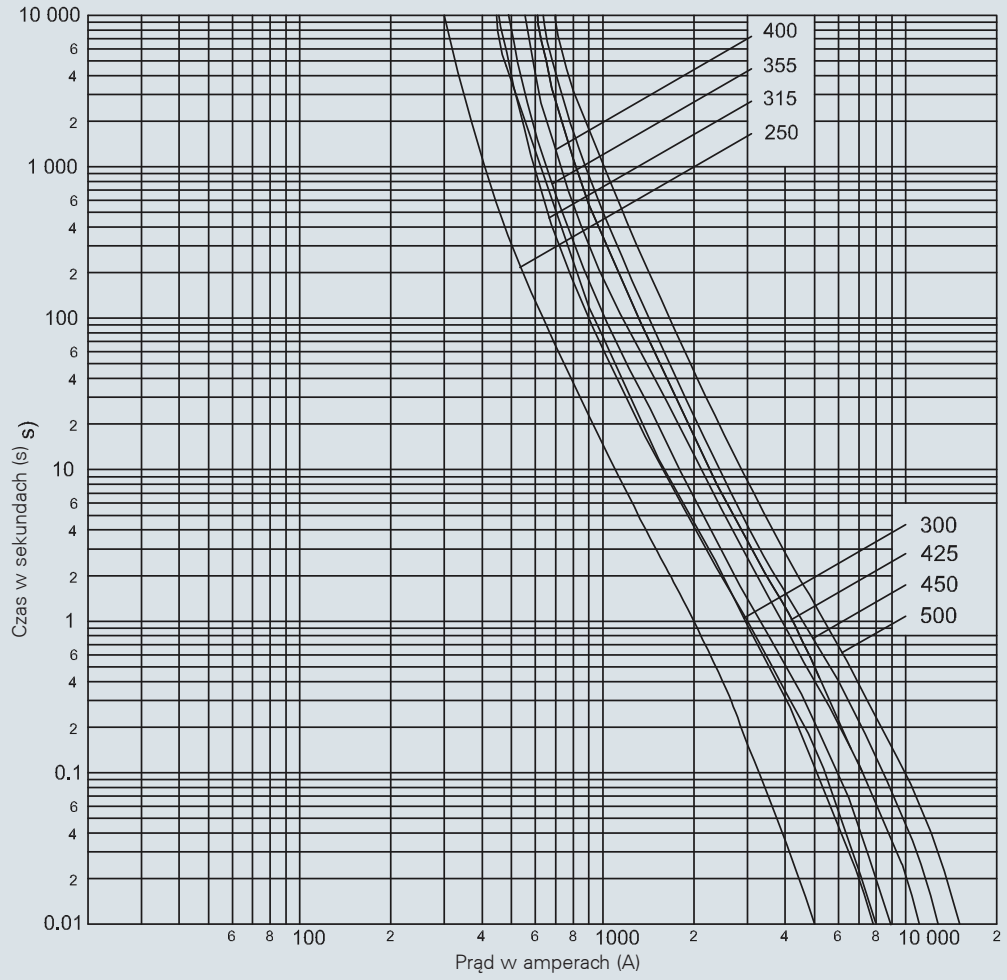

Dane techniczne

Nr kat. części z metalowymi uchwytami	Nr kat. części z izolowanymi uchwytami	Wielkość wkładki	Prąd znamionowy (A)	Napięcie znamionowe (V AC)	I^2t (amp² x sek) Min. przedłukowa	I^2t (amp² x sek) I1* 120 kA przy 400 V AC	Straty mocy	Waga (kg)
250NHG2B	250NHG2BI	2	250	500	170 000	437 000	23	0,63
300NHG2B	300NHG1BI		300		320 000	840 000	20	
315NHG2B	315NHG2BI		315		361 700	1 446 500	21	
355NHG2B	355NHG2BI		355		446 500	1 785 800	27	
400NHG2B	400NHG2BI		400		642 900	2 571 500	30	
425NHG2B	425NHG2BI		425		720 000	1 862 000	31	
450NHG2B	450NHG2BI		450		870 000	2 275 000	31	
500NHG2B	500NHG2BI		500	440	1 200 000	2 720 000	37	

* I1 to maksymalna zdolność wyłączeniowa przy znamionowym napięciu zgodnie z wymaganiami IEC 60269-1 i 2.

500 V AC, charakterystyka gG/gL, 250–400 A, wielkość 03

Charakterystyki prądowo-czasowe

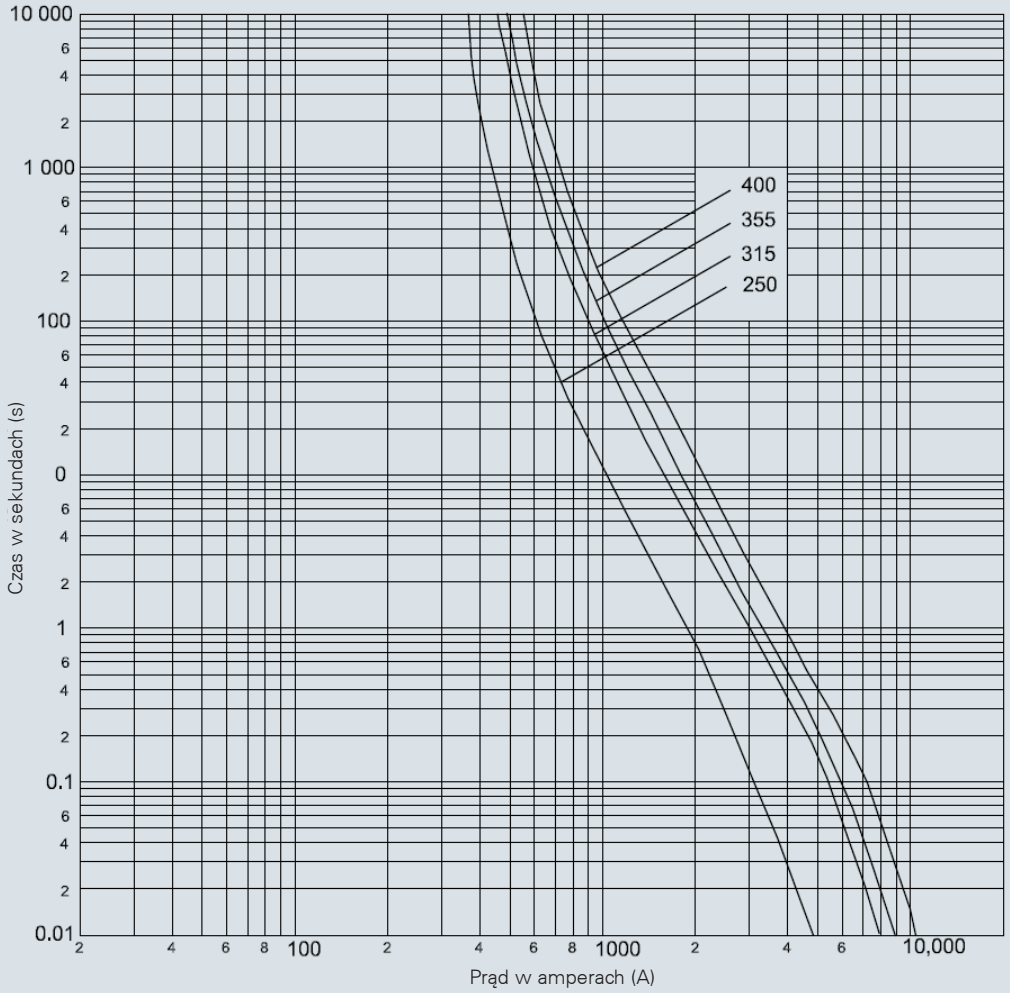

Dane techniczne

Nr kat. części z metalowymi uchwytami	Nr kat. części z izolowanymi uchwytami	Wielkość wkładki	Prąd znamionowy (A)	Napięcie znamionowe (V AC)	I^2t (amp² x sek) Min. przedłukowa	I^2t (amp² x sek) I1* 120 kA przy 400 V AC	Straty mocy	Waga (kg)
250NHG03B	250NHG03BI	03	250	500	160 800	642 900	20	0,64
315NHG03B	315NHG03BI		315		361 700	1 446 500	21	
355NHG03B	355NHG03BI		355		446 500	1 785 800	27	
400NHG03B	400NHG03BI		400		642 900	2 571 500	30	

* I1 to maksymalna zdolność wyłączeniowa przy znamionowym napięciu zgodnie z wymaganiami IEC 60269-1 i 2.

500 V AC, charakterystyka gG/gL, 315–800 A, wielkość 3

Charakterystyki prądowo-czasowe

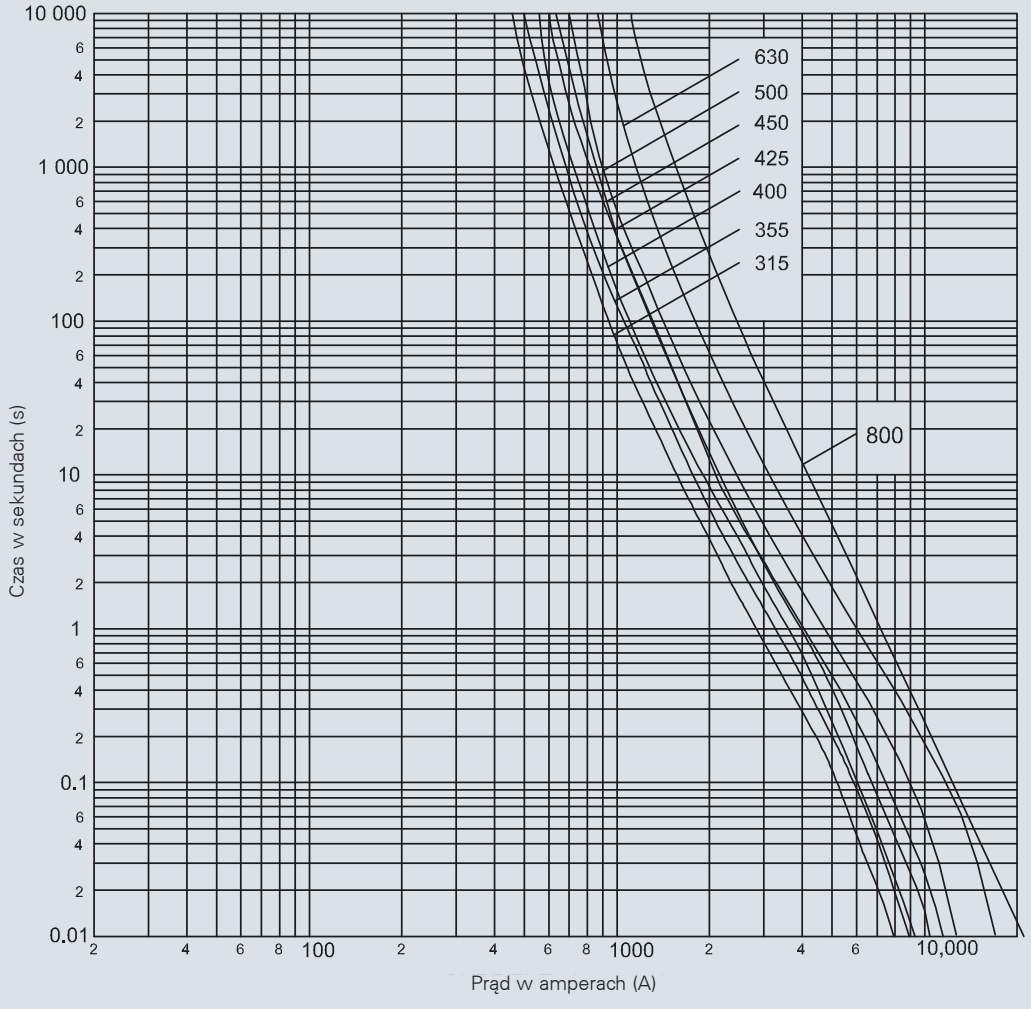

Dane techniczne

Nr kat. części z izolowanymi uchwytami	Wielkość wkładki	Prąd znamionowy (A)	Napięcie znamionowe (V AC)	I^2t (amp^2 x sek) Min. przedłukowa	I1* 120 kA przy 400 V AC	Straty mocy	Waga (kg)
315NHG3B	3	315	500	375 000	970 000	22	1,05
355NHG3B		355		400 000	1 110 000	25	
400NHG3B		400		642 900	2 571 500	30	
425NHG3B		425		570 000	1 934 000	30	
450NHG3B		450		670 000	2 260 000	33	
500NHG3B		500		886 000	3 898 400	37	
630NHG3B		630		1 590 000	6 996 000	47	
800NHG3B		800	440	2 420 000	5 420 000	59	

* I1 to maksymalna zdolność wyłączeniowa przy znamionowym napięciu zgodnie z wymaganiami IEC 60269-1 i 2.

500 V AC, charakterystyka gG/gL, 500–1250 A, wielkość 4*

Charakterystyki prądowo-czasowe

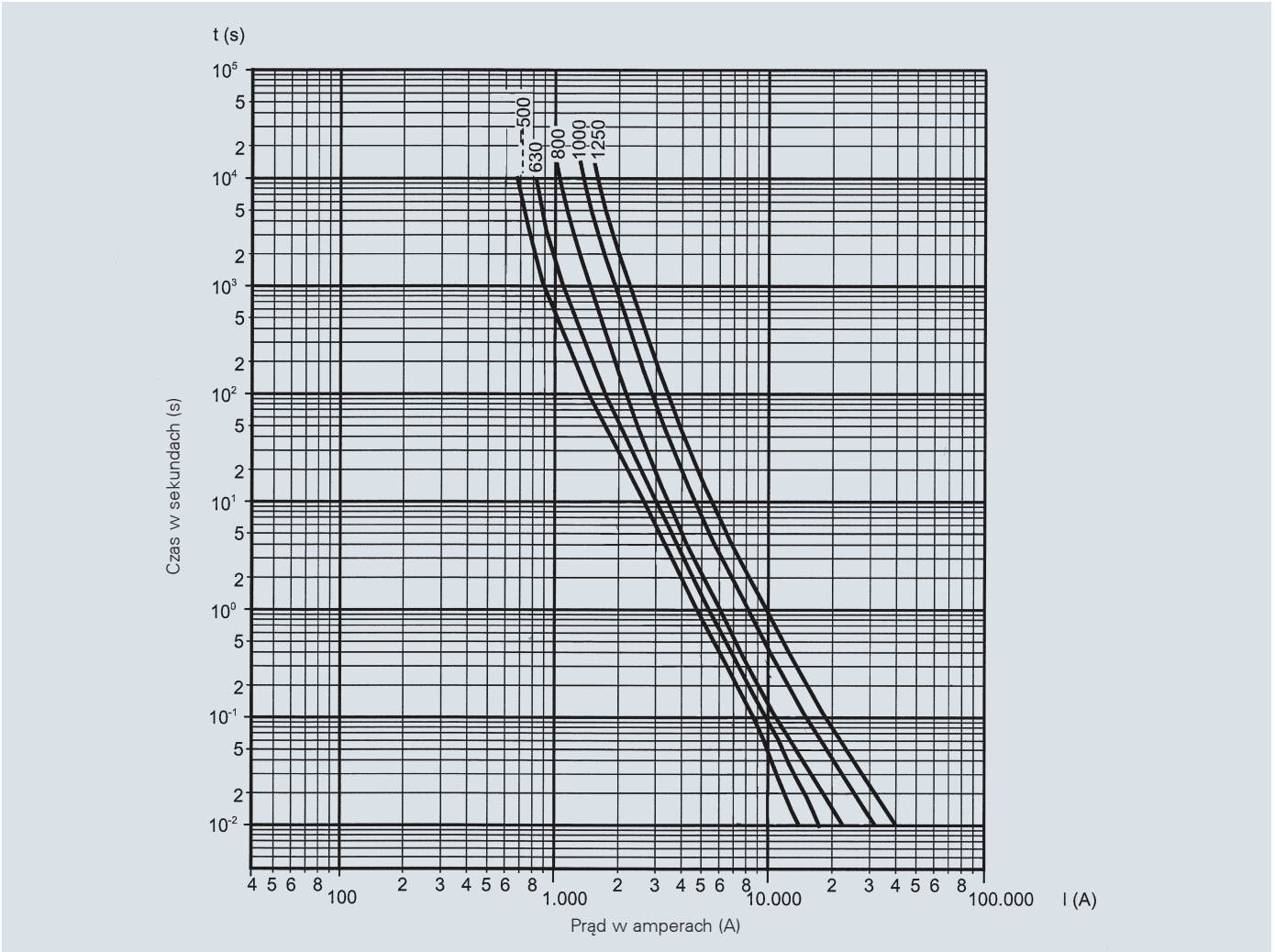

Dane techniczne

Nr kat. części z izolowanymi uchwytami	Wielkość wkładki	Prąd znamionowy (A)	Napięcie znamionowe (V AC)	I^2t (amp^2 x sek) Min. przedłukowa	I1** 120 kA przy 400 V AC	Straty mocy	Waga (kg)
500NHG4G		500		800 000	3 850 000	37	
630NHG4G		630		880 000	4 100 000	47	
800NHG4G	4*	800	500	1 500 000	6 480 000	68	2,2
1000NHG4G		1000		4 800 000	13 000 000	80	
1250NHG4G		1250		7 000 000	18 000 000	108	

* Wielkość 4 NH to wkładka o pojedynczym systemie sygnalizacji z otworowanymi nożami.

** I1 to maksymalna zdolność wyłączeniowa przy znamionowym napięciu zgodnie z wymaganiami IEC 60269-1 i 2.

690 V AC, charakterystyka gG/gL, 2–800 A, wielkość 000 do 4

Specyfikacja

Opis

Przemysłowe wkładki nożowe na napięcie 690 V AC.

Nr katalogowy

- (prąd)NHG(wielkość)B-690, np.: 2NHG000B-690

Typ charakterystyki

- gG/gL

Standardy/dopuszczenia

- IEC 60269-1 i -2, DIN 43620 część 1 i 3

Dane techniczne

- Wielkości: od 000 do 4
- Napięcie znamionowe: 690 V AC
- Prąd znamionowy: od 2 do 800 A
- Znamionowa zdolność wyłączeniowa: 120 kA AC
- Częstotliwość pracy: 45–62 Hz

Mikroprzełącznik opcjonalny

- BVL50 lub 170H0236

Kompatybilne podstawy bezpiecznikowe

- Podstawy bezpiecznikowe:
  - SD(wielkość)-D, SD(wielkość)-S: 1-biegunowe
  - TD(wielkość)-D, TD(wielkość)-DI: 3-biegunowe
- Akcesoria do podstaw bezpiecznikowych: zestaw osłon i barier IP20

Warunki środowiskowe

- Zdatne do powtórnego przetworzenia
- Zgodne z RoHS
- Nie zawierają ołowiu i kadmu w zakresie wielkości od 000 do 4 (od 2 do 1250 A)

Pakowanie

- 3 szt.

Właściwości

- Niezawodny podwójny system sygnalizacji (dla wielkości 4 tylko pojedynczy system sygnalizacji)
- Niskie straty mocy
- Zgodne ze standardami światowymi
- UL w ograniczonym zakresie





Numery katalogowe – wielkości od 000 do 4

Wielkość	Prąd znamionowy (A)	Napięcie znamionowe (V AC)	Podwójny wskaźnik zadziałania Metalowe uchwyty przewodzące	Pakowanie
000	2	690	2NHG000B-690	3
	4		4NHG000B-690	3
	6		6NHG000B-690	3
	10		10NHG000B-690	3
	16		16NHG000B-690	3
	20		20NHG000B-690	3
	25		25NHG000B-690	3
	32		32NHG000B-690	3
	35		35NHG000B-690	3
	40		40NHG000B-690	3
	50		50NHG000B-690	3
	63		63NHG000B-690	3
00	50	690	50NHG00B-690	3
	63		63NHG00B-690	3
	80		80NHG00B-690	3
	100		100NHG00B-690	3
	125		125NHG00B-690	3
	160	660	160NHG00B-660	3
1	50	690	50NHG1B-690	3
	63		63NHG1B-690	3
	80		80NHG1B-690	3
	100		100NHG1B-690	3
	125		125NHG1B-690	3
	160		160NHG1B-690	3
	200		200NHG1B-690	3
	224		224NHG1B-690	3
	250		250NHG1B-690	3
2	200	690	200NHG2B-690	3
	224		224NHG2B-690	3
	250		250NHG2B-690	3
	315		315NHG2B-690	3
3	250	690	250NHG3B-690	3
	315		315NHG3B-690	3
	355		355NHG3B-690	3
	400		400NHG3B-690	3
	425		425NHG3B-690	3
	500		500NHG3B-690	3
4*	630	690	630NHG4B-690	1
	800		800NHG4B-690	1

* Wielkość 4 NH to wkładka o pojedynczym systemie sygnalizacji z otworowanymi nożami.







690 V AC, charakterystyka gG/gL, 2–63 A, wielkość 000

Charakterystyki prądowo-czasowe

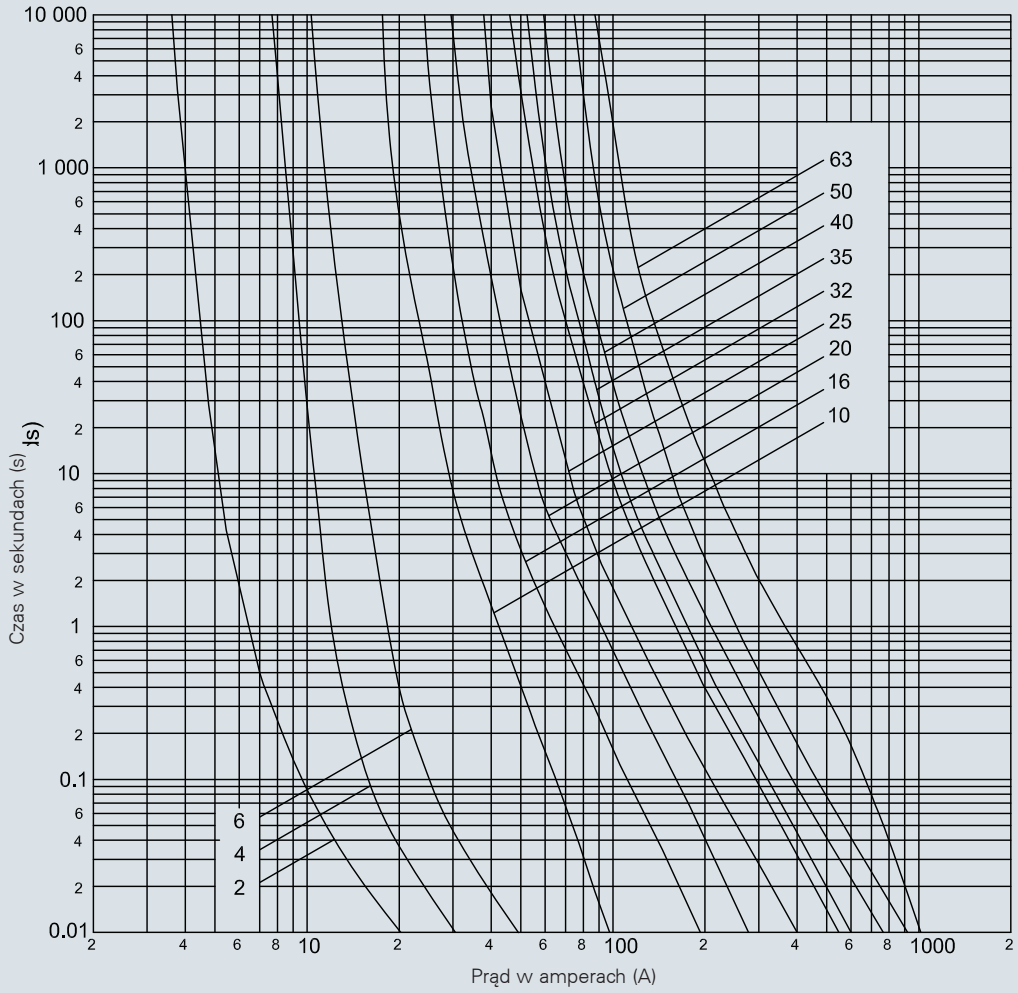

Dane techniczne

Nr kat. części z metalowymi uchwytami	Wielkość wkładki	Prąd znamionowy (A)	Napięcie znamionowe (V AC)	I^2t (amp^2 x sek) Min. przedłukowa	I1* 120 kA przy 400 V AC	Straty mocy	Waga (kg)
2NHG000B-690	000	2	690	3,5	8	4	0,118
4NHG000B-690		4		6	16	2	
6NHG000B-690		6		14	25	2	
10NHG000B-690		10		60	400	1,5	
16NHG000B-690		16		240	1200	2,5	
20NHG000B-690		20		500	2500	2,5	
25NHG000B-690		25		920	4400	3,5	
32NHG000B-690		32		1800	9600	3,5	
35NHG000B-690		35		2800	15 000	4	
40NHG000B-690		40		3300	15 000	4	
50NHG000B-690		50		6100	26 500	5,5	
63NHG000B-690		63		6500	30 500	5,5	

* I1 to maksymalna zdolność wyłączeniowa przy znamionowym napięciu zgodnie z wymaganiami IEC 60269-1 i 2.

690 V AC, charakterystyka gG/gL, 50–160 A, wielkość 00

Charakterystyki prądowo-czasowe

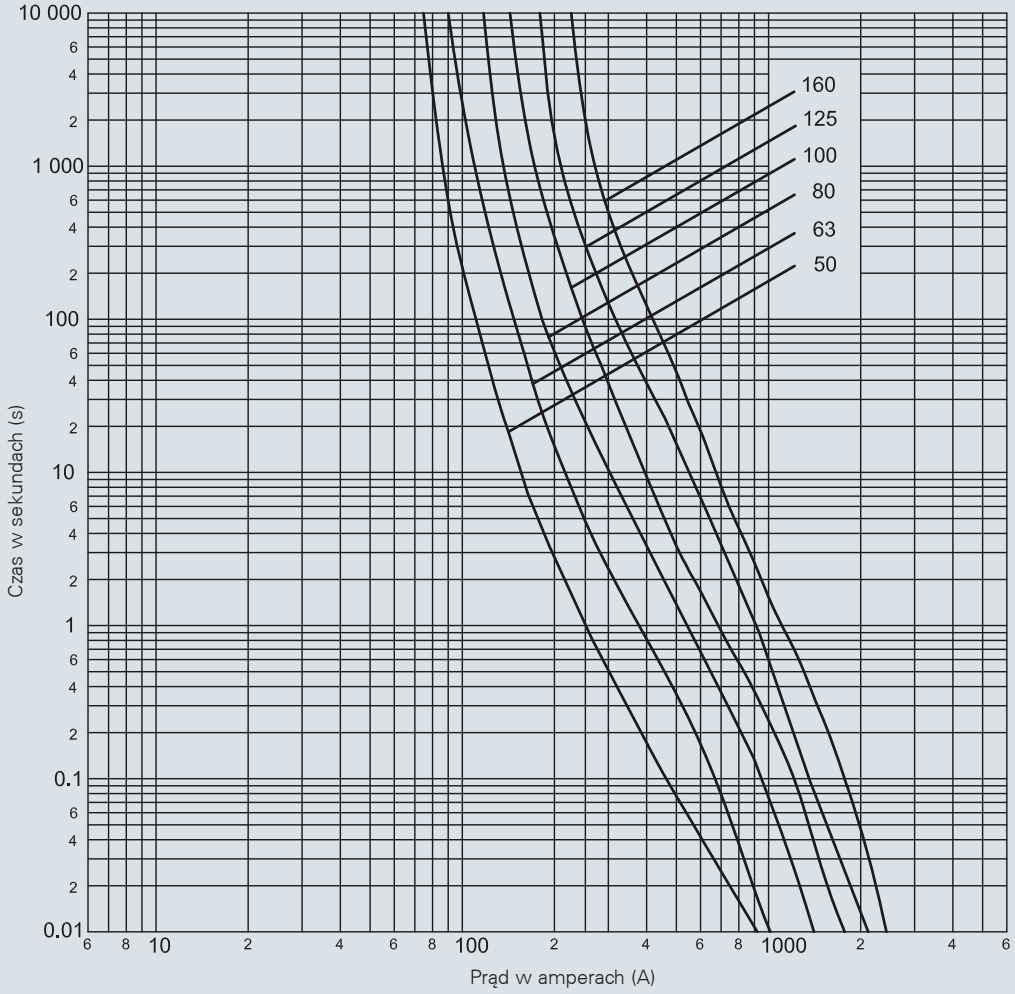

Dane techniczne

Nr kat. części z metalowymi uchwytami	Wielkość wkładki	Prąd znamionowy (A)	Napięcie znamionowe (V AC)	I^2t (amp^2 x sek) Min. przedłukowa	I1* 120 kA przy 400 V AC	Straty mocy	Waga (kg)
50NHG00B-690	00	50	690	5800	35 000	5	0,182
63NHG00B-690		63		5800	43 000	5	
80NHG00B-690		80		11 000	54 500	7	
100NHG00B-690		100		19 000	92 000	7,5	
125NHG00B-690		125		27 500	105 000	9,5	
160NHG00B-660		160	660	40 500	135 000*	13	

* I1 to maksymalna zdolność wyłączeniowa przy znamionowym napięciu zgodnie z wymaganiami IEC 60269-1 i 2.

690 V AC, charakterystyka gG/gL, 50–250 A, wielkość 1

Charakterystyki prądowo-czasowe

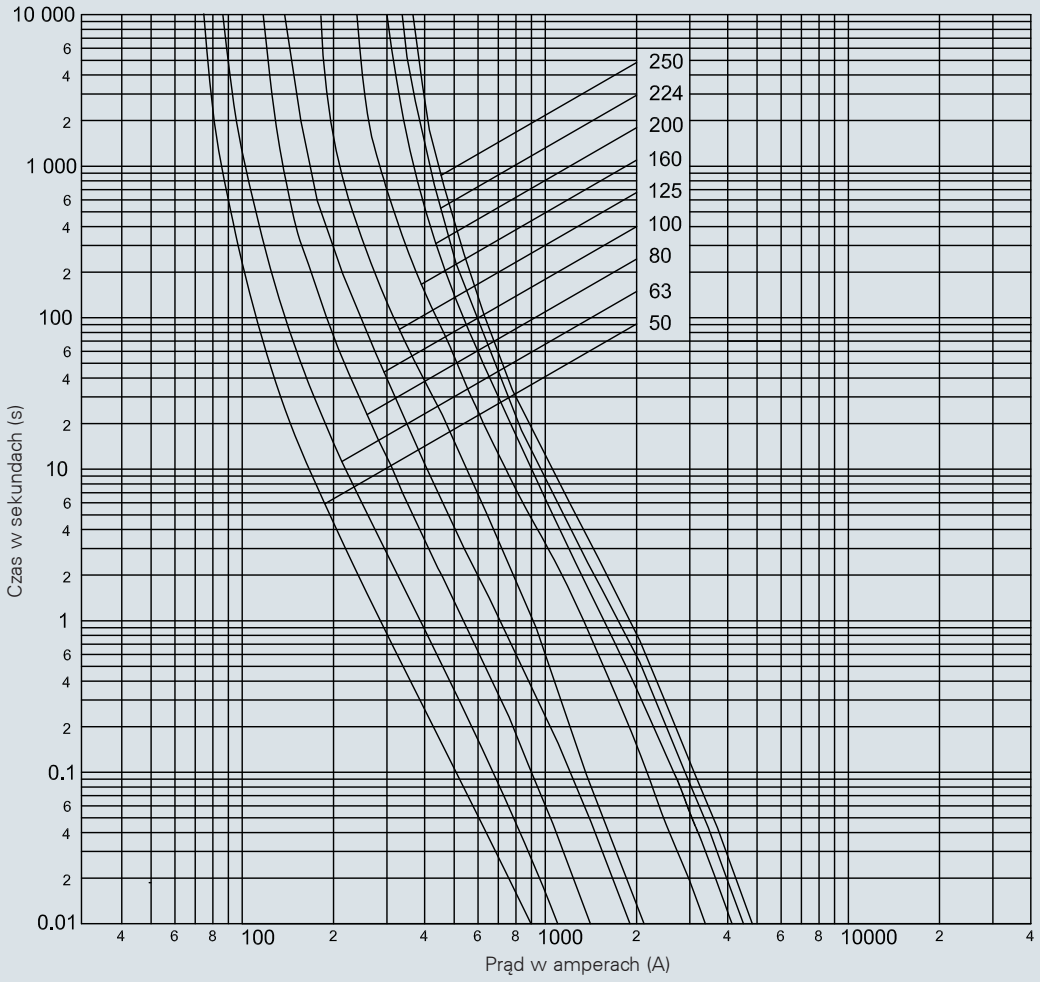

Dane techniczne

Nr kat. części z metalowymi uchwytami	Wielkość wkładki	Prąd znamionowy (A)	Napięcie znamionowe (V AC)	I^2t (amp^2 x sek) Min. przedłukowa	I1* 120 kA przy 400 V AC	Straty mocy	Waga (kg)
50NHG1B-690		50		6350	26 500	6,4	
63NHG1B-690		63		6800	36 000	5,6	
80NHG1B-690		80		10 500	47 500	7,7	
100NHG1B-690		100		22 000	105 000	8,2	
125NHG1B-690	1	125	690	29 000	120 000	13	0,38
160NHG1B-690		160		71 000	240 000	13	
200NHG1B-690		200		105 000	350 000	17	
224NHG1B-690		224		120 000	430 000	19	
250NHG1B-690		250		150 000	520 000	22	

* I1 to maksymalna zdolność wyłączeniowa przy znamionowym napięciu zgodnie z wymaganiami IEC 60269-1 i 2.

690 V AC, charakterystyka gG/gL, 200–315 A, wielkość 2

Charakterystyki prądowo-czasowe

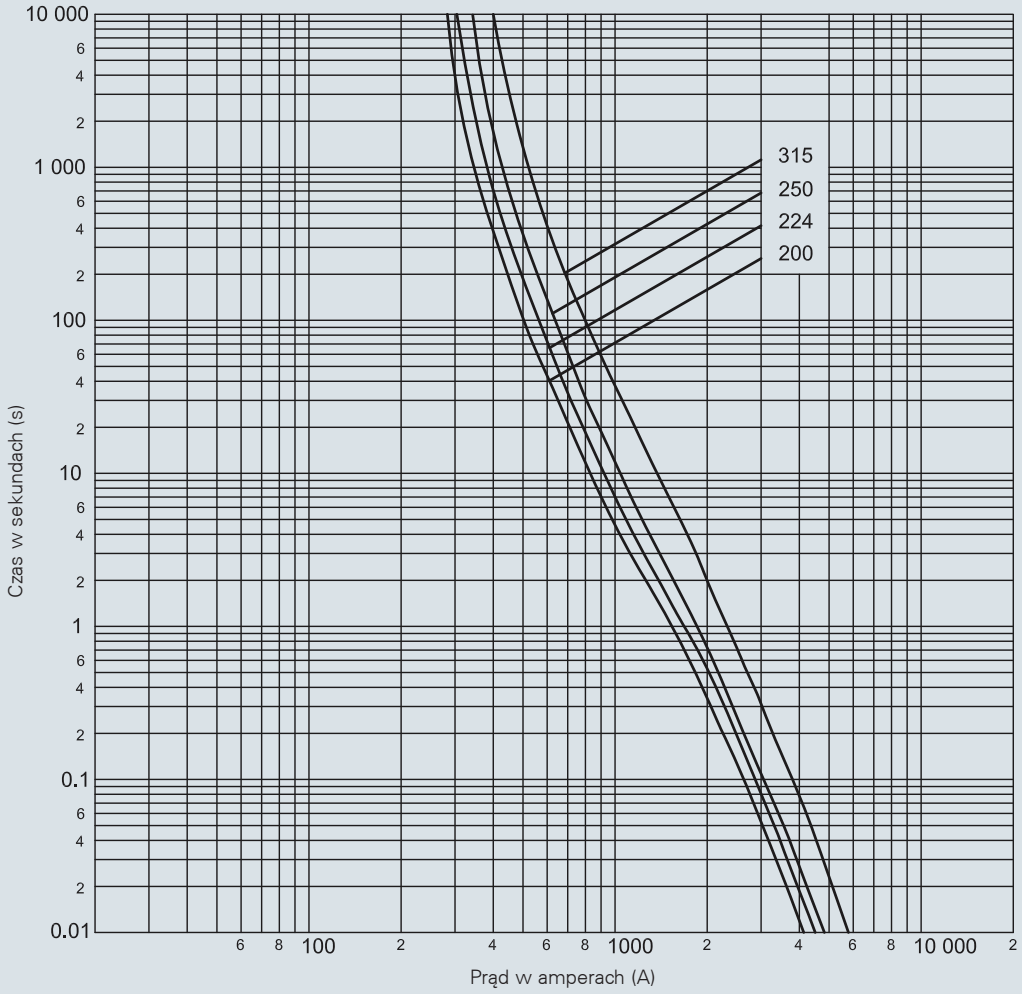

Dane techniczne

Nr kat. części z metalowymi uchwytami	Wielkość wkładki	Prąd znamionowy (A)	Napięcie znamionowe (V AC)	I^2t (amp^2 x sek) Min. przedłukowa	I1* 120 kA przy 400 V AC	Straty mocy	Waga (kg)
200NHG2B-690	2	200	690	99 000	385 000	18	0,62
224NHG2B-690		224		130 000	485 000	20	
250NHG2B-690		250		170 000	625 000	23	
315NHG2B-690		315		295 000	760 000	32	

* I1 to maksymalna zdolność wyłączeniowa przy znamionowym napięciu zgodnie z wymaganiami IEC 60269-1 i 2.

690 V AC, charakterystyka gG/gL, 250–500 A, wielkość 3

Charakterystyki prądowo-czasowe

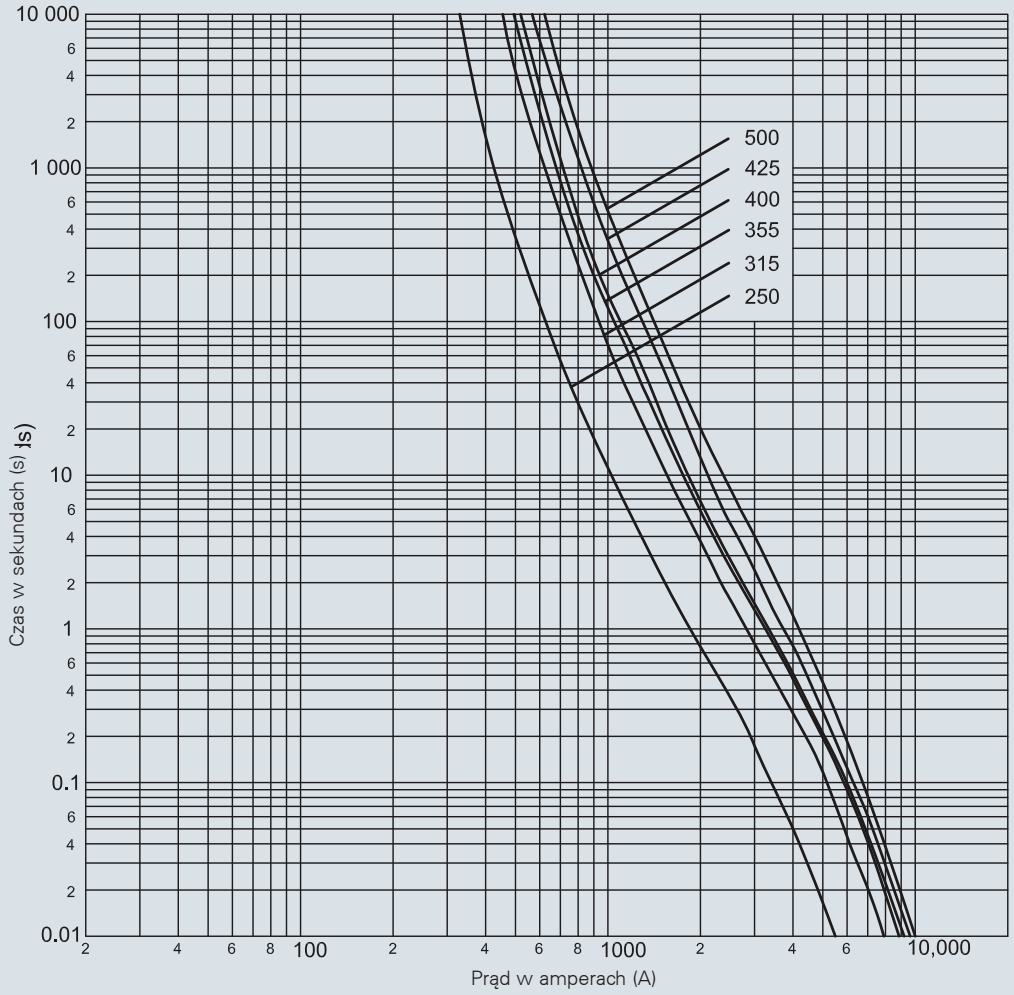

Dane techniczne

Nr kat. części z metalowymi uchwytami	Wielkość wkładki	Prąd znamionowy (A)	Napięcie znamionowe (V AC)	I^2t (amp^2 x sek) Min. przedłukowa	I1* 120 kA przy 400 V AC	Straty mocy	Waga (kg)
250NHG3B-690	3	250	690	160 000	715 000	21	0,38
315NHG3B-690		315		375 000	1 400 000	22	
355NHG3B-690		355		400 000	1 650 000	25	
400NHG3B-690		400		475 000	1 600 000	37	
425NHG3B-690		425		630 000	1 700 000	35	
500NHG3B-690		500		856 000	2 480 000	43	

* I1 to maksymalna zdolność wyłączeniowa przy znamionowym napięciu zgodnie z wymaganiami IEC 60269-1 i 2.

690 V AC, charakterystyka gG/gL, 630 A i 800 A, wielkość 4*

Charakterystyki prądowo-czasowe

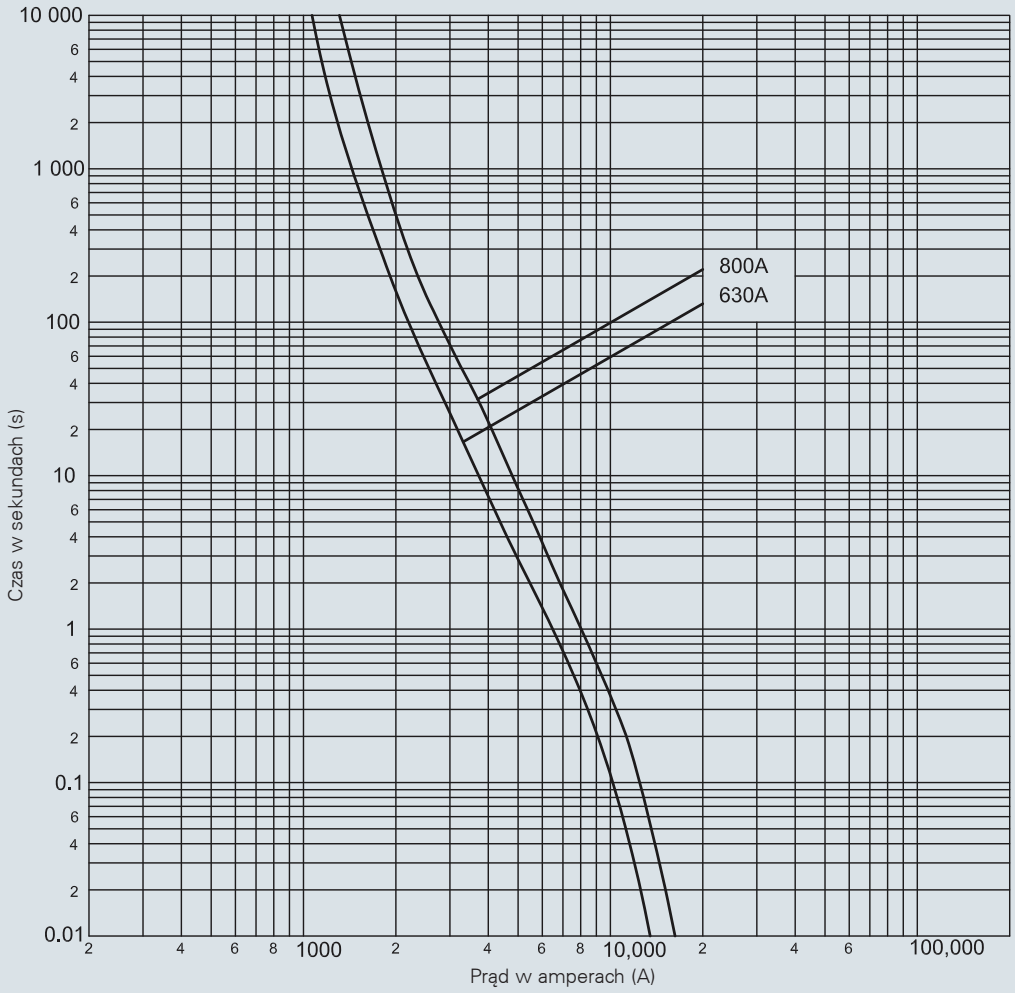

Dane techniczne

Nr kat. części z metalowymi uchwytami	Wielkość wkładki	Prąd znamionowy (A)	Napięcie znamionowe (V AC)	I^2t (amp² x sek) Min. przedłukowa	I1** 120 kA przy 400 V AC	Straty mocy	Waga (kg)
630NHG4B-690	4*	630	690	1 730 000	6 550 000	44	2,5
800NHG4B-690		800		3 330 000	11 000 000	61	

* Wielkość 4 NH to wkładka o pojedynczym systemie sygnalizacji z otworowanymi nożami.

** I1 to maksymalna zdolność wyłączeniowa przy znamionowym napięciu zgodnie z wymaganiami IEC 60269-1 i 2.

500 V AC i 690 V AC, charakterystyka aM, 6–500 A, wielkość 000 do 3

Specyfikacja



Opis

Przemysłowe wkładki nożowe na napięcie 500 V AC oraz 690 V AC.

Nr katalogowy

- 500 V: (prąd)NHM(wielkość)B
- 690 V: (prąd)NHM(wielkość)B-690

Typ charakterystyki

- aM

Standardy/dopuszczenia

- IEC 60269-1 i -2, DIN 43620 część 1 i 3

Dane techniczne

- Wielkości: od 000 do 3
- Napięcie znamionowe: 500 V AC i 690 V AC
- Prąd znamionowy: od 6 do 500 A
- Znamionowa zdolność wyłączeniowa: 120 kA AC
- Częstotliwość pracy: 45–62 Hz

Mikroprzełącznik opcjonalny

- BVL50 lub 170H0236

Kompatybilne podstawy bezpiecznikowe

- Podstawy bezpiecznikowe:
  - SD(wielkość)-D, SD(wielkość)-S: 1-biegunowe
  - TD(wielkość)-D, TD(wielkość)-DI: 3-biegunowe
- Akcesoria do podstaw bezpiecznikowych: zestaw osłon i barier IP20



Warunki środowiskowe

- Zdatne do powtórnego przetworzenia
- Zgodne z RoHS
- Nie zawierają ołowiu i kadmu

Pakowanie

- 3 szt.

Właściwości

- Niezawodny podwójny system sygnalizacji (za wyjątkiem wielkości 2, 315 A i 355 A wyposażonych w sygnalizację pojedynczą)
- Niskie straty mocy
- Metalowe uchwyty

Numery katalogowe – wielkości od 000 do 3

Wielkość	Prąd znamionowy (A)	500 V AC klasa aM	690 V AC klasa aM	Pakowanie
		Metalowe uchwyty przewodzące	Metalowe uchwyty przewodzące	
000	6	6NHM000B	6NHM000B-690	3
	10	10NHM000B	10NHM000B-690	3
	16	16NHM000B	16NHM000B-690	3
	20	20NHM000B	20NHM000B-690	3
	25	25NHM000B	25NHM000B-690	3
	32	32NHM000B	32NHM000B-690	3
	35	35NHM000B	35NHM000B-690	3
	40	40NHM000B	40NHM000B-690	3
	50	50NHM000B	50NHM000B-690	3
00	63	63NHM00B	63NHM00B-690	3
	80	80NHM00B	80NHM00B-690	3
	100	100NHM00B	100NHM00B-690	3
1	50	50NHM1B	50NHM1B-690	3
	63	63NHM1B	63NHM1B-690	3
	80	80NHM1B	80NHM1B-690	3
	100	100NHM1B	100NHM1B-690	3
	125	125NHM1B	125NHM1B-690	3
	160	160NHM1B	160NHM1B-690	3
2	125	125NHM2B	125NHM2B-690	3
	160	160NHM2B	160NHM2B-690	3
	200	200NHM2B	200NHM2B-690	3
	224	224NHM2B	224NHM2B-690	3
	250	250NHM2B	250NHM2B-690	3
	315*	315NHM2B*	315NHM2B-690*	3
	355*	355NHM2B*	355NHM2B-690*	3
3	315	315NHM3B	315NHM3B-690	3
	355	355NHM3B	355NHM3B-690	3
	400	400NHM3B	400NHM3B-690	3
	500	500NHM3B	500NHM3B-690	3





* Pojedyncza sygnalizacja zadziałania.

500 V AC i 690 V AC, charakterystyka aM, 6–50 A, wielkość 000

Charakterystyki prądowo-czasowe

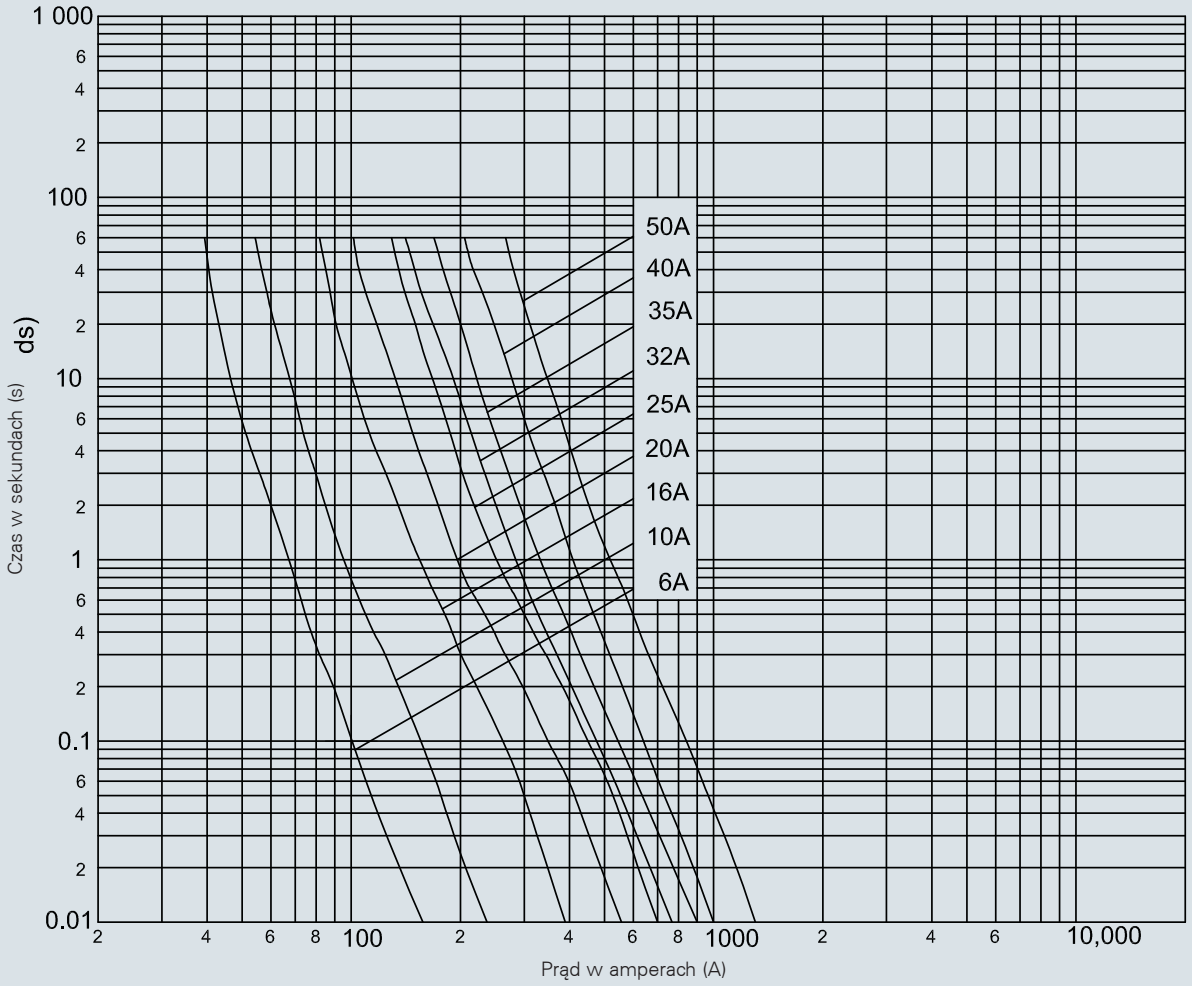

Dane techniczne

500 V AC Nr kat. części z metalowymi uchwytami	690 V AC Nr kat. części z metalowymi uchwytami	Wielkość wkładki	Prąd znamionowy (A)	I^2t (amp^2 x sek) Min. przedłukowa	I1* 120 kA przy 400 V AC	Straty mocy	Waga (kg)
6NHM000B	6NHM000B-690	000	6	48	650	0,3	0,118
10NHM000B	10NHM000B-690		10	200	1800	0,5	
16NHM000B	16NHM000B-690		16	500	4400	0,8	
20NHM000B	20NHM000B-690		20	1450	7250	0,9	
25NHM000B	25NHM000B-690		25	3500	13 500	1,1	
32NHM000B	32NHM000B-690		32	2200	7500	2,1	
35NHM000B	35NHM000B-690		35	3000	12 000	2,1	
40NHM000B	40NHM000B-690		40	4700	14 500	2,3	
50NHM000B	50NHM000B-690		50	11 000	27 000	2,7	

* I1 to maksymalna zdolność wyłączeniowa przy znamionowym napięciu zgodnie z wymaganiami IEC 60269-1 i 2.

500 V AC i 690 V AC, charakterystyka aM, 63–100 A, wielkość 00

Charakterystyki prądowo-czasowe

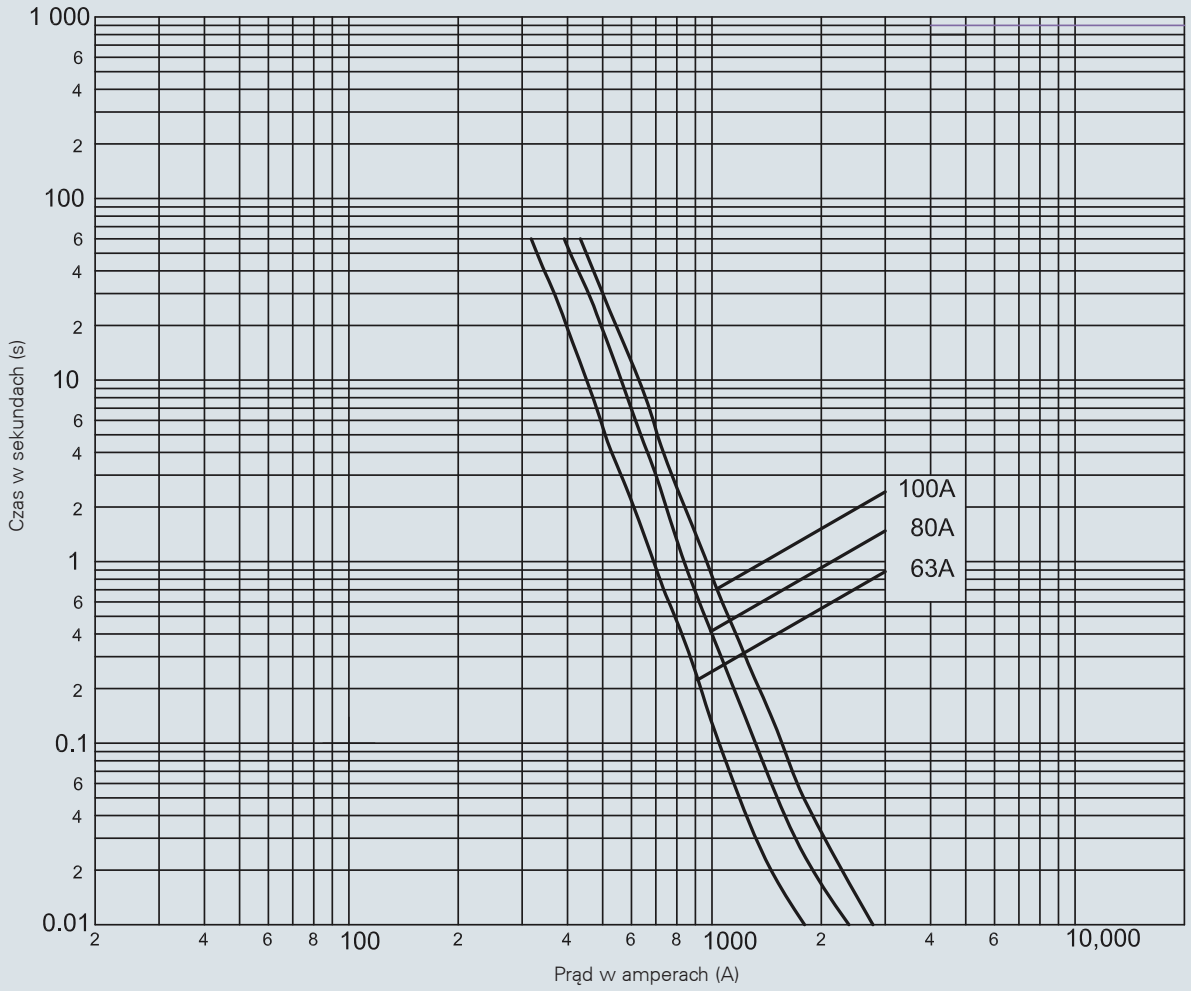

Dane techniczne

500 V AC	690 V AC			I^2t (amp^2 x sek)			
Nr kat. części z metalowymi uchwytami	Nr kat. części z metalowymi uchwytami	Wielkość wkładki	Prąd znamionowy (A)	Min. przedłukowa	I1* 120 kA przy 400 V AC	Straty mocy	Waga (kg)
63NHM00B	63NHM00B-690	00	63	16 000	52 000	3,1	0,186
80NHM00B	80NHM00B-690		80	24 000	69 500	4,3	
100NHM00B	100NHM00B-690		100	35 000	110 000	5,5	

* I1 to maksymalna zdolność wyłączeniowa przy znamionowym napięciu zgodnie z wymaganiami IEC 60269-1 i 2.

500 V AC i 690 V AC, charakterystyka aM, 50–160 A, wielkość 1

Charakterystyki prądowo-czasowe

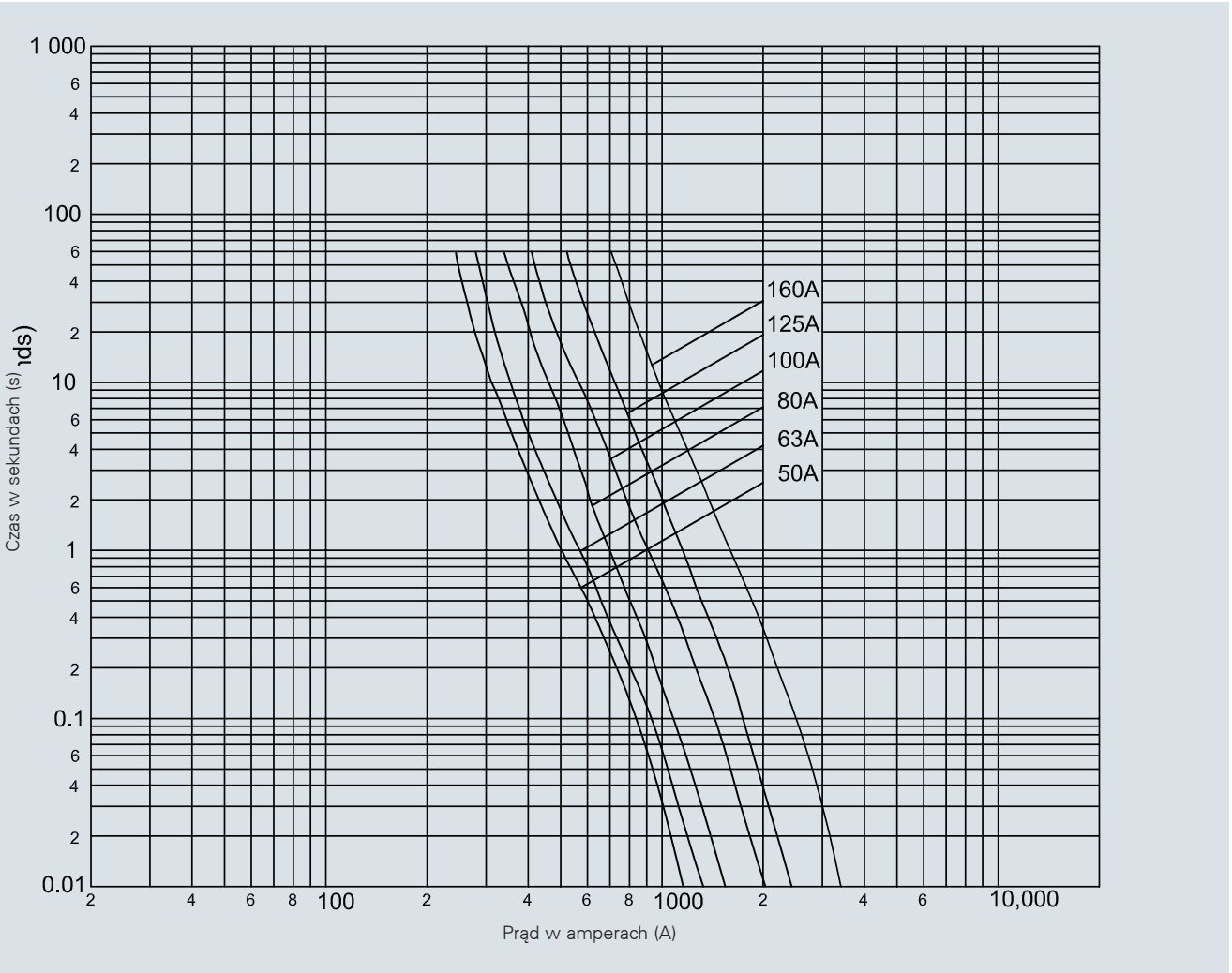

Dane techniczne

500 V AC	690 V AC			I^2t (amp² x sek)			
Nr kat. części z metalowymi uchwytami	Nr kat. części z metalowymi uchwytami	Wielkość wkładki	Prąd znamionowy (A)	Min. przedłukowa	I1* 120 kA przy 400 V AC	Straty mocy	Waga (kg)
50NHM1B	50NHM1B-690	1	50	10 000	39 500	3	0,38
63NHM1B	63NHM1B-690		63	12 500	49 500	4,4	
80NHM1B	80NHM1B-690		80	19 500	77 500	5,6	
100NHM1B	100NHM1B-690		100	33 000	105 000	6,7	
125NHM1B	125NHM1B-690		125	49 500	170 000	8,8	
160NHM1B	160NHM1B-690		160	110 000	315 000	10,6	

* I1 to maksymalna zdolność wyłączeniowa przy znamionowym napięciu zgodnie z wymaganiami IEC 60269-1 i 2.

500 V AC i 690 V AC, charakterystyka aM, 125–355 A, wielkość 2

Charakterystyki prądowo-czasowe

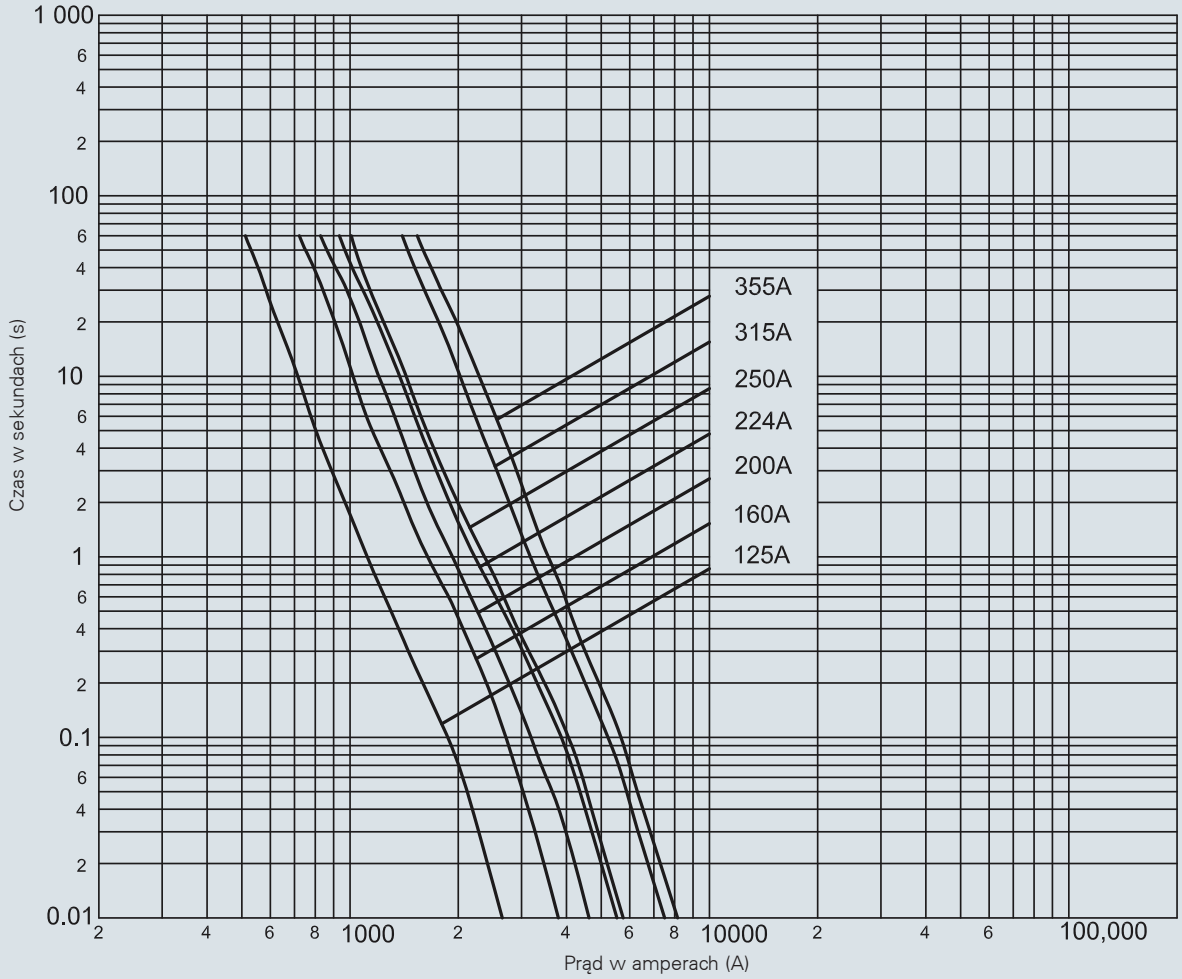

Dane techniczne

500 V AC	690 V AC			I^2t (amp^2 x sek)			
Nr kat. części z metalowymi uchwytami	**Nr kat. części z metalowymi uchwytami**	**Wielkość wkładki**	**Prąd znamionowy (A)**	**Min. przedłukowa**	**I1** 120 kA przy 400 V AC**	**Straty mocy**	**Waga (kg)**
125NHM2B	125NHM2B-690	2	125	56 500	215 000	9,7	0,615
160NHM2B	160NHM2B-690		160	120 000	510 000	11	
200NHM2B	200NHM2B-690		200	175 000	730 000	14	
224NHM2B	224NHM2B-690		224	255 000	1 050 000	15	
250NHM2B	250NHM2B-690		250	300 000	1 280 000	17	
315NHM2B*	315NHM2B-690*		315	510 000	1 150 000	23	
355NHM2B*	355NHM2B-690*		355	570 000	1 300 000	28	

* Pojedyncza sygnalizacja zadziałania.

** I1 to maksymalna zdolność wyłączeniowa przy znamionowym napięciu zgodnie z wymaganiami IEC 60269-1 i 2.

500 V AC i 690 V AC, charakterystyka aM, 315–500 A, wielkość 3

Charakterystyki prądowo-czasowe

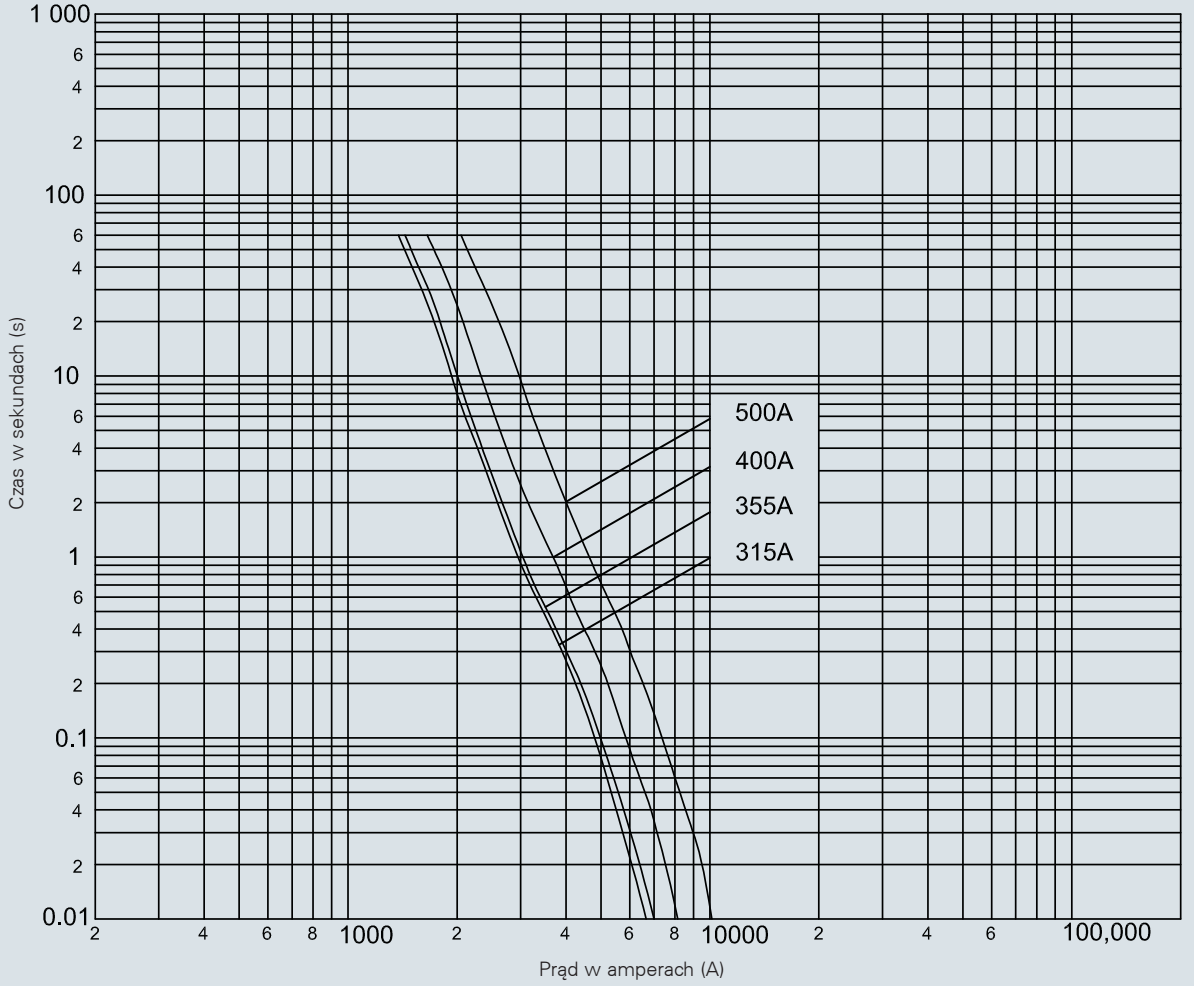

Dane techniczne

500 V AC Nr kat. części z metalowymi uchwytami	690 V AC Nr kat. części z metalowymi uchwytami	Wielkość wkładki	Prąd znamionowy (A)	I^2t (amp^2 x sek) Min. przedłukowa	I1* 120 kA przy 400 V AC	Straty mocy	Waga (kg)
315NHM3B	315NHM3B-690	3	315	480 000	1 600 000	20	1,05
355NHM3B	355NHM3B-690		355	500 000	1 300 000	27	
400NHM3B	400NHM3B-690		400	680 000	2 000 000	28	
500NHM3B	500NHM3B-690		500	1 050 000	2 800 000	36	

* I1 to maksymalna zdolność wyłączeniowa przy znamionowym napięciu zgodnie z wymaganiami IEC 60269-1 i 2.

Podstawy bezpiecznikowe wkładek NH – seria SD, TD oraz akcesoria

Specyfikacja



Opis

Podstawy bezpiecznikowe wykonane z tworzywa termoplastycznego, do montażu na szynę DIN i/lub montaż śrubowy (wielkość 4 tylko do montażu śrubowego). Dostępny szereg akcesoriów w tym przegrody międzyfazowe, zestaw osłon IP20.

Dostępny również mikroprzekaźnik do zdalnej sygnalizacji zadziałania wkładki bezpiecznikowej.

Nr katalogowy

- SD(wielkość)-D, SD(wielkość)-S: 1 bieg.
- TD(wielkość)-D, TD(wielkość)-DI: 3 bieg.

Standardy/dopuszczenia

- IEC 60269-1 i -2, DIN 0636-1 i -2

Dane techniczne

- Napięcie znamionowe: 690 V AC
- Prąd znamionowy: od 160 do 1600 A
- Do stosowania z wkładkami o znamionowej zdolności wyłączeniowej: 120 kA



Kompatybilne wkładki bezpiecznikowe

- Wkładki NH400, 500 i 690 V typu gG oraz aM

Pakowanie

- 1-bieg: 3 szt.
- SD4 i 3-bieg: 1 szt.
- Opakowanie: 100% przetwarzalne

Właściwości

- Zgodne z normami IEC 60269-1 i -2 (podstawy NH), dostępny certyfikat badań typu
- Dostępne zintegrowane 3-biegunowe podstawy NH00 o zmniejszonej szerokości
- Dostępne zatrzaskowe przegrody międzyfazowe, osłony zacisków, pokrywy bezpieczników
- Przebadane na oddziaływanie wibracji zgodnie z IEC 60068-2-6 dla zastosowań morskich

Podstawy bezpiecznikowe wkładek NH – numery katalogowe

Wielkość	Bieguny	Prąd znam. (A)	Nr kat.		Pakowanie	Do wkładek bezpiecznikowych
			Montaż na szynie DIN oraz śrubowy	Montaż tylko śrubowy		
00	1-bieg.	160	SD00-D	SD00-S	3	400/500/690 V wkładki NH typu gG oraz aM
	3-bieg.	160	TD00-D	N/A	1	
		160	TD00-DI*	N/A	1	
1	1-bieg.	250	SD1-D	SD1-S	3	
	3-bieg.	250	TD1-D	N/A	1	
2	1-bieg.	400	SD2-D	SD2-S	3	
		400	SD2-DD**	N/A	3	
	3-bieg.	400	TD2-D	N/A	1	
		400	TD2-DD**	N/A	1	
3	1-bieg.	630	SD3-D**	SD3-S	3	
	3-bieg.	630	TD3-D**	N/A	1	
4	1-bieg.	1250	N/A	SD4-S	1	
		1600	N/A	SD4-S1600	1	

* Zintegrowana podstawa 3-biegunowa.

** Podwójny zacisk stykowy.

Dane techniczne

Oznaczenie podstawy		SD00-D TD00-D TD00-DI	SD1-D TD1-D	SD2-D TD2-D	SD3-D TD3-D	SD4-S	SD4-S1600
Podstawa		włókno szklane PBT					
Styki		miedź posrebrzana					
Śruby, nakrętki i podkładki		stal ocynkowana					
Współczynnik temperaturowy dla prądu maksymalnego	≤ 35°C	1	1	1	1	1	1
	40°C	0,95	0,95	0,95	0,95	0,95	0,95
	50°C	0,85	0,85	0,85	0,85	0,85	0,85
Maksymalny pobór mocy		12 W	32 W	45 W	60 W	110 W	145 W
Stopień ochrony z założonymi osłonami		IP20	IP20	IP20	IP20	-	-
Śruba zaciskowa		M8	M10	M10	M12	M16	M16
Maksymalny moment dokręcenia śrub zaciskowych		10 Nm	32 Nm	32 Nm	32 Nm	56 Nm	56 Nm
Mocowanie	Szyna DIN	✓	✓	✓	✓	×	×
	Montaż śrubowy	✓	✓	✓	✓	✓	✓
Z przełącznikiem 16 A/250 V	Sygnał zadziałania bezpiecznika	✓	✓	✓	✓	×	×
Zakres temperatury pracy		–20 do 70°C					
Zakres temperatury przechowywania		–40 do 80°C					

Numery katalogowe zwory

Wielkość	Prąd znam. (A)	Nr kat.	Pakowanie
NH00	160	SDL-00	3
NH1	250	SDL-1	3
NH2	400	SDL-2	3
NH3	630	SDL-3	3

Akcesoria

Uchwyt do montażu i demontażu wkładek			
Wielkość	**Prąd znam. (A)**	**Nr kat.**	**Pakowanie**
NH00-3	160–630	FEH	1



Osłony IP20				
Seria	**Wielkość bezpiecznika**	**Prąd znam. (A)**	**Nr kat.**	**Opis**
SD1	NH1	250	SD12-SK	Zestaw zawiera 2 osłony i 1 pokrywę czołową
SD2	NH2	400	SD12-SK	
SD3	NH3	630	SD3-SK	



Osłona

Dane techniczne

Zestawy osłon fazowych				
Wielkość	**Prąd znam. (A)**	**Nr kat.**	**Pakowanie**	**Opis**
NH00	160	SD00-PB	1	Przegrody międzyfazowe
NH1	250	SD12-PB	1	Przegrody międzyfazowe i zestaw łączeniowy
NH2	400	SD12-PB	1	
NH3	630	SD3-PB	1	

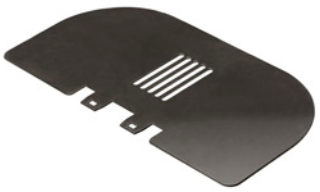

Bariera międzyfazowa



Zestaw łączeniowy

Zestawy zabezpieczające IP								
								
Wielkość	**Prąd znam. (A)**	**Nr kat.**	**Pokrywa bezpiecznikowa**	**Osłona**	**Przegroda międzyfazowa**	**Zestaw łączeniowy**	**Zestaw zintegrowany**	**Opis**
NH00	160	TD00-IP20	3	6	2			Trzyfazowy zestaw ochronny dla TD00-D wraz z osłonami, pokrywą bezpiecznikową i przegrodami międzyfazowymi.
		TD00-IP20I					1	Integralny potrójny zestaw ochronny dla TD00-DI wraz z osłonami zacisków i przegrodami międzyfazowymi.
		TD00-IP20IC	3				1	Integralny potrójny zestaw ochronny dla TD00-DI wraz z pokrywą bezpiecznikową oraz osłonami zacisków i przegrodami międzyfazowymi.
NH1	250	TD1-IP20						
NH2	400	TD2-IP20	3	6	2	2		Integralny potrójny zestaw ochronny wraz z osłonami zacisków, pokrywą bezpiecznikową, przegrodami międzyfazowymi i zestawem łączeniowym.
NH3	630	TD3-IP20						



TD00-IP20



TD00-IP20I



TD00-IP20IC



TD(wielkość 1 do 3)-IP20

Mikroprzełącznik			
Nr kat.	**Kompatybilny rozmiar wkładki**	**Pakowanie**	**Dane techniczne**
BVL50	Wszystkie rozmiary NH	1	6 A 250 V AC
170H0235	NH01, NH2, NH3	12	2 A 250 V AC
170H0236	NH000, NH00, NH0, NH1, NH2,	12	2 A 250 V AC

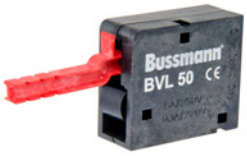



Mikroprzełącznik do stosowania z następującymi wkładkami bezpiecznikowymi NH:

- 400 V gG/gL
- 500 V gG/gL oraz aM
- 690 V gG/gL oraz aM

Uwaga: Mikroprzełączniki montuje się na uchwytach wkładki bezpiecznikowej, stosowane są dla wszystkich wkładek bezpiecznikowych typu NH firmy Eaton.

Wymiary (mm)

1-bieg., wielkość 00

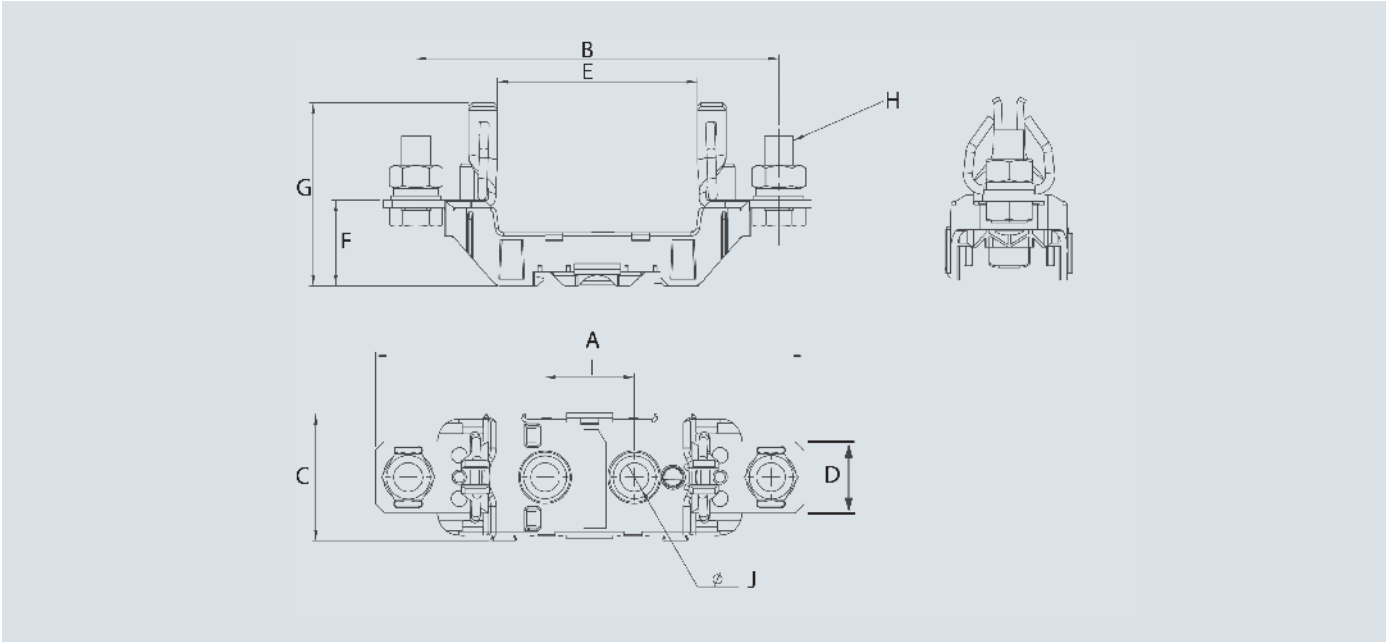

Wielkość	Bieguny	A	B	C	D	E	F	G	H	I	J
NH00	1-bieg,	120	102	35,5	20	56	24	51	M8x20	25	8

1-bieg., wielkość 1, 2 oraz 3

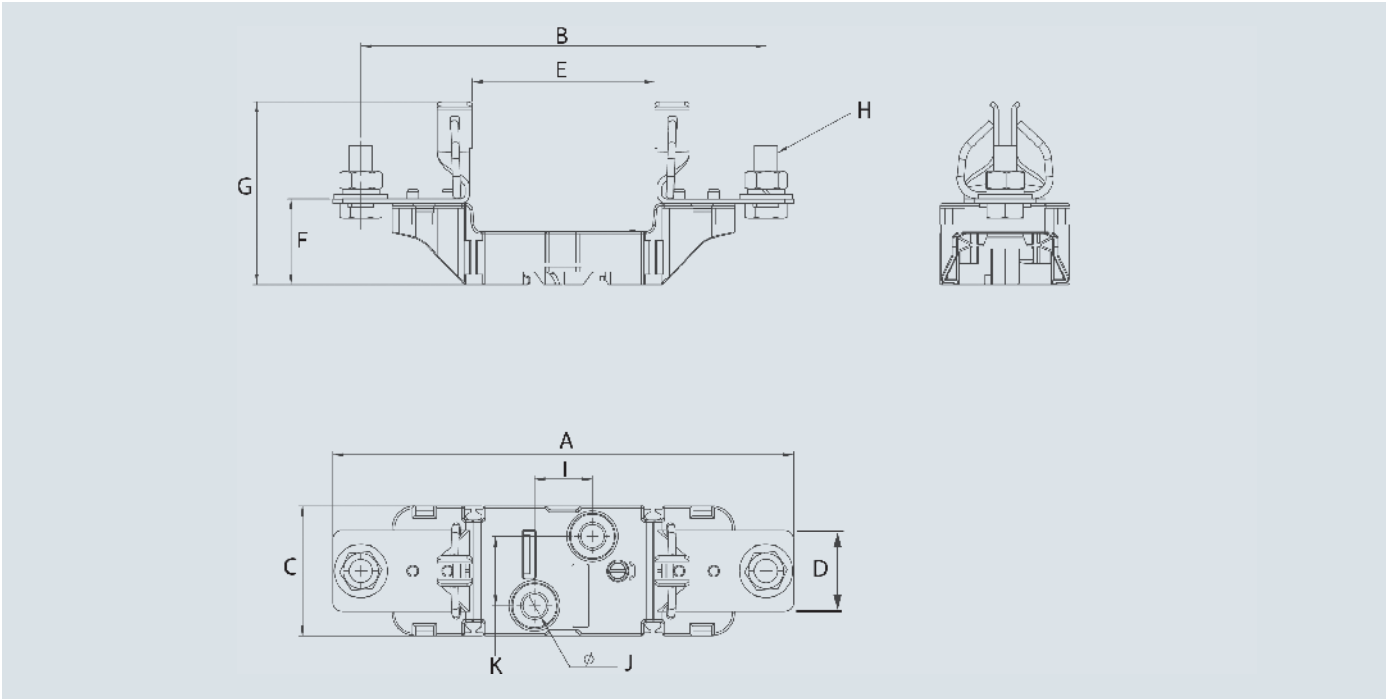

Wielkość	Bieguny	A	B	C	D	E	F	G	H	I	J	K
NH1	1-bieg.	199	175	56	35	79	37	78	M10x25	25	10	30
NH2	1-bieg.	224	199	56	35	79	37,5	86	M10x25	25	10	30
	1-bieg., podwójny styk	223	199	56	35	82	37	79	M10x25	25	10	30
NH3	1-bieg.	239	209	56	36	82	37,5	88	M12x30	25	10	30

1-bieg., wielkość 4

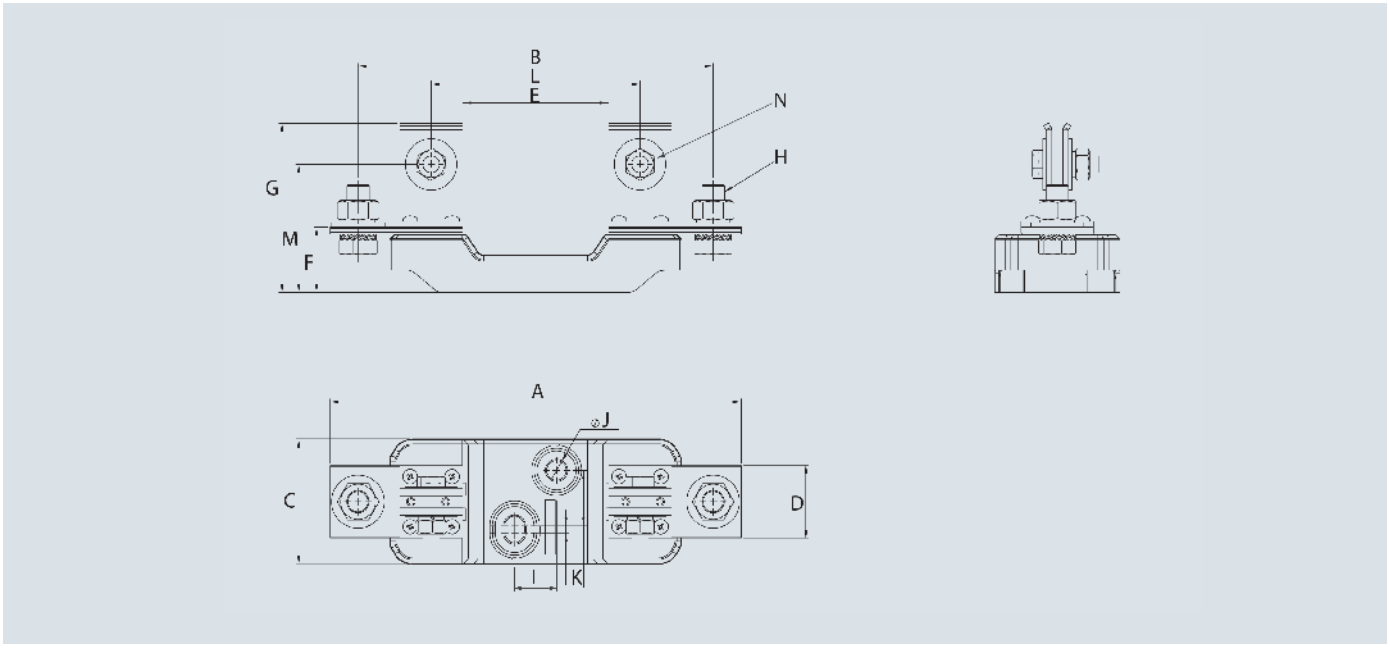

Wielkość	Bieguny	A	B	C	D	E	F	G	H	I	J	K	L	M	N
NH4	1-bieg. 1250 A	295	255	90	52	105	47	122	M16x40	30	14	40	150	92	M12x40
	1-bieg. 1600 A	295	255	90	60	105	50	125	M16x40	30	14	40	150	92	M12x40

3-bieg., wielkość 00

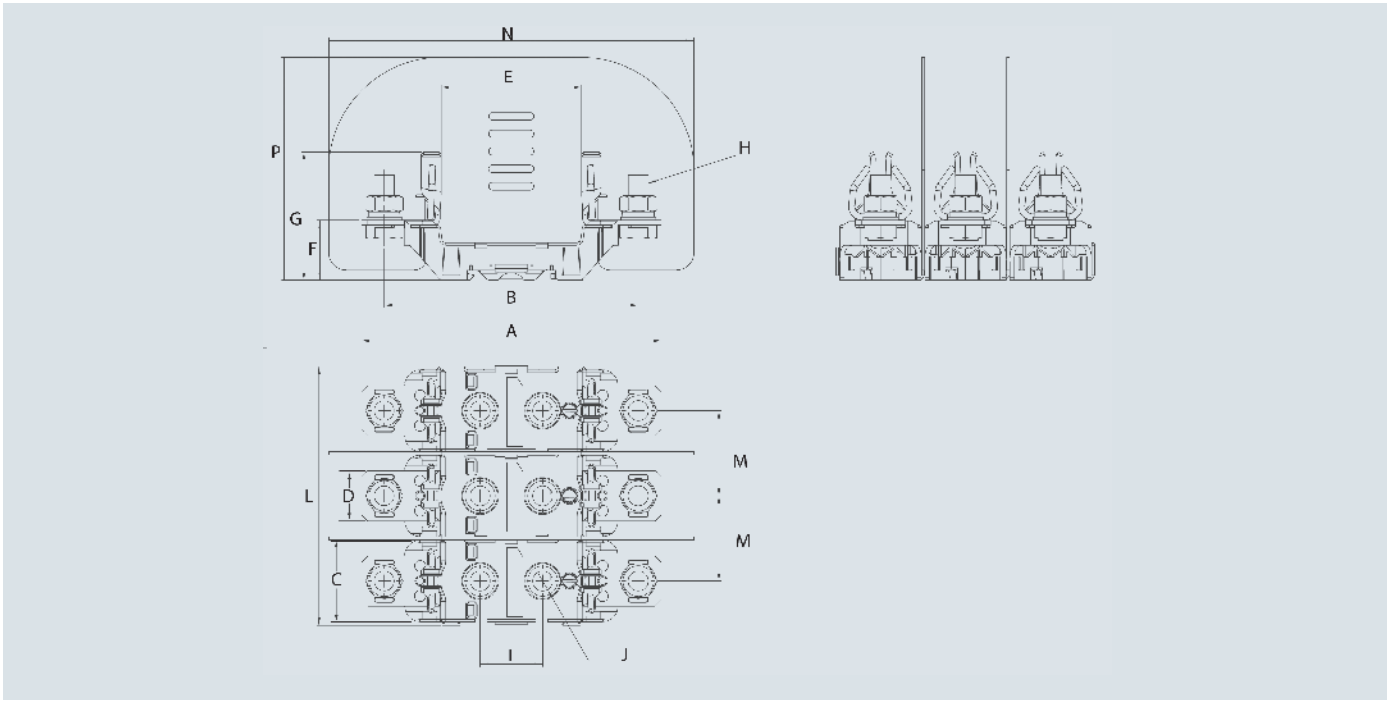

Wielkość	Bieguny	A	B	C	D	E	F	G	H	I	J	K	L	M	N	P
NH00	3-bieg.	120	102	35,5	20	56	24	51	M8x20	25	8	-	103,5	34	146	89

Zintegrowane 3-bieg., wielkość 00

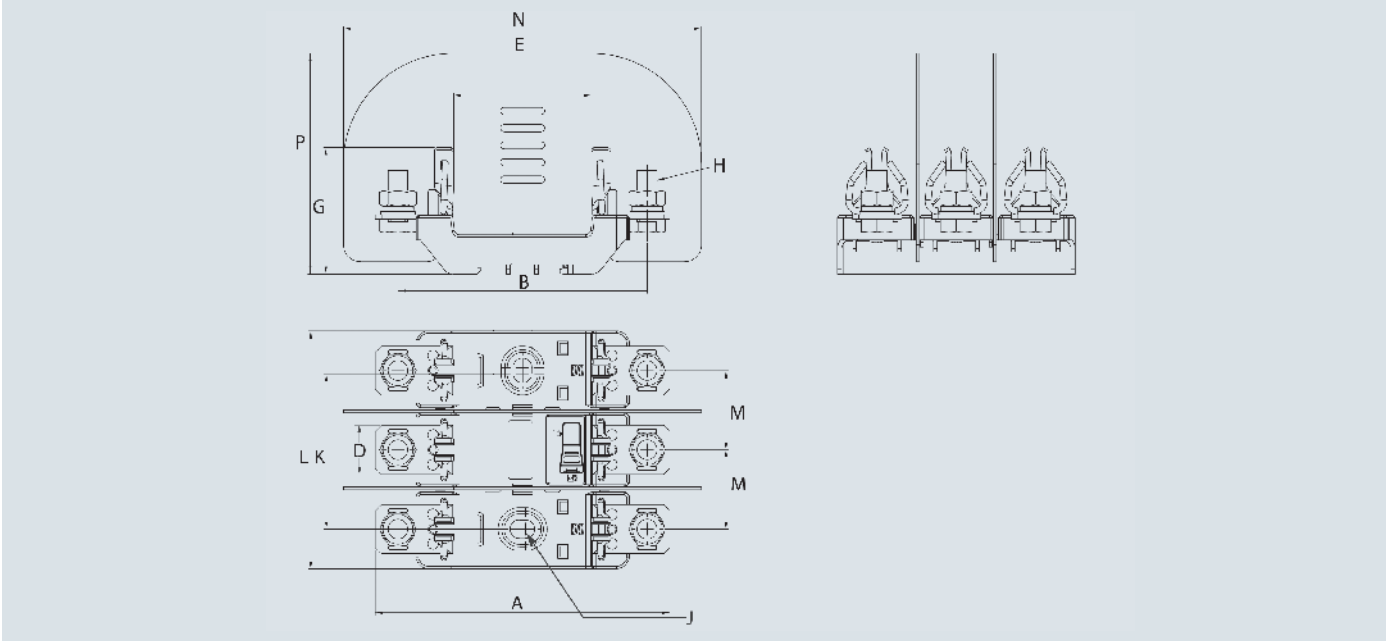

Wielkość	Bieguny	A	B	C	D	E	F	G	H	I	J	K	L	M	N	P
NH00	3-bieg., zintegrowane	120	102	-	20	56	24	51	M8x20	-	7,5x10	63,5	97	32,3	146	90

3-bieg., wielkość 1, 2 oraz 3

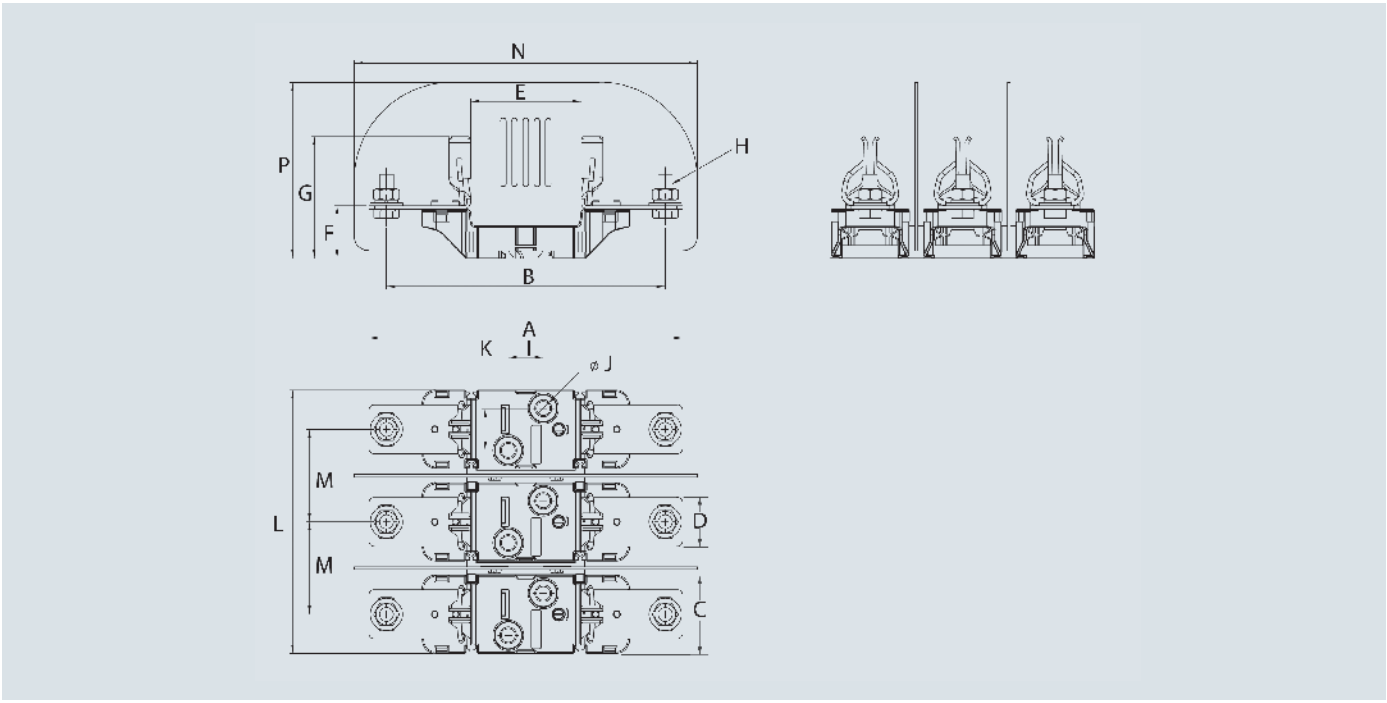

Wielkość	Bieguny	A	B	C	D	E	F	G	H	I	J	K	L	M	N	P
NH1	3-bieg.	199	175	56	35	79	37	78	M10x25	25	10	30	188	66	245	125,5
NH2	3-bieg.	224	199	56	35	79	37,5	86	M10x25	25	10	30	188	66	245	125,5
	3-bieg., podwójny styk	223	199	56	35	82	37	79	M10x25	25	10	30	188	66	245	125,5
NH3	3-bieg.	239	209	56	36	82	37,5	88	M12x30	25	10	30	221	82,5	260	137,5

W Eaton naszym celem jest sprostanie wyzwaniu, polegającemu na dostarczaniu energii światu, który jest coraz bardziej wymagający. W ciągu ponad 100-letniego doświadczenia w dystrybucji energii elektrycznej zdobyliśmy wiedzę, dzięki której patrzymy daleko w przyszłość. Poczynając od przełomowych produktów, a kończąc na gotowych projektach i usługach inżynieryjnych, Eaton obsługuje najważniejsze sektory światowego przemysłu.

Dostarczamy przedsiębiorstwom niezawodne, wydajne i bezpieczne rozwiązania związane z dystrybucją energii. Indywidualne podejście do klienta, pełne wsparcie na każdym etapie projektu oraz wychodzenie poza schematy, to nasza odpowiedź na potrzeby jutra. Podejmij wyzwania z Eaton. Odwiedź witrynę www.eaton.com/electrical.



Polska
Internet: www.moeller.pl

Eaton Electric Sp. z o.o.
80-299 Gdańsk
ul. Galaktyczna 30
tel.: (58) 554 79 00, 10
fax: (58) 554 79 09, 19
e-mail: pl-gdansk@eaton.com

Biuro Katowice
40-203 Katowice
ul. Roździeńskiego 188b
tel.: (32) 258 02 90
fax: (32) 258 01 98
e-mail: pl-katowice@eaton.com

Biuro Poznań
61-131 Poznań
ul. Abpa A. Baraniaka 88 bud. C
tel./fax: (61) 863 83 55
tel./fax: (61) 867 75 44
e-mail: pl-poznan@eaton.com

Biuro Warszawa
02-146 Warszawa
ul. 17 Stycznia 45a
tel.: (22) 320 50 50
fax: (22) 320 50 51
e-mail: pl-warszawa@eaton.com

Powering Business Worldwide

© Eaton Electric Sp. z o.o.
Wszelkie prawa zastrzeżone
Wydrukowano w Polsce
Listopad 2015

Eaton jest zarejestrowanym znakiem towarowym firmy Eaton Corporation.

Wszystkie znaki towarowe są własnością ich właścicieli.

Ponieważ nasze produkty są stale udoskonalane, zastrzegamy sobie prawo do wprowadzenia zmian w wyglądzie i danych technicznych bez wcześniejszego uprzedzenia. Dane zawarte w niniejszej publikacji służą jedynie celom informacyjnym i nie mogą być podstawą roszczeń prawnych.