ELEKTRONICZNE REGULATORY
PRĘDKOŚCI OBROTOWEJ
WENTYLATORÓW

# ARE/ARES

CE




Elektroniczne, tyrystorowe regulatory ARE, ARES do bezstopniowej zmiany prędkości obrotowej jednofazowych silników wentylatorowych. Przeznaczone do wmontowania w przemysłowych instalacjach wentylacyjnych lub grzewczych

Wyposażone w podświetlany włącznik, potencjometr służący do płynnej zmiany prędkości nawiewu oraz dodatkowy potencjometr do ustawienia minimalnych obrotów wentylatora. Wykonanie w stopniu ochrony IP54.

Wersja "S" (zrealizowana w oparciu o specjalistyczny, scalony sterownik) posiada funkcję "Soft Start" zapewniającą ochronę przed impulsem rozruchowym i związanym z nim udarem prądowym oraz funkcję ułatwiającą rozruch silnika wentylatora przy załączaniu na niskich obrotach.

Funkcjonalność regulatora ARES10,0 została dodatkowo rozszerzona o wprowadzenie pomocniczego wyjścia 230V AC o obciążalności 2A.

**Zasilanie:** 230V 50/60Hz
**Max prąd WYJ.:** 3; 5; 10A
**Mocowanie:** M4 (ARE 3,0, ARES 5,0), M6 (ARES 10,0)
**Masa:** ARE 3,0 - 0,22 kg, ARES 5,0; 10,0 - 0,62 kg

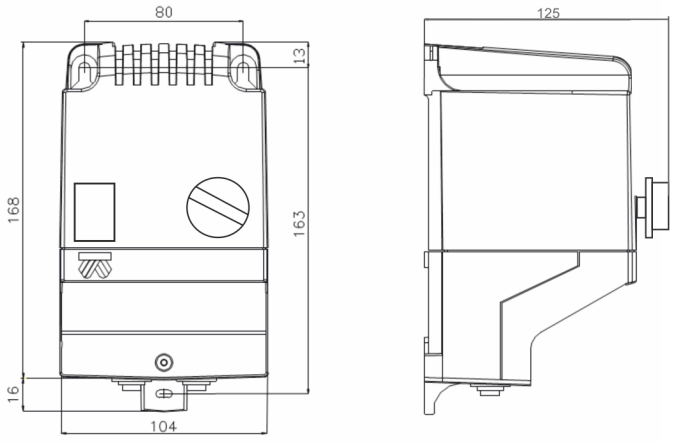


ARES 5,0; 10,0

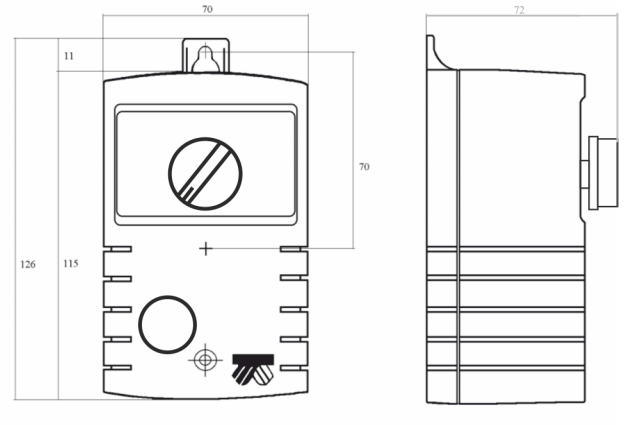


ARE 3,0

Z uwagi na ciągły rozwój konstrukcji oraz zmiany wymagań technicznych,
firma Breve-Tufvassons zastrzega sobie prawo zmian w/w parametrów.

BREVE®
ul. Postępowa 25/27, 93-347 Łódź, Polska / Tel. (42) 640-18-10 / Fax: (42) 640-15-41 / handel@breve.pl / www.breve.pl