ZADAJNIK NAPIĘCIOWY PIĘCIOSTOPNIOWY 0-10VDC

ZEC 2

CE

Zadajnik przeznaczony jest do zadawania żądanej wartości prędkości obrotowej wentylatorów wyposażonych w silniki komutowane elektroniczne (EC) lub innych urządzeń sterowanych sygnałem 0-10V. Wymagane źródło zasilania to 10-12V DC/10mA, które jest dostępne w większości sterowników EC. Wyjście stanowi 5-stopniowy sygnał 0-10V, kontrolowany pokrętłem 6-pozycyjnym. Pozycja „0" wyłącza wyjście sterujące. Funkcja „offset" pozwala na zmianę poziomu napięć sterujących. Dioda LED sygnalizuje pracę urządzenia.



Dzielnik napięciowy 5x2kOhm + potencjometr offsetowy 2.5kOhm +-20%

Stopień ochrony IP54

Zgodne z: EN61000-6-2, EN61000-6-3

Schemat połączeń:

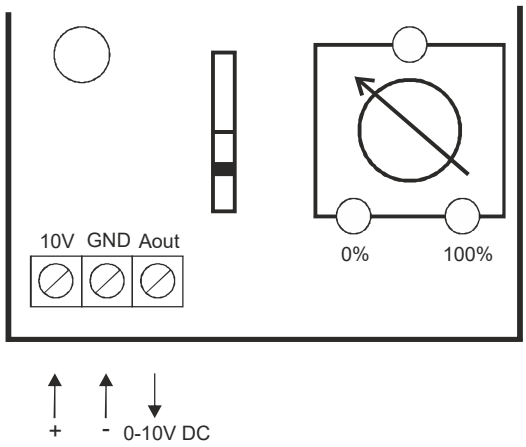

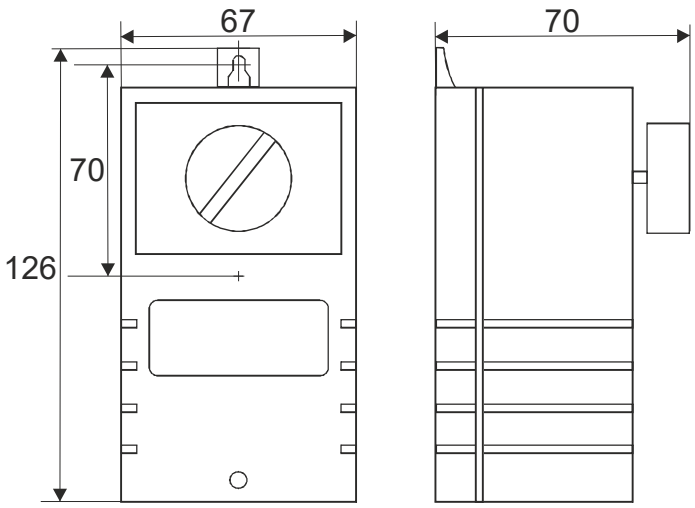

Z uwagi na ciągły rozwój konstrukcji oraz zmiany wymagań technicznych, firma Breve-Tufvassons zastrzega sobie prawo zmian w/w parametrów.

BREVE®

ul. Postępowa 25/27, 93-347 Łódź, Polska / Tel. (42) 640-18-10 / Fax: (42) 640-15-41 / handel@breve.pl / www.breve.pl