SKINTOP® K-M ATEX plus

SKINTOP® K-M ATEX plus, metryczna dławnica kablowa z tworzywa sztucznego o wysokim stopniu ochrony, odporna na nagłe spadki temperatury, do stref zagrożonych wybuchem



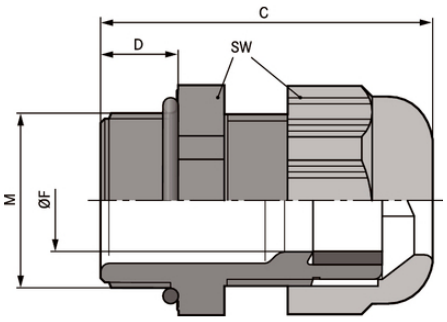

- Paliwa & Gaz
- Odporność na uszkodzenia mechaniczne
- Optymalne odciążenie
- Niezawodność
- Liczne certyfikaty zatwierdzające

Korzyści

Wysoki stopień ochrony
Odporność na nagłe zmiany temperatury
Wysoka ochrona przed wyrwaniem, odciążenie
Duże, zmienne zakresy zaciskania
Zabezpieczenie przed ciągłymi wibracjami

Zakres zastosowania

Urządzenia, maszyny i instalacje z typem ochrony o zwiększonym bezpieczeństwie "e", zabezpieczenie przed wybuchem pyłu poprzez zastosowanie obudowy "t"
Grupa urządzeń II/kategoria 2G +1 D
Ruchome aplikacje morskie i okrętowe
Przemysł chemiczny i petrochemiczny

Budowa produktu

Metryczny gwint przyłączeniowy zgodny z DIN EN 60423

Ostania aktualizacja (05.10.2021)
©2021 Lapp Group - all rights reserved.
Zarządzanie produktem http://lapppoland.lappgroup.com
Aktualne dane w pliku Dane techniczne.
PN 0456 / 02_03.16

SKINTOP® K-M ATEX plus

Bazowe informacje techniczne DIN IEC 62444

Dane techniczne

Klasyfikacja ETIM 5:	ETIM 5.0 Class-ID: EC000441 Opis klasy ETIM 5.0: Dławnica kablowa
Klasyfikacja ETIM 6:	ETIM 6.0 Class-ID: EC000441 ETIM 6.0 Class-Description: dławnica kablowa
Uwaga:	Wymiary montażowe i momenty dokręcania: zobacz ulotkę z instrukcją
Certyfikaty:	CE 0637 Ex II 2G Ex eb IIC Ex II 1D Ex ta IIIC IECEx IBE 13.0027X
Kolor:	Black (RAL 9005), UV-resistant
Materiał:	Korpus: specjalny poliamid Uszczelnienie: specjalny elastomer O-ring: FKM
Badania:	DIN EN 60079-0 DIN EN 60079-7 DIN EN 60079-31
Stopień ochrony:	IP 68 - 10 bar
Zakres temperatury:	Od -20 °C do +80 °C

Wskazówka

Fotografie i rysunki nie mogą być używane do wymiarowania oraz nie stanowią szczegółowego odwzorowania przedstawionych produktów.
Podane ceny to ceny netto bez podatku VAT i dodatkowych opłat. Sprzedaż klientom biznesowym.

©2021 Lapp Group - all rights reserved.

SKINTOP® K-M ATEX plus

Numer katalogowy	Oznaczenie produktu/rozmiar	Clamping range ØF mm	Gwint M	Rozmiar klucza SW w mm	Długość całkowita C mm	Thread length D mm	Liczba sztuk w opakowaniu
SKINTOP® K-M ATEX plus							
54115200	K-M 12 ATEX plus	3 - 5,5	12 x 1,5	15	30	8	50
54115210	K-M 16 ATEX plus	7 - 9	16 x 1,5	19	34	8	50
54115220	K-M 20 ATEX plus	7 - 13	20 x 1,5	25	38	9	50
54115230	K-M 25 ATEX plus	11 - 17	25 x 1,5	30	40	10	25
54115240	K-M 32 ATEX plus	12 - 21	32 x 1,5	36	47	10	25
54115250	K-M 40 ATEX plus	19 - 28	40 x 1,5	46	52	10	10
54115260	K-M 50 ATEX plus	27 - 35	50 x 1,5	55	62	12	5
54115270	K-M 63 ATEX plus	37 - 45	63 x 1,5	66	71	12	5

Ostania aktualizacja (05.10.2021)
©2021 Lapp Group - all rights reserved.
Zarządzanie produktem http://lapppoland.lappgroup.com
Aktualne dane w pliku Dane techniczne.
PN 0456 / 02_03.16