SKINTOP® MS-M

SKINTOP® MS-M, dławnica kablowa z mosiądzu do kabli o średnicy do 98 mm, do obszarów ze szczególnymi wymaganiami dot. stabilności mechanicznej i chemicznej

Info
Dostępny również w wersji bezołowiowej - artykuły w wersji bezołowiowej mają oznaczenie LF po numerze artykułu
Rozmiary od 75 x 1,5 do 110 x 2 dławnicy SKINTOP® MS-M z innowacyjnymi, podwójnymi uszczelkami z lamelką dla łatwiejszego montażu przewodów o dużych przekrojach
Z dopuszczeniem IP69! Potwierdzona niezawodność działania również w przypadku wymagających procesów czyszczenia maszyn i instalacji za pomocą myjki wysokociśnieniowej i gorącej wody!



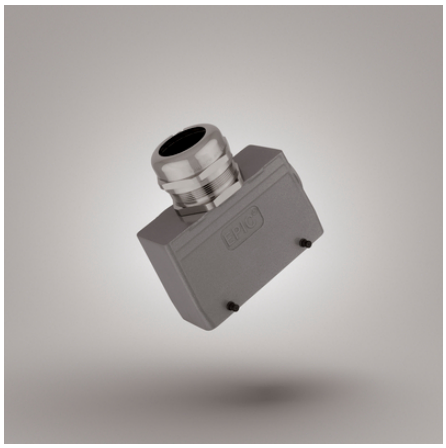



- Dobra odporność chemiczna
- Odporność na korozję
- Odporność na uszkodzenia mechaniczne
- Optymalne odciążenie
- Odporność na kwasy
- Odporność na temperaturę
- Liczne certyfikaty zatwierdzające

Korzyści
Wysoka niezawodność
Optymalne odciążenie przewodu

Ostania aktualizacja (05.10.2021)
©2021 Lapp Group - all rights reserved.
Zarządzanie produktem http://lapppoland.lappgroup.com
Aktualne dane w pliku Dane techniczne.
PN 0456 / 02_03.16

SKINTOP® MS-M

Duże, zmienne zakresy zaciskania

Zakres zastosowania

W obszarach o wysokich wymaganiach dotyczących stabilności mechanicznej i chemicznej
Przemysł chemiczny
Pomiary, sterowanie i regulacja
Budowa maszyn i aparatury przemysłowej
Budowa instalacji przemysłowych

Normy i aprobaty

UL File nr E79903

Budowa produktu

Metryczny gwint przyłączeniowy zgodny z DIN EN 60423
Bazowe informacje techniczne DIN IEC 62444

Dane techniczne

Klasyfikacja ETIM 5:	ETIM 5.0 Class-ID: EC000441 Opis klasy ETIM 5.0: Dławnica kablowa
Klasyfikacja ETIM 6:	ETIM 6.0 Class-ID: EC000441 ETIM 6.0 Class-Description: dławnica kablowa
Uwaga:	Wymiary montażowe i momenty dokręcania: patrz tabela T21
Certyfikaty:	Atesty VDE, UL i DNV dostępne do rozmiaru M75x1,5
Materiał:	Korpus: Mosiądz niklowany Wkład: Poliamid Uszczelnienie: CR O-Ring: NBR
Stopień ochrony:	IP 68 - 10 bar IP 69 (M12 - M63) NEMA Type 1, 4x, 6, 12
Zakres temperatury:	Połączenia ruchome: -25°C do +100°C Statycznie: od -40 do +100°C

Wskazówka

Fotografie i rysunki nie mogą być używane do wymiarowania oraz nie stanowią szczegółowego odwzorowania przedstawionych produktów.
Podane ceny to ceny netto bez podatku VAT i dodatkowych opłat. Sprzedaż klientom biznesowym.

©2021 Lapp Group - all rights reserved.

SKINTOP® MS-M

Numer katalogowy	Oznaczenie produktu/rozmiar	Ø F mm	Rozmiar klucza SW w mm	Długość całkowita C mm	Thread length D mm	Liczba sztuk w opakowaniu
SKINTOP® MS-M						
53112000	M 12 x 1,5	3.5 - 7.0	16	26.5	6,5	100
53112010	M 16 x 1,5	4.5 - 10.0	20	33.0	7	100
53112020	M 20 x 1,5	7 - 13.0	24	37.0	8	50
53112030	M 25 x 1,5	9 - 17.0	29	38.5	8	25
53112040	M 32 x 1,5	11 - 21.0	36	45.5	9	25
53112050	M 40 x 1,5	19 - 28.0	45	48.0	9	10
53112083	M 40 x 1,5 PLUS	27 - 35.0	54	55.5	15	5
53112060	M 50 x 1,5	27 - 35.0	54	55.5	10	5
53112070	M 63 x 1,5	34 - 45.0	67	67.0	15	5
53112080	M 63 x 1,5 plus	44 - 55.0	75	65.5	15	5
53112510	M 75 x 1,5	58 - 68.0	95	105.0	15	1
53112512	M 90 x 2	66 - 78.0	115	135.5	20	1
53112514	M 110 x 2	86 - 98.0	135	154.0	25	1
SKINTOP® MS-M – wersja bezołowiowa						
53112000LF	M 12 x 1,5	3.5 - 7.0	16	26.5	6,5	100
53112010LF	M 16 x 1,5	4.5 - 10.0	20	33.0	7	100
53112020LF	M 20 x 1,5	7 - 13.0	24	37.0	8	50
53112030LF	M 25 x 1,5	9 - 17.0	29	38.5	8	25
53112040LF	M 32 x 1,5	11 - 21.0	36	45.5	9	25
53112050LF	M 40 x 1,5	19 - 28.0	45	48.0	9	10
53112060LF	M 50 x 1,5	27 - 35.0	54	55.5	10	5
53112070LF	M 63 x 1,5	34 - 45.0	67	67.0	15	5

Ostania aktualizacja (05.10.2021)
©2021 Lapp Group - all rights reserved.
Zarządzanie produktem http://lapppoland.lappgroup.com
Aktualne dane w pliku Dane techniczne.
PN 0456 / 02_03.16

SKINTOP® MS-M









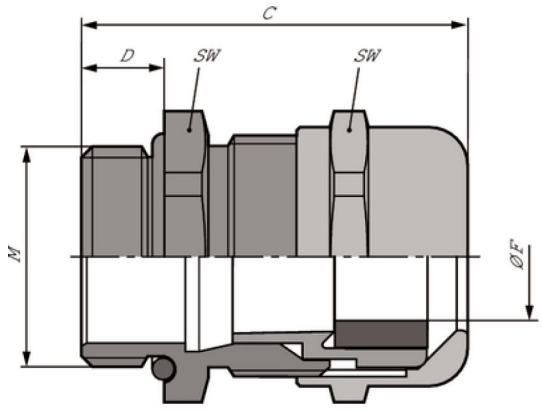

Ostania aktualizacja (05.10.2021)
©2021 Lapp Group - all rights reserved.
Zarządzanie produktem http://lapppoland.lappgroup.com
Aktualne dane w pliku Dane techniczne.
PN 0456 / 02_03.16