SKINTOP® ST NPT / BS NPT

SKINTOP® NPT, dławnica kablowa z poliamidu z gwintem stożkowym NPT i dużymi, zmiennymi zakresami zaciskania w celu optymalnego odciążenia kabla







- Dobra odporność chemiczna
- Maksymalna ochrona przed wibracjami
- Odporność na uszkodzenia mechaniczne
- Optymalne odciążenie
- Liczne certyfikaty zatwierdzające

Korzyści

Gwint stożkowy NTP
Zabezpieczenie przed ciągłymi wibracjami
Optymalne odciążenie przewodu
Duże, zmienne zakresy zaciskania
Wysoka niezawodność

Zakres zastosowania

Do użytku wszędzie tam, gdzie wiele kabli lub drutów trzeba bezpiecznie wprowadzić do obudowy, zajmując jak najmniej miejsca
Budowa maszyn i aparatury przemysłowej
Technika automatyzacji
Urządzenia
Obudowy

Normy i aprobaty

Ostania aktualizacja (05.10.2021)
©2021 Lapp Group - all rights reserved.
Zarządzanie produktem http://lapppoland.lappgroup.com
Aktualne dane w pliku Dane techniczne.
PN 0456 / 02_03.16

SKINTOP® ST NPT / BS NPT

UL File nr E79903

Budowa produktu

NPT: gwint przyłączeniowy według ASME B1.20.1 - 2013
SKINTOP® STR NPT wyposażony w redukcyjną wkładkę uszczelniającą, do uszczelniania kabli i przewodów o małych średnicach zewnętrznych

Dane techniczne

Klasyfikacja ETIM 5:	ETIM 5.0 Class-ID: EC000441 Opis klasy ETIM 5.0: Dławnica kablowa
Klasyfikacja ETIM 6:	ETIM 6.0 Class-ID: EC000441 ETIM 6.0 Class-Description: dławnica kablowa
Kolor:	RAL 7001 srebrnoszary RAL 9005 czarny/odporny na działanie promieniowania UV
Materiał:	Korpus: poliamid Uszczelnienie: CR
Stopień ochrony:	IP 68 - 5 bar
Zakres temperatury:	Dynamicznie: -20 °C do +100 °C Statycznie: od -40 do +100 °C

Wskazówka

Fotografie i rysunki nie mogą być używane do wymiarowania oraz nie stanowią szczegółowego odwzorowania przedstawionych produktów.
Podane ceny to ceny netto bez podatku VAT i dodatkowych opłat. Sprzedaż klientom biznesowym.

©2021 Lapp Group - all rights reserved.

SKINTOP® ST NPT / BS NPT

Numer katalogowy	Oznaczenie produktu/rozmiar	Ø F mm	Rozmiar klucza SW w mm	Długość całkowita C mm	Thread length D mm	Liczba sztuk w opakowaniu
SKINTOP® ST NPT szary błękitny						
53016010	NPT 3/8"	3,5 - 8	19	43.0	15	100
53016030	NPT 1/2"	5 - 12	24	47.0	15	100
53016050	NPT 3/4"	13 - 18	33	53.0	15	50
53016060	NPT 1"	14 - 25	42	60.0	15	25
SKINTOP® ST NPT czarny						
53016210	NPT 3/8"	3,5 - 8	19	43.0	15	100
53016230	NPT 1/2"	5 - 12	24	47.0	15	100
53016250	NPT 3/4"	13 - 18	33	53.0	15	50
53016260	NPT 1"	14 - 25	42	60.0	15	25
SKINTOP® STR NPT szary błękitny						
53016110	NPT 3/8"	2 - 6	19	43.0	15	100
53016130	NPT 1/2"	4 - 9	24	47.0	15	100
53016150	NPT 3/4"	9 - 16	33	53.0	15	50
SKINTOP® STR NPT czarny						
53016310	NPT 3/8"	2 - 6	19	43.0	15	100
53016330	NPT 1/2"	4 - 9	24	47.0	15	100
53016350	NPT 3/4"	9 - 16	33	53.0	15	50
SKINTOP® BS NPT szary błękitny						
53016610	NPT 3/8"	3,5 - 8	19	80.5	15	100
53016630	NPT 1/2"	5 - 12	24	104.0	15	100
53016650	NPT 3/4"	13 - 18	33	133.0	15	50
SKINTOP® BS NPT czarny						
53016810	NPT 3/8"	3,5 - 8	19	80.5	15	100
53016830	NPT 1/2"	5 - 12	24	104.0	15	100
53016850	NPT 3/4"	13 - 18	33	133.0	15	50

Ostania aktualizacja (05.10.2021)
©2021 Lapp Group - all rights reserved.
Zarządzanie produktem http://lapppoland.lappgroup.com
Aktualne dane w pliku Dane techniczne.
PN 0456 / 02_03.16

SKINTOP® ST NPT / BS NPT



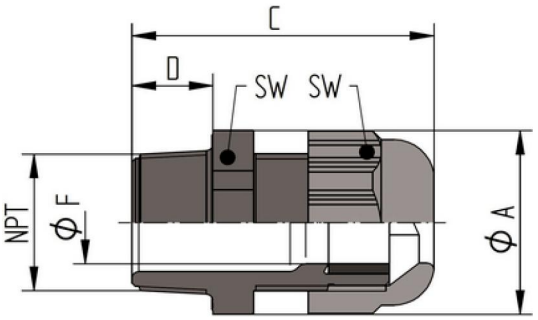

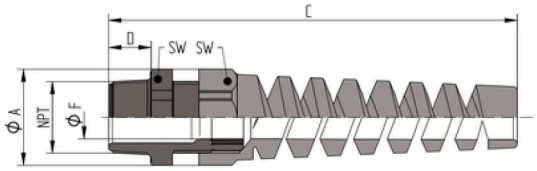

Ostania aktualizacja (05.10.2021)
©2021 Lapp Group - all rights reserved.
Zarządzanie produktem http://lapppoland.lappgroup.com
Aktualne dane w pliku Dane techniczne.
PN 0456 / 02_03.16