SILVYN® USK-M

SILVYN® USK-M – peszel z gwintem metrycznym



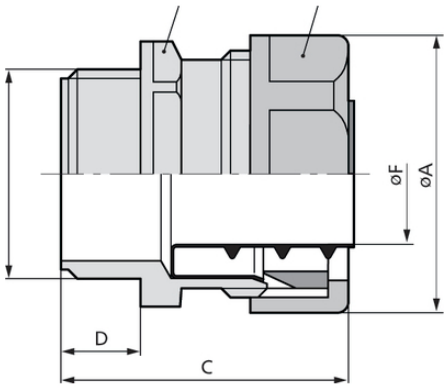

Maksymalna ochrona przed wibracjami

Czas montażu

Korzyści
Łatwy i szybki montaż
Ochrona przed wibracjami
Użycie dodatkowych części nie jest konieczne

Zakres zastosowania
W połączeniu z peszlem ochronnym:
SILVYN® FPS/ FD-PU
SILVYN® SP/SP-PU
Aplikacje wewnętrzne
Niskie obciążenia mechaniczne

Cechy produktu
Duże rozmiary klucza

Budowa produktu
Metryczny gwint przyłącza
Kołnierz sześciokątny
Tulejka wewnętrzna z gwintem
Nakrętka zaciskowa

Uwaga
Zawiera tuleję wewnętrzną SILVYN® EE-K

Ostania aktualizacja (05.10.2021)
©2021 Lapp Group - all rights reserved.
Zarządzanie produktem http://lapppoland.lappgroup.com
Aktualne dane w pliku Dane techniczne.
PN 0456 / 02_03.16

SILVYN® USK-M

Dane techniczne

Klasyfikacja ETIM 5:	ETIM 5.0 Class-ID: EC001178 Opis klasy ETIM 5.0: Złączka gwintowana do węży ochronnych z tworzywa
Klasyfikacja ETIM 6:	ETIM 6.0 Class-ID: EC001178 ETIM 6.0 Class-Description: złączka gwintowana do peszla z tworzywa sztucznego
Kolor:	Srebrnoszary (RAL 7001)
Materiał:	PP
Stopień ochrony:	IP 54
Zakres temperatury:	Od -10°C do +110°C

Wskazówka

Fotografie i rysunki nie mogą być używane do wymiarowania oraz nie stanowią szczegółowego odwzorowania przedstawionych produktów.
Podane ceny to ceny netto bez podatku VAT i dodatkowych opłat. Sprzedaż klientom biznesowym.

©2021 Lapp Group - all rights reserved.

SILVYN® USK-M

Numer katalogowy	Rozmiar metryczny	Rozmiar klucza SW1 / SW2 [mm]	Długość całkowita [mm]	Długość gwintu w mm	Średnica przelotowa [mm]	Pasuje do SILVYN® FD-PU/FPS	Pasuje do SILVYN® SP	Pasuje do SILVYN® SP-PU	Liczba sztuk w opakowaniu
SILVYN® USK-M									
55501300	10 x 1,0	16.0 / 18.0	40	10	6	7 x 10	-	-	50
55501310	12 x 1,5	21.0 / 23.0	43	12	8	10 x 14	10 x 14	10 x 14	50
55501320	16 x 1,5	24.0 / 27.0	43	12	11	13 x 17	12 x 16	12 x 16	50
55501330	20 x 1,5	29.0 / 32.0	44	13	15	16 x 21	16 x 20	16 x 20	50
55501340	25 x 1,5	36.0 / 40.0	50	13	20	22 x 27	22 x 27	22 x 27	25
55501350	32 x 1,5	45.0 / 49.0	51	15	27	29 x 36	30 x 36	30 x 36	25
55501360	40 x 1,5	54.0 / 58.0	51	15	35	38 x 45	38 x 44	38 x 44	25
55501370	50 x 1,5	66.0 / 70.0	58	16	44,5	48 x 56	49 x 56	-	10

Ostania aktualizacja (05.10.2021)
©2021 Lapp Group - all rights reserved.
Zarządzanie produktem http://lapppoland.lappgroup.com
Aktualne dane w pliku Dane techniczne.