LEDS-B RGB

Taśma LED



LEDS-B 7.2W/M IP00RGB



		[W]	[lm]	Tc [K]	IP	[mm]
LEDS-B 7,2W/M IP00RGB	**24530**	1m = 7,2	1m = 130	RGB	00	5000
LEDS-B 7,2W/M IP54RGB	**24532**	1m = 7,2	1m = 130	RGB	54	5000
LEDS-B 7,2W/M IP65RGB	**24531**	1m = 7,2	1m = 130	RGB	65	5000

Kanlux LEDS-B RGB to nowoczesne paski o charakterze dekoracyjnym. Idealne do zastosowań domowych, gdzie mogą stworzyć niepowtarzalne aranżacje ograniczone tylko przez naszą wyobraźnię. Charakteryzują się dużą elastycznością, dobrą przyczepnością i wysoką trwałością. W zależności od tego jakie miejsca chcemy doświetlić lub podkreślić możemy wybrać odpowiedni do naszych upodobań kolor świecenia.

LEDS-B RGB

Taśma LED





LEDS-B 7.2W/M IP00RGB



LEDS-B 7.2W/M IP54RGB



LEDS-B 7.2W/M IP65RGB

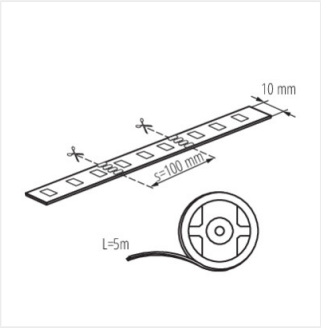

LEDS-B 7,2 W-M PI00 RGB; IP65RGB; IP54RGB

LEDS-B RGB

Taśma LED

AKCESORIA:

19036 CONNECTOR RGB 10-CP Konektor do taśmy LED, CONNECTOR RGB 10-CP (19036)



19037 CONNECTOR RGB 10-CPC Konektor do taśmy LED, CONNECTOR RGB 10-CPC (19037)



19038 CONNECTOR RGB 10 Konektor do taśmy LED, CONNECTOR RGB 10 (19038)



22140 CONTROLLER LED RGB-RF Kontroler RGB + pilot, CONTROLLER LED RGB-RF (22140)

