TEAR N

Akcesorium systemu szynoprzewodowego



TEAR N TR 1M-W

TEAR N

Akcesorium systemu szynoprzewodowego

TEAR N TR 1M-W	**33230**
TEAR N TR 1M-B	**33231**
TEAR N TR 2M-W	**33232**
TEAR N TR 2M-B	**33233**
TEAR N PCON R-W	**33234**
TEAR N PCON R-B	**33235**
TEAR N EPLUG W	**33236**
TEAR N EPLUG B	**33237**
TEAR N ICON-I W	**33238**
TEAR N ICON-I B	**33239**
TEAR N CON-I W	**33240**
TEAR N CON-I B	**33241**
TEAR N CON-L RL-W	**33242**
TEAR N CON-L RL-B	**33243**
TEAR N CON-L LR-W	**33244**
TEAR N CON-L LR-B	**33245**
TEAR N CON-X W	**33246**
TEAR N CON-X B	**33247**
TEAR N CON-T RRL-W	**33248**
TEAR N CON-T RRL-B	**33249**
TEAR N CON-T RLL-W	**33250**
TEAR N CON-T RLL-B	**33251**
TEAR N CON-I FLEX W	**33252**
TEAR N CON-I FLEX B	**33253**
TEAR N SCLAMP W	**33254**
TEAR N SCLAMP B	**33255**
TEAR N SKIT W	**33256**
TEAR N SKIT B	**33257**
TEAR N PCON L-W	**33260**
TEAR N PCON L-B	**33261**
TEAR N CON-T LRR-W	**33262**
TEAR N CON-T LRR-B	**33263**
TEAR N CON-T LLR-W	**33264**
TEAR N CON-T LLR-B	**33265**

- Atest PZH: Numer B-BK-60212-0487/20, ważny do 2025-12-15

Zastrzega się możliwość wprowadzenia zmian technicznych. Dane zawarte w tym katalogu nie są prawnie wiążące.

PL

TEAR N

Akcesorium systemu szynoprzewodowego



TEAR N TR 1M-W



TEAR N TR 1M-B



TEAR N TR 2M-W



TEAR N TR 2M-B



TEAR N PCON R-W



TEAR N PCON R-B



TEAR N EPLUG W



TEAR N EPLUG B



TEAR N ICON-I W



TEAR N ICON-I B



TEAR N CON-I W



TEAR N CON-I B



TEAR N CON-L RL-W



TEAR N CON-L RL-B



TEAR N CON-L LR-W



TEAR N CON-L LR-B

Dokument utworzono: 23.12.2020, 11:17
Zastrzega się możliwość wprowadzenia zmian technicznych. Dane zawarte w tym katalogu nie są prawnie wiążące.

PL

TEAR N

Akcesorium systemu szynoprzewodowego



TEAR N CON-X W



TEAR N CON-X B



TEAR N CON-T RRL-W



TEAR N CON-T RRL-B



TEAR N CON-T RLL-W



TEAR N CON-T RLL-B



TEAR N CON-I FLEX W



TEAR N CON-I FLEX B



TEAR N SCLAMP W



TEAR N SCLAMP B



TEAR N SKIT W



TEAR N SKIT B



TEAR N PCON L-W



TEAR N PCON L-B



TEAR N CON-T LRR-W



TEAR N CON-T LRR-B

Zastrzega się możliwość wprowadzenia zmian technicznych. Dane zawarte w tym katalogu nie są prawnie wiążące.

PL

TEAR N

Akcesorium systemu szynoprzewodowego



TEAR N CON-T LLR-W



TEAR N CON-T LLR-B

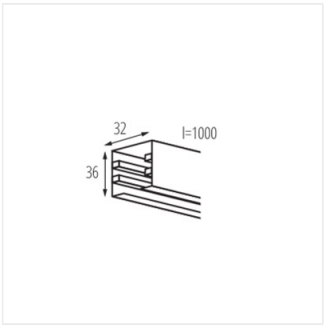

TEAR N TR 1M-W

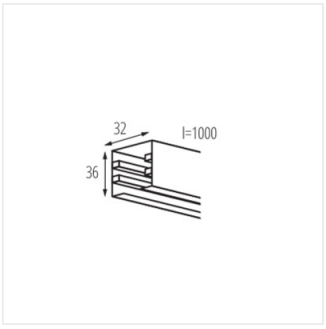

TEAR N TR 1M-B

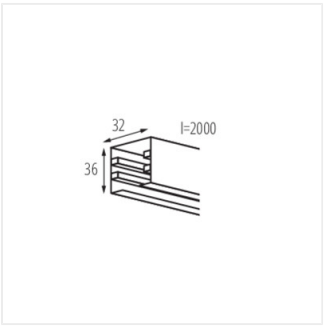

TEAR N TR 2M-W

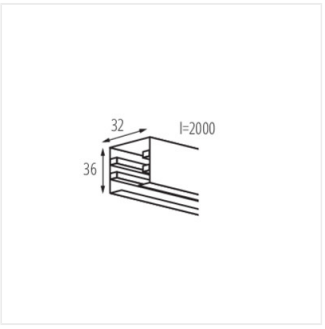

TEAR N TR 2M-B

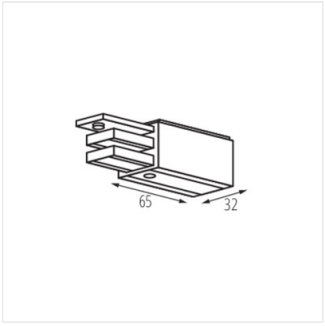

TEAR N PCON R-W

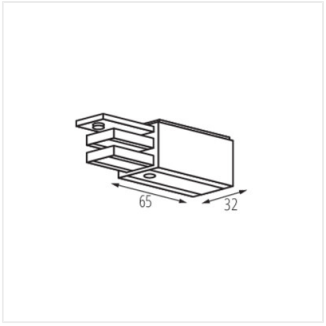

TEAR N PCON R-B

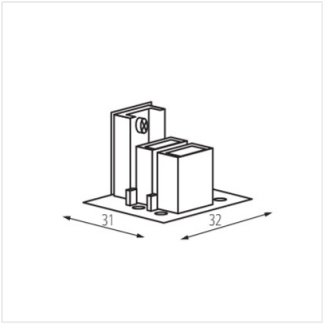

TEAR N EPLUG W

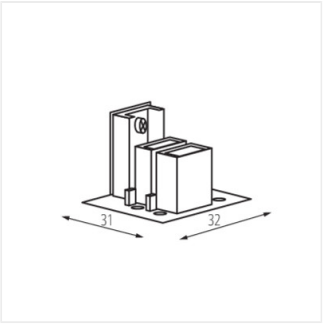

TEAR N EPLUG B

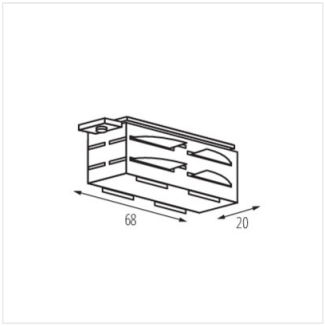

TEAR N ICON-I W

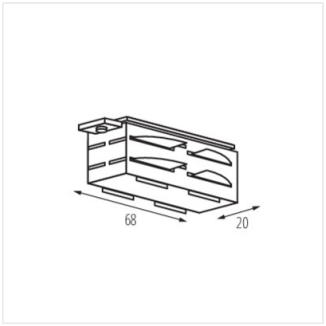

TEAR N ICON-I B

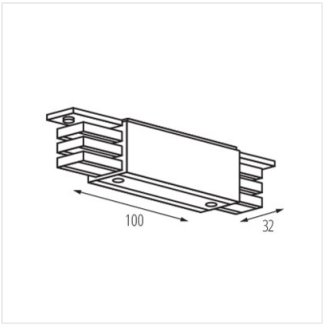

TEAR N CON-I W

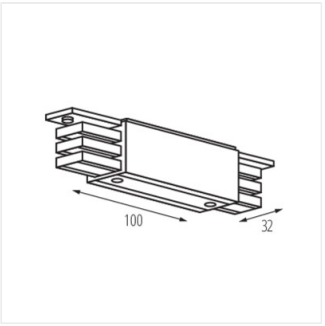

TEAR N CON-I B

TEAR N

Akcesorium systemu szynoprzewodowego

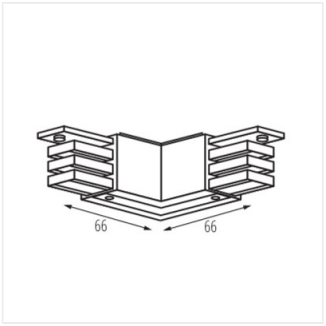

TEAR N CON-L RL-W

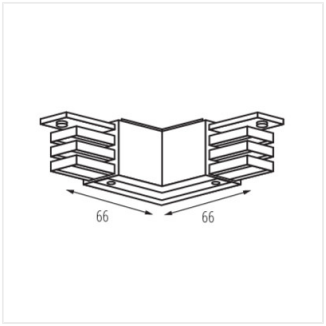

TEAR N CON-L RL-B

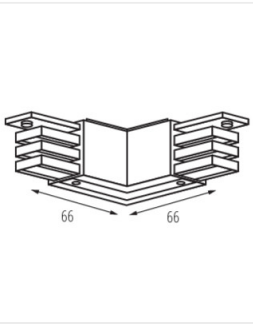

TEAR N CON-L LR-W

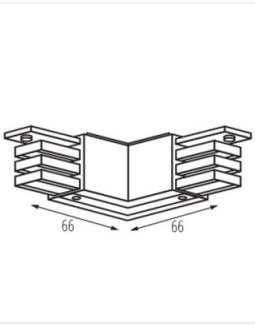

TEAR N CON-L LR-B

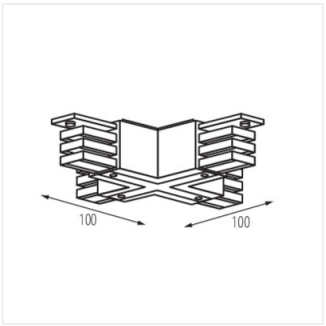

TEAR N CON-X W

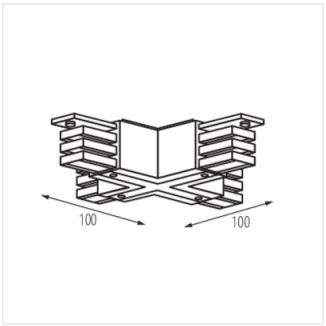

TEAR N CON-X B

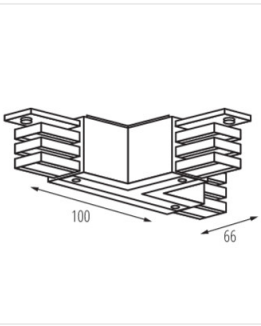

TEAR N CON-T RRL-W

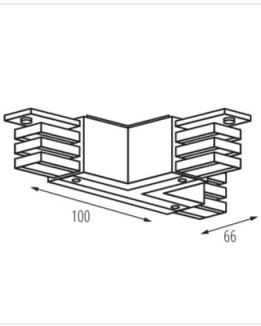

TEAR N CON-T RRL-B

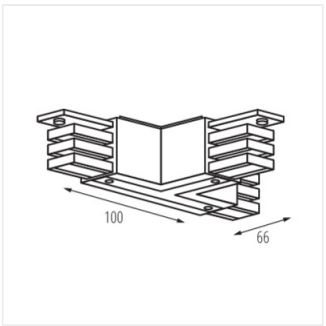

TEAR N CON-T RLL-W

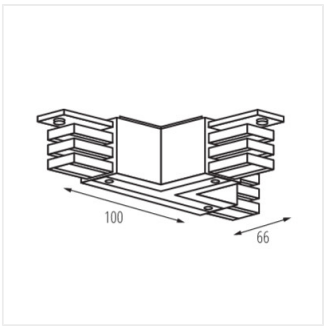

TEAR N CON-T RLL-B

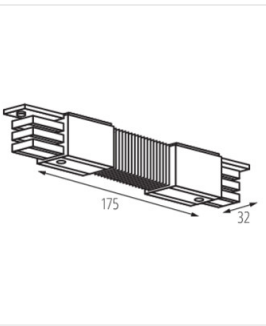

TEAR N CON-I FLEX W

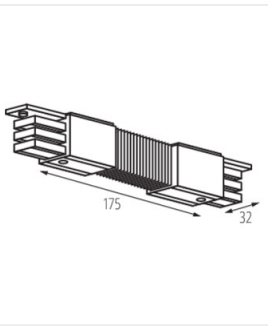

TEAR N CON-I FLEX B

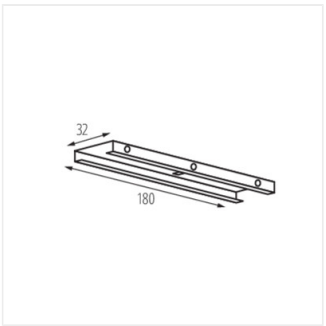

TEAR N SCLAMP W

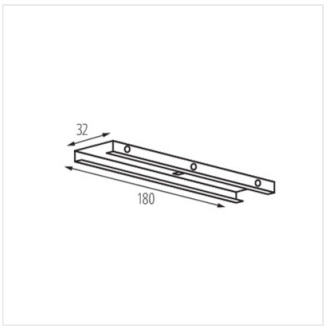

TEAR N SCLAMP B



TEAR N SKIT W



TEAR N SKIT B

Dokument utworzono: 23.12.2020, 11:17
Zastrzega się możliwość wprowadzenia zmian technicznych. Dane zawarte w tym katalogu nie są prawnie wiążące.

PL

TEAR N

Akcesorium systemu szynoprzewodowego



TEAR N PCON L-W



TEAR N PCON L-B

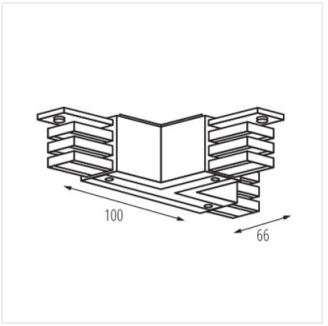

TEAR N CON-T LRR-W

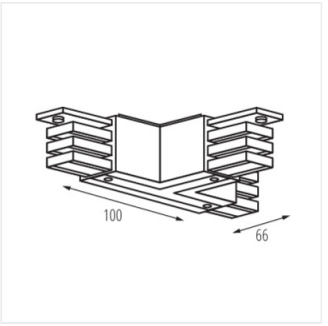

TEAR N CON-T LRR-B

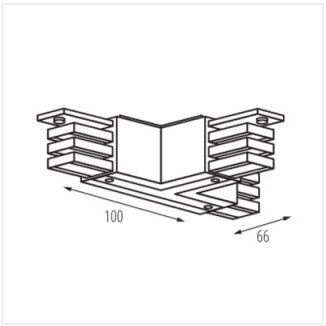

TEAR N CON-T LLR-W

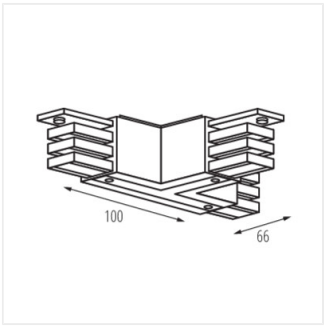

TEAR N CON-T LLR-B

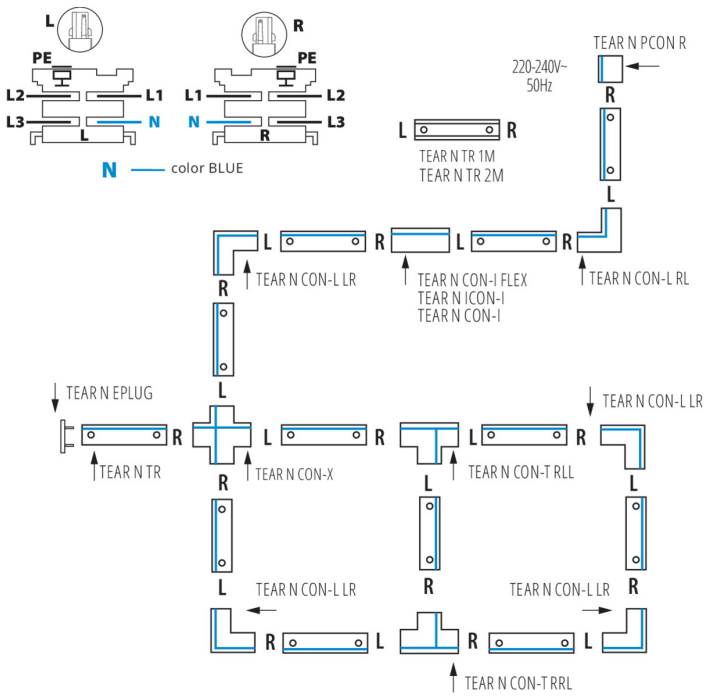

AKCESORIA:

33230 TEAR N TR 1M-W



Element systemu szynowego, TEAR N TR 1M-W, szynoprzewód 3-obwodowy, biały, (33230)

33231 TEAR N TR 1M-B



Element systemu szynowego, TEAR N TR 1M-B, szynoprzewód 3-obwodowy, czarny, (33231)

33232 TEAR N TR 2M-W



Element systemu szynowego, TEAR N TR 2M-W, szynoprzewód 3-obwodowy, biały, (33232)

Zastrzega się możliwość wprowadzenia zmian technicznych. Dane zawarte w tym katalogu nie są prawnie wiążące.

PL

TEAR N

Akcesorium systemu szynoprzewodowego

33233 TEAR N TR 2M-B



Element systemu szynowego, TEAR N TR 2M-B, szynoprzewód 3-obwodowy, czarny, (33233)

33234 TEAR N PCON R-W



Element systemu szynowego, TEAR N PCON R-W, przyłącze prądowe z wtykiem R , białe, (33234)

33235 TEAR N PCON R-B



Element systemu szynowego, TEAR N PCON R-B, przyłącze prądowe z wtykiem R , czarne, (33235)

33260 TEAR N PCON L-W



Element systemu szynowego, TEAR N PCON L-W, przyłącze prądowe z wtykiem L, białe, (33260)

33261 TEAR N PCON L-B



Element systemu szynowego, TEAR N PCON L-B, przyłącze prądowe z wtykiem L, czarne, (33261)

33236 TEAR N EPLUG W



Element systemu szynowego, TEAR N EPLUG W, zaślepka, biała, (33236)

TEAR N

Akcesorium systemu szynoprzewodowego

33237 TEAR N EPLUG B



Element systemu szynowego, TEAR N EPLUG B, zaślepka, czarna, (33237)

33238 TEAR N ICON-I W



Element systemu szynowego, TEAR N ICON-I W, łącznik prosty typu "I" wewnętrzny z wtykami L i R, biały, (33238)

33239 TEAR N ICON-I B



Element systemu szynowego, TEAR N ICON-I B, łącznik prosty typu "I" wewnętrzny z wtykami L i R, czarny, (33239)

33240 TEAR N CON-I W



Element systemu szynowego, TEAR N CON-I W, łącznik prosty typu "I" z wtykami L i R, biały, (33240)

33241 TEAR N CON-I B



Element systemu szynowego, TEAR N CON-I B, łącznik prosty typu "I" z wtykami L i R, czarny, (33241)

33252 TEAR N CON-I FLEX W



Element systemu szynowego, TEAR N CON-I FLEX W, łącznik elastyczny z wtykami L i R, biały, (33252)

TEAR N

Akcesorium systemu szynoprzewodowego

33253 TEAR N CON-I FLEX B



Element systemu szynowego, TEAR N CON-I FLEX B, łącznik elastyczny z wtykami L i R, czarny, (33253)

33242 TEAR N CON-L RL-W



Element systemu szynowego, TEAR N CON-L RL-W, łącznik narożny typu "L" z wtykami R i L, biały, (33242)

33243 TEAR N CON-L RL-B



Element systemu szynowego, TEAR N CON-L RL-B, łącznik narożny typu "L" z wtykami R i L, czarny, (33243)

33244 TEAR N CON-L LR-W



Element systemu szynowego, TEAR N CON-L LR-W, łącznik narożny typu "L" z wtykami L i R, biały, (33244)

33245 TEAR N CON-L LR-B



Element systemu szynowego, TEAR N CON-L LR-B, łącznik narożny typu "L" z wtykami L i R, czarny, (33245)

33246 TEAR N CON-X W



Element systemu szynowego, TEAR N CON-X W, łącznik krzyżowy z wtykami L, L, R, R, biały, (33246)

TEAR N

Akcesorium systemu szynoprzewodowego

33247 TEAR N CON-X B



Element systemu szynowego, TEAR N CON-X B, łącznik krzyżowy z wtykami L, L, R, R, czarny, (33247)

33248 TEAR N CON-T RRL-W



Element systemu szynowego, TEAR N CON-T RRL-W, łącznik typu "T" z wtykami R, R i L, biały , (33248)

33249 TEAR N CON-T RRL-B



Element systemu szynowego, TEAR N CON-T RRL-B, łącznik typu "T" z wtykami R, R i L, czarny, (33249)

33250 TEAR N CON-T RLL-W



Element systemu szynowego, TEAR N CON-T RLL-W, łącznik typu "T" z wtykami R, L i L, biały , (33250)

33251 TEAR N CON-T RLL-B



Element systemu szynowego, TEAR N CON-T RLL-B, łącznik typu "T" z wtykami R, L i L, czarny, (33251)

33262 TEAR N CON-T LRR-W



Element systemu szynowego, TEAR N CON-T LRR-W, łącznik typu "T" z wtykami L, R i R, biały , (33262)

TEAR N

Akcesorium systemu szynoprzewodowego

33263 TEAR N CON-T LRR-B



Element systemu szynowego, TEAR N CON-T LRR-B, łącznik typu "T" z wtykami L, R i R, czarny, (33263)

33264 TEAR N CON-T LLR-W



Element systemu szynowego, TEAR N CON-T LLR-W, łącznik typu "T" z wtykami L, L i R , biały , (33264)

33265 TEAR N CON-T LLR-B



Element systemu szynowego, TEAR N CON-T LLR-B, łącznik typu "T" z wtykami L, L i R , czarny, (33265)

33256 TEAR N SKIT W



Element systemu szynowego, TEAR N SKIT W, zawiesie z autoregulacją i linką 2m, białe, (33256)

33257 TEAR N SKIT B



Element systemu szynowego, TEAR N SKIT B, zawiesie z autoregulacją i linką 2m, czarne, (33257)

33254 TEAR N SCLAMP W



Element systemu szynowego, TEAR N SCLAMP W, uchwyt montażowy/usztywniający, biały , (33254)

TEAR N

Akcesorium systemu szynoprzewodowego

33255	TEAR N SCLAMP B	Element systemu szynowego, TEAR N SCLAMP B, uchwyt montażowy/usztywniający, czarny, (33255)

