# LOGI 02-1370

Gniazdo telefoniczne pojedyncze (RJ11)



LOGI 02-1370-002 bi

| | | |
|---|---|---|
| LOGI 02-1370-002 bi | **25106** | biały |
| LOGI 02-1370-003 kr | **25165** | kremowy |
| LOGI 02-1370-043 sr | **25224** | srebrny |
| LOGI 02-1370-041 gr | **25283** | grafitowy |
| LOGI 02-1370-042 cm | **33591** | czarny mat |

- Atest PZH: Numer HK/B/0922/01/2017, ważny do 2022-10-09
- Tworzywo: ABS

# LOGI 02-1370

## Gniazdo telefoniczne pojedyncze (RJ11)



LOGI 02-1370-002 bi



LOGI 02-1370-003 kr



LOGI 02-1370-043 sr



LOGI 02-1370-041 gr



LOGI 02-1370-042 cm

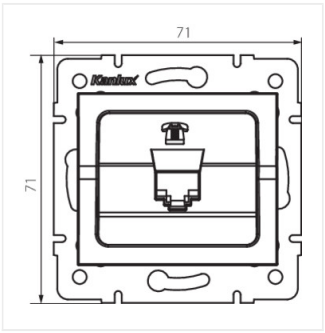


LOGI 02-1370-002 bi

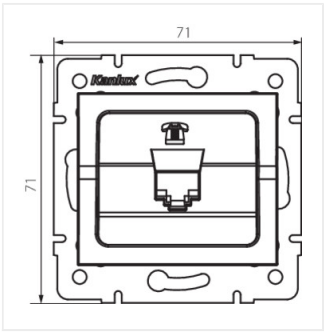


LOGI 02-1370-003 kr

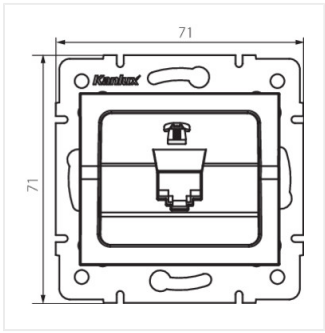


LOGI 02-1370-043 sr

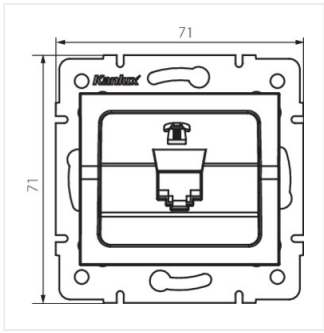


LOGI 02-1370-041 gr

# LOGI 02-1370

## Gniazdo telefoniczne pojedyncze (RJ11)

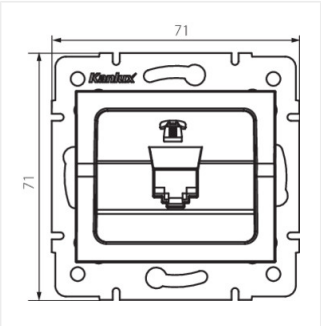


LOGI 02-1370-042 cm

Dokument utworzono: 19.04.2021, 15:28
Zastrzega się możliwość wprowadzenia zmian technicznych. Dane zawarte w tym katalogu nie są prawnie wiążące.

PL