# LOGI 02-1390

Gniazdo komputerowe pojedyncze (RJ45Cat 5e Jack)



LOGI 02-1390-002 bi

| | | |
|---|---|---|
| LOGI 02-1390-002 bi | **25108** | biały |
| LOGI 02-1390-003 kr | **25167** | kremowy |
| LOGI 02-1390-043 sr | **25226** | srebrny |
| LOGI 02-1390-041 gr | **25285** | grafitowy |
| LOGI 02-1390-042 cm | **33585** | czarny mat |

- Atest PZH: Numer HK/B/0922/01/2017, ważny do 2022-10-09
- Tworzywo: ABS

# LOGI 02-1390

Gniazdo komputerowe pojedyncze (RJ45Cat 5e Jack)



LOGI 02-1390-002 bi



LOGI 02-1390-003 kr



LOGI 02-1390-043 sr



LOGI 02-1390-041 gr



LOGI 02-1390-042 cm

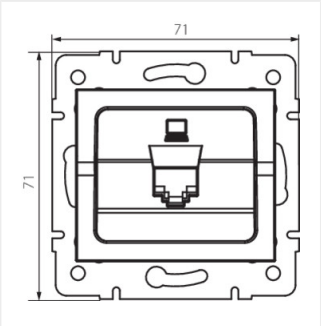


LOGI 02-1390-002 bi

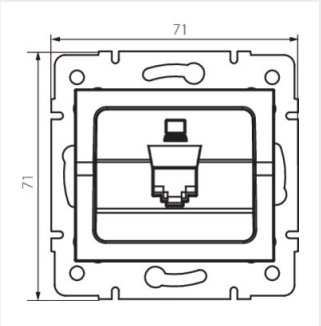


LOGI 02-1390-003 kr

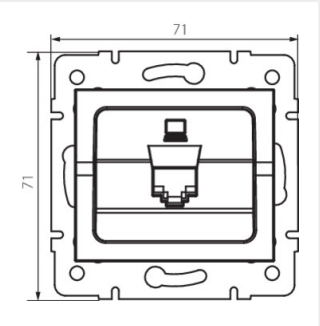


LOGI 02-1390-043 sr

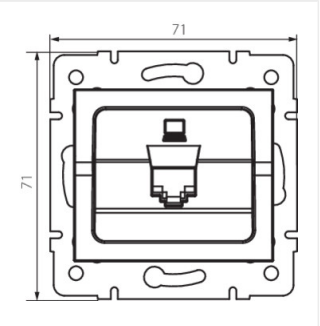


LOGI 02-1390-041 gr


Zastrzega się możliwość wprowadzenia zmian technicznych. Dane zawarte w tym katalogu nie są prawnie wiążące.

PL

# LOGI 02-1390

Gniazdo komputerowe pojedyncze (RJ45Cat 5e Jack)

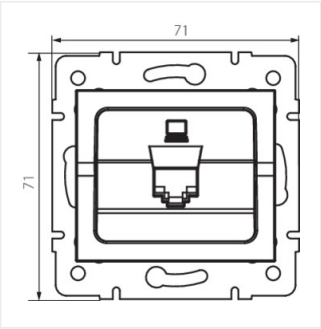


LOGI 02-1390-042 cm

Dokument utworzono: 15.04.2021, 09:02
Zastrzega się możliwość wprowadzenia zmian technicznych. Dane zawarte w tym katalogu nie są prawnie wiążące.

PL