LOGI 02-1251

Gniazdo zasilające pojedyncze francuskie

[V] 250 AC | In[A] 16 | IP 20 | PZH



LOGI 02-1251-102 bi

LOGI 02-1251-102 bi	**25090**	biały
LOGI 02-1251-103 kr	**25150**	kremowy
LOGI 02-1251-143 sr	**25209**	srebrny
LOGI 02-1251-141 gr	**25268**	grafitowy
LOGI 02-1251-142 cm	**33601**	czarny mat

Gniazdo wtyczkowe pojedyncze z uziemieniem umożliwia zasilenie obwodu elektrycznego o maksymalnym obciążeniu 16A.

- Atest PZH: Numer HK/B/0922/01/2017, ważny do 2022-10-09
- Tworzywo: ABS

LOGI 02-1251

Gniazdo zasilające pojedyncze francuskie



LOGI 02-1251-102 bi



LOGI 02-1251-103 kr



LOGI 02-1251-143 sr



LOGI 02-1251-141 gr



LOGI 02-1251-142 cm

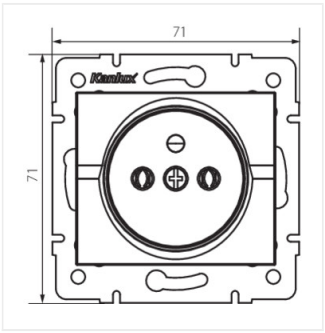

LOGI 02-1251-102 bi

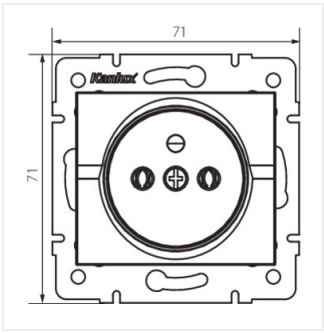

LOGI 02-1251-103 kr

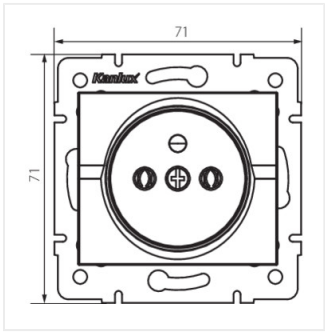

LOGI 02-1251-143 sr

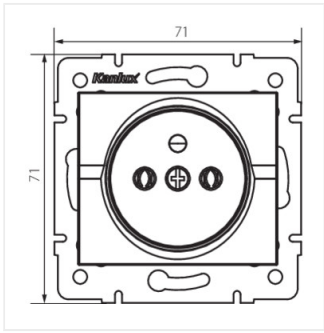

LOGI 02-1251-141 gr

LOGI 02-1251

Gniazdo zasilające pojedyncze francuskie

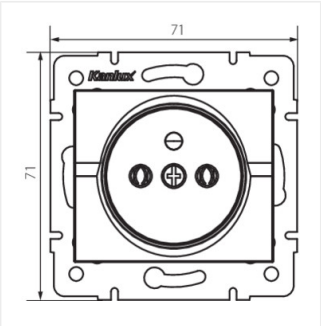

LOGI 02-1251-142 cm

Dokument utworzono: 13.04.2021, 15:40
Zastrzega się możliwość wprowadzenia zmian technicznych. Dane zawarte w tym katalogu nie są prawnie wiążące.

PL