LOGI 02-1253

Gniazdo zasilające francuskie podwójne z uziemieniem

[V] 250 AC | In[A] 16 | IP 20 | PZH



LOGI 02-1253-102 bi

LOGI 02-1253-102 bi	**25092**	biały
LOGI 02-1253-103 kr	**25151**	kremowy
LOGI 02-1253-143 sr	**25210**	srebrny
LOGI 02-1253-141 gr	**25269**	grafitowy
LOGI 02-1253-142 cm	**33604**	czarny mat

Gniazdo wtyczkowe podwójne z uziemieniem umożliwia zasilenie obwodów elektrycznych o maksymalnym obciążeniu 16A.

- Atest PZH: Numer HK/B/0922/01/2017, ważny do 2022-10-09
- Tworzywo: ABS

Zastrzega się możliwość wprowadzenia zmian technicznych. Dane zawarte w tym katalogu nie są prawnie wiążące.

PL

LOGI 02-1253

Gniazdo zasilające francuskie podwójne z uziemieniem



LOGI 02-1253-102 bi



LOGI 02-1253-103 kr



LOGI 02-1253-143 sr



LOGI 02-1253-141 gr



LOGI 02-1253-142 cm

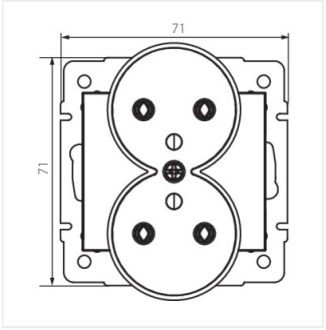

LOGI 02-1253-102 bi

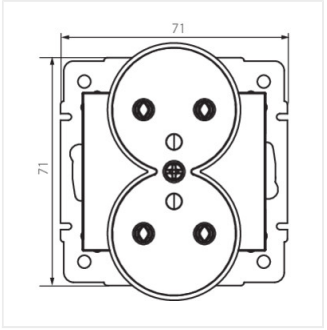

LOGI 02-1253-103 kr

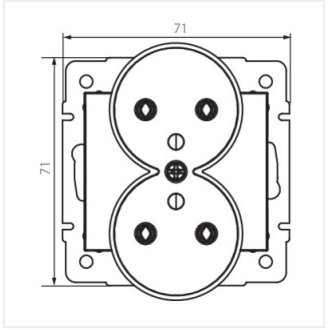

LOGI 02-1253-143 sr

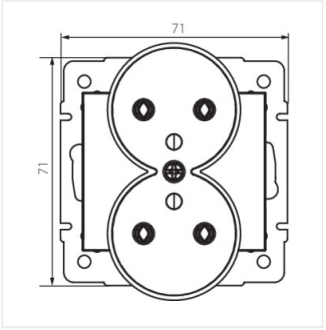

LOGI 02-1253-141 gr

Dokument utworzono: 13.04.2021, 15:37
Zastrzega się możliwość wprowadzenia zmian technicznych. Dane zawarte w tym katalogu nie są prawnie wiążące.

PL

LOGI 02-1253

Gniazdo zasilające francuskie podwójne z uziemieniem

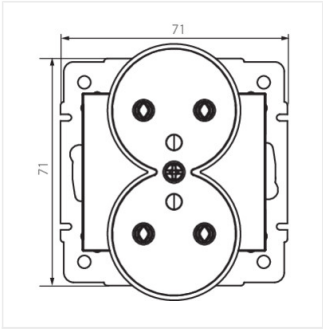

LOGI 02-1253-142 cm

Dokument utworzono: 13.04.2021, 15:37
Zastrzega się możliwość wprowadzenia zmian technicznych. Dane zawarte w tym katalogu nie są prawnie wiążące.

PL