LOGI 02-1460

Ramka pojedyncza pozioma

LOGI 02-1460-002 bi

LOGI 02-1460-002 bi	**25117**	biały
LOGI 02-1460-003 kr	**25176**	kremowy
LOGI 02-1460-043 sr	**25235**	srebrny
LOGI 02-1460-041 gr	**25294**	grafitowy
LOGI 02-1460-042 cm	**33572**	czarny mat

- Atest PZH: Numer HK/B/0922/01/2017, ważny do 2022-10-09
- Tworzywo: ABS

LOGI 02-1460

Ramka pojedyncza pozioma

LOGI 02-1460-002 bi

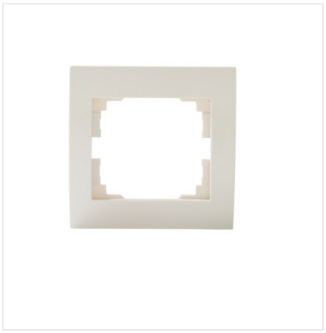

LOGI 02-1460-003 kr



LOGI 02-1460-043 sr

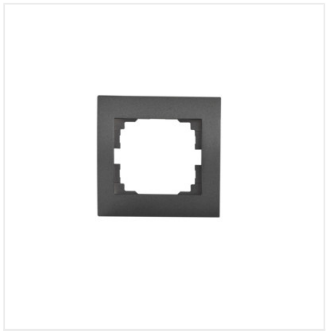

LOGI 02-1460-041 gr

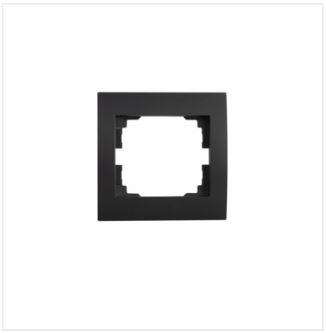

LOGI 02-1460-042 cm

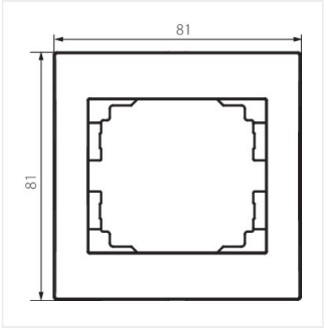

LOGI 02-1460-002 bi

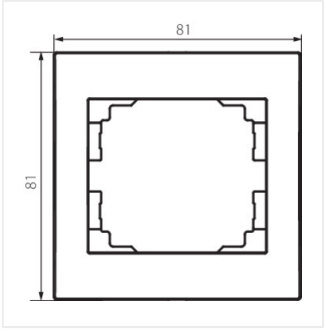

LOGI 02-1460-003 kr

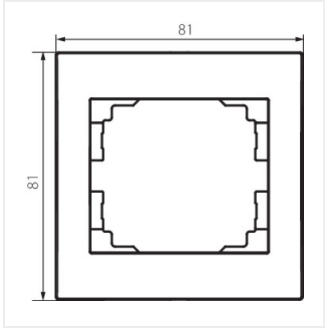

LOGI 02-1460-043 sr

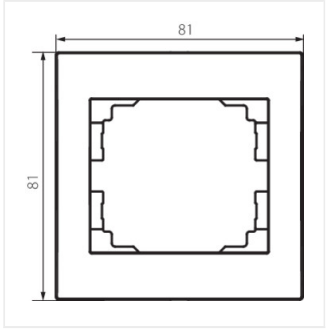

LOGI 02-1460-041 gr

Dokument utworzono: 19.04.2021, 15:34
Zastrzega się możliwość wprowadzenia zmian technicznych. Dane zawarte w tym katalogu nie są prawnie wiążące.

PL

LOGI 02-1460

Ramka pojedyncza pozioma

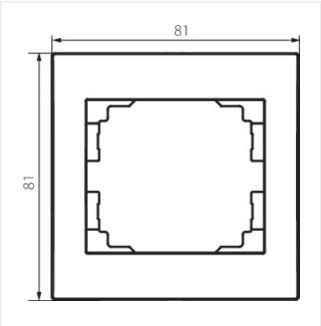

LOGI 02-1460-042 cm